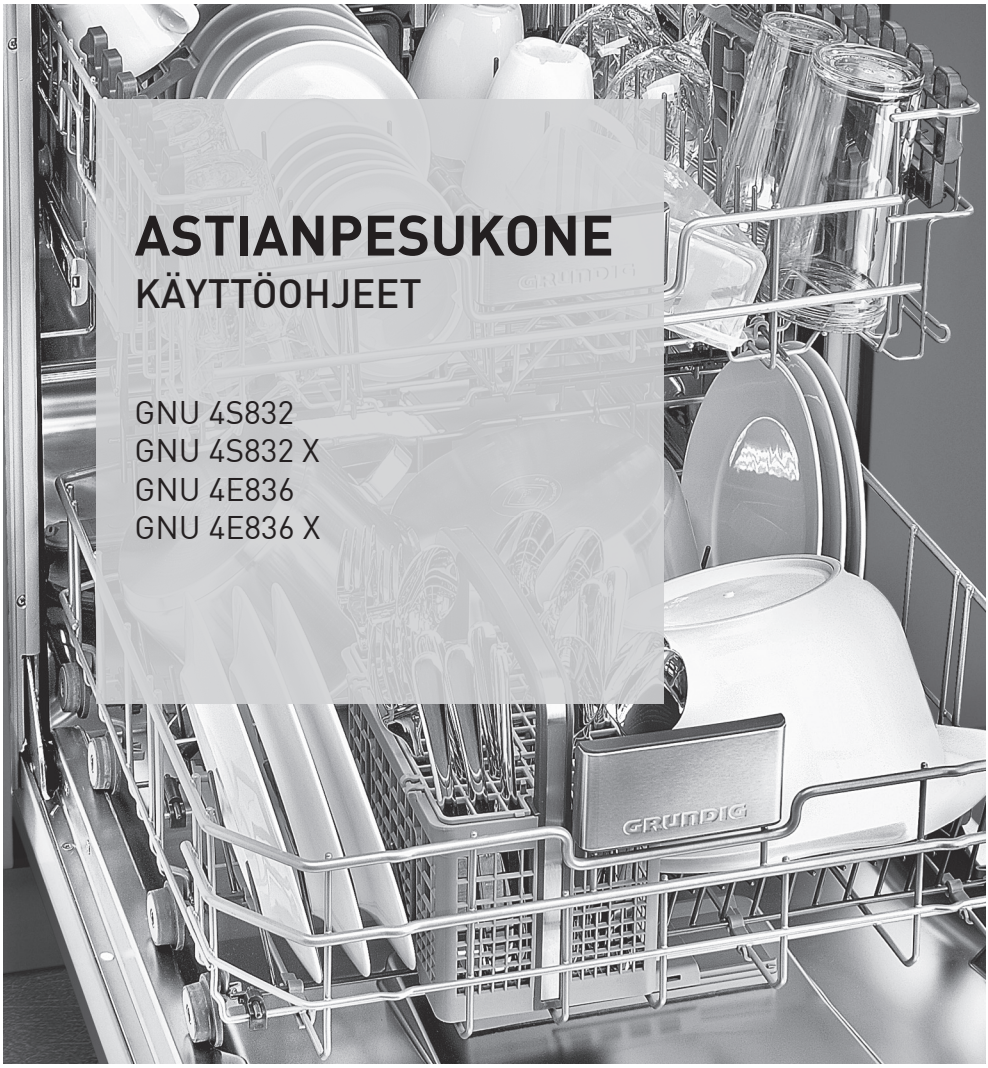

ASTIANPESUKONE
KÄYTTÖOHJEET

GNU 4S832
GNU 4S832 X
GNU 4E836
GNU 4E836 X

FI

FOR A GOOD REASON
GRUNDIG

www.grundig.com

ASTIANPESUKONE
KÄYTTÖOHJEET

GNU 4S832
GNU 4S832 X
GNU 4E836
GNU 4E836 X

FI

Lue tämä käyttöopas ensin!

Hyvä asiakkaamme!
Kiitos, kun valitsit Grundig-tuotteen. Toivomme sinun saavan parhaan hyödyn tästä laitteesta, joka on valmistettu korkealaatuisen, uusimman teknologian periaatteiden mukaisesti. Lue tämä käyttöopas ja muut toimitukseen sisältyvät asiakirjat huolella kokonaan, ennen kuin käytät laitetta, ja säilytä käyttöopas myöhempää tarvetta varten. Jos luovutat tuotteen jollekin muulle, anna käyttöopas hänelle mukaan. Noudata käyttöoppaan kaikkia varoituksia ja ohjeita.
Muista, että tämä käyttöopas koskee myös lukuisia muita malleja. Mallikohtaiset erot on kerrottu käyttöoppaassa.

Symbolien merkitys
Tässä käyttöoppaassa käytetään seuraavia symboleja:

	Tärkeitä tietoja tai hyödyllisiä vihjeitä käytöstä
	Varoittaa henkeä ja omaisuutta mahdollisesti vaarantavista tilanteista.
	Sähköiskun vaara.
	Tuotteen pakkausmateriaali on valmistettu kierrätettävistä materiaaleista kansallisten ympäristösäädösten mukaisesti.

Älä hävitä pakkausmateriaalia kotitalousjätteen tai muun jätteen mukana. Vie ne paikallisviranomaisten osoittamiin pakkausmateriaalin keräyspisteisiin.

SISÄLTÖ

1 TURVALLISUUS- JA YMPÄRISTÖOHJEITA 4

Yleinen turvallisuus 4
Käyttötarkoitus..... 4
Lasten turvallisuus 5
Pakkausmateriaalin hävittäminen 5
Tuotteen kuljettaminen 5
Sähkö- ja elektroniikkaromua koskevan direktiivin (WEEE) vaatimustenmukaisuus ja tuotteen hävittäminen: 6
RoHS-direktiivin vaatimustenmukaisuus:..... 6
Pakkaustiedot 6

2 ASTIANPESUKONE 7

Yleiskatsaus 7
Tuuletuskuivausjärjestelmä 8
Tekniset tiedot..... 8

3 ASENNUS 9

Asianmukainen asennussijainti 9
Vesiliitännän tekeminen 9
WaterProtect+..... 10
Liitäntä veden poistoon 10
Jalan säätäminen..... 11
Sähköliitäntä..... 11
Ensimmäinen käyttö 11

4 VALMISTELUT 12

Energiansäästövinkkejä..... 12
Vedenpehmennysjärjestelmä 12
Vedenpehmennysjärjestelmän säätäminen 12
Suolan lisääminen 14
Pesuaine..... 15
Tablettimuotoinen pesuaine 16
Huuhtelukirkaste..... 17
Astiat joita ei voida pestä astianpesukoneessa..... 18
Astioiden asettaminen astianpesukoneeseen 18
Kokoon menevät ylemmän korin piikit 20
Alakorin pulloritilä 20
Yläkorin korkeussäädettävä ritilä 20
Ruokailuvälinekori 20
Yläkorin korkeuden säätäminen 21
Koottavat alakorin ritilät.....22
Tray Wash -tuet 22
Ylempi ruokailuvälinekori.....23

5 KONEEN KÄYTTÄMINEN 24

Näppäimet.....25
Koneen alkuvalmistelut.....25
Ohjelmanvalinta 25
Lisätoiminnot.....27
Pesuajan asettaminen.....28
Ohjelman käynnistäminen 29
Ohjelmakulun seuranta 29
Lapsilukko (avain).....30
Ohjelman peruuttaminen 30
Pehmennyssuolan ( ) merkkivalo 30
Huuhtelukirkasteen ( ) merkkivalo 30
Vedentulo katkaistu -merkkivalo ( ).....31
Ohjelman päätteeksi 31
Huuhtelukirkasteen määrän annosteleminen.....31
SelfCare.....31

6 HUOLTO JA PUHDISTAMINEN 32

Puhdista tuotteen ulkopinnat.....32
Koneen sisäpuolen puhdistaminen.....32
Suodattimien puhdistaminen.....32
Letkun suodattimen puhdistaminen.....33
Juoksupyörien puhdistaminen.....34
Alempi juoksupyörä.....34
Ylempi juoksupyörä 34

7 VIANETSINTÄ 35

8 ASENNUSOHJE 41

1 TURVALLISUUS- JA YMPÄRISTÖOHJEITA

Tämä osa sisältää turvallisuusohjeita, jotka auttavat ehkäisemään henkilö- tai omaisuusvahinkoja. Näiden ohjeiden noudattamatta jättäminen mitätöi kaikki takuut.

Yleinen turvallisuus

- Älä sijoita laitetta maton peittämälle lattialle. Muussa tapauksessa ilmavirtauksen estyminen laitteen alapuolelle aiheuttaa sähköosien ylikuumenemisen. Tämä aiheuttaa ongelmia tuotteen käytössä.
- Älä käytä laitetta, jos sähköjohto/sähkötulppa on vaurioitunut. Ota yhteyttä valtuutettuun huoltoon.
- Liitä tuote "Tekniset tiedot" taulukossa annettujen arvojen mukaisella sulakkeella suojattuun maadoitettuun pistorasiaan. Teetä maadoitus aina valtuutetulla sähköasentajalla. Yrityksemme ei ota vastuuta vahingoista, jotka johtuvat tuotteen käyttämisestä ilman paikallisten säädösten mukaista maadoitusta.
- Vedensyöttö- ja poistoletkut on kiinnitettävä kunnolla ja niiden pitää olla ehjiä.
- Irrota tuote sähköverkosta, kun se ei ole käytössä.
- Älä pese laitetta Älä pese laitetta kaatamalla vettä sen päälle. Sähköiskun vaara! kaatamalla vettä sen päälle! Sähköiskun vaara!
- Älä kosketa pistokkeeseen märin käsin! Älä irrota sähköjohtoa vetämällä johdosta. vaan irrota se laite aina tarttumalla kiinni pistokkeesta.
- Tuote on kytkettävä irti sähköverkosta asennuksen, huollon, puhdistuksen ja korjauksen ajaksi.
- Anna valtuutetun huollon tehdä aina kaikki asennus- ja korjaustyöt. Valmistaja ei ota vastuuta vahingoista, jotka johtuvat muiden kuin valtuutettujen henkilöiden suorittamista toimenpiteistä.
- Älä käytä tuotteessa kemiallisia liuottimia. Ne aiheuttavat räjähdysvaaran.
- Kun vedät ylä- ja alakorit kokonaan ulos, koneen luukku pystyy kantamaan korien painon. Älä aseta luukulle muita kuormia. Muussa tapauksessa laite voi kallistua.
- Älä jätä laitteen luukkua auki muuten kuin silloin, kun laitat koneeseen astioita tai tyhjennät sen.
- Älä avaa koneen luukkua koneen ollessa käynnissä, jollei se ole tarpeen. Ole varovainen, sillä koneesta tulee kuumaa höyryä, kun avaat luukun.

Käyttötarkoitus

- Tämä tuote on suunniteltu kotitalouskäyttöön.
- Sitä voi käyttää vain kotitaloudessa käytettäville astioille.

- Tämä laite on tarkoitettu käytettäväksi kotitalouksissa ja vastaavassa käytössä, kuten:

- Henkilökunnan keittiöissä myymälöissä, toimistoissa ja muissa työympäristöissä;
- Maatiloilla;
- Hotellien, motellien ja muiden majoitustilojen asiakaskäytössä;
- Bed and breakfast -majoituksissa.

- Koneessa saa käyttää vain astianpesukoneelle tarkoitettuja pesuaineita, huuhtelukirkasteita ja lisäaineita.
- Valmistaja irtisanoutuu kaikista vastuista, joita väärä käyttö tai kuljetus saattaa aiheuttaa.
- Tuotteen käyttöaika on 10 vuotta. Tänä aikana alkuperäisiä varaosia on saatavilla, jotta tuotteen oikea toiminta varmistetaan.
- Lapset voivat käyttää tätä laitetta kahdeksan vuoden iästä alkaen, samoin kuin henkilöt, joilla on alentuneet fyysiset, aistilliset tai henkiset ominaisuudet tai kokemuksen ja tiedon puute, jos heille on annettu opastusta ja neuvontaa laitteen turvallisesta käytöstä ja he ymmärtävät siihen liittyvät vaarat. Lapset eivät saa leikkiä laitteen kanssa. Lapset eivät saa puhdistaa ja huoltaa laitetta ilman opastusta.

Lasten turvallisuus

- Sähkölaitteet ovat lapsille vaarallisia. Pidä lapset poissa laitteen lähettyviltä, laitteesta, kun se on käytössä. Älä anna heidän leikkiä laitteella.
- Älä unohda sulkea koneen luukkua, kun poistut tilasta, jonne se on sijoitettu.
- Säilytä kaikkia pesuaineita ja lisäaineita turvallisessa paikassa lasten ulottumattomissa.

Pakkausmateriaalin hävittäminen

Pakkausmateriaalit ovat lapsille vaarallisia. Säilytä pakkausmateriaali turvallisessa paikassa lasten ulottumattomissa. Tuotteen pakkausmateriaalit on valmistettu kierrätysmateriaaleista. Hävitä ne asianmukaisesti ja lajittele ne kierrätysjätteen käsittelystä annettujen ohjeiden mukaisesti. Älä hävitä niitä tavallisen kotitalousjätteen mukana.

Tuotteen kuljettaminen

Jos laite on siirrettävä, pidä laite siirron aikana pystyasennossa ja pidä kiinni takaosasta. Jos laitetta kallistetaan eteenpäin, sen elektroniset osat saattavat kastua ja vahingoittua.

1. Irrota tuote pistorasiasta ennen sen kuljettamista.
2. Irrota veden poisto- ja tuloliitännät.
3. Poista jäämävesi tuotteesta kokonaan.

Sähkö- ja elektroniikkaromua koskevan direktiivin (WEEE) vaatimustenmukaisuus ja tuotteen hävittäminen:

Tämä tuote noudattaa Euroopan unionin sähkö- ja elektroniikkaromua koskevaa direktiiviä 2012/19/EY (WEEE-direktiivi). Tässä tuotteessa on sähkö- ja elektroniikkalaitteiden (WEEE) kierrätyssymboli. Tämä laite on valmistettu korkealuokkaisista osista ja materiaaleista, jotka voidaan käyttää uudelleen ja jotka soveltuvat kierrätettäviksi. Älä hävitä tätä tuotetta normaalin kotitalousjätteen mukana sen käyttöiän päätyttyä. Vie se sähkö- ja elektroniikkaromun kierrätyspisteeseen. Kysy paikallisilta viranomaisilta lähimmän kierrätyspisteen sijaintipaikka.

RoHS-direktiivin vaatimustenmukaisuus:

Valitsemasi tuote noudattaa Euroopan unionin tiettyjen vaarallisten aineiden käytön rajoittamisesta sähkö- ja elektroniikkalaitteissa koskevaa direktiiviä 2011/65/EY (RoHS-direktiivi). Laite ei sisällä direktiivissä määritettyjä haitallisia ja kiellettyjä materiaaleja.

Pakkaustiedot

Tuotteen pakkausmateriaalit on valmistettu kierrätettävistä materiaaleista kansallisten ympäristösäädösten mukaisesti. Älä hävitä pakkausmateriaalia kotitalousjätteen tai muun jätteen mukana. Vie materiaalit pakkausmateriaalien keräyspisteisiin, joiden sijainneista saat tiedon paikallisilta viranomaisilta.

2 ASTIANPESUKONE

Yleiskatsaus

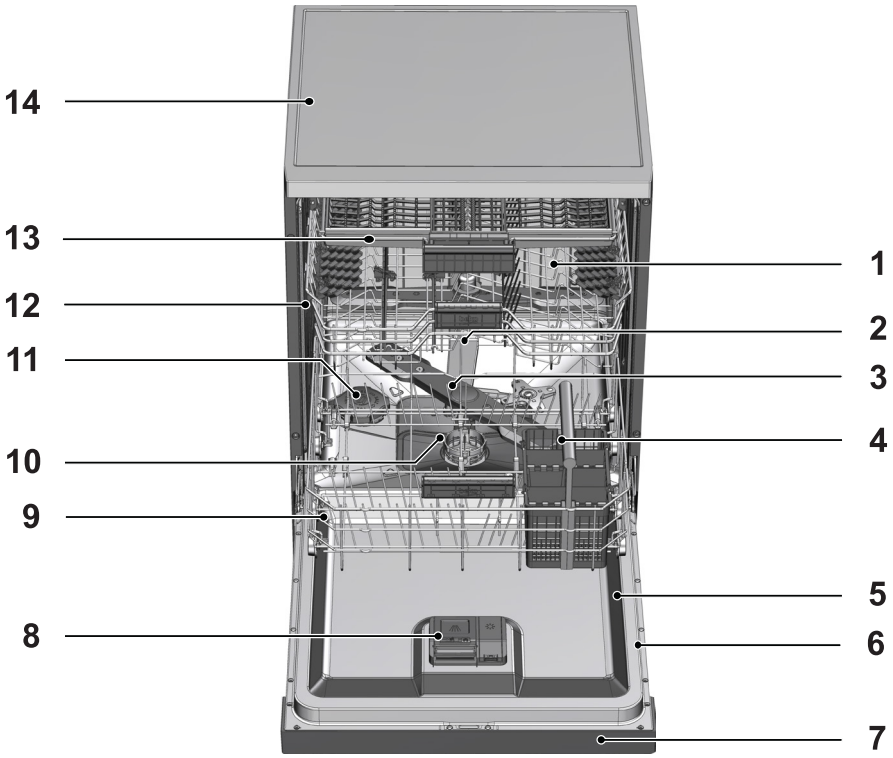

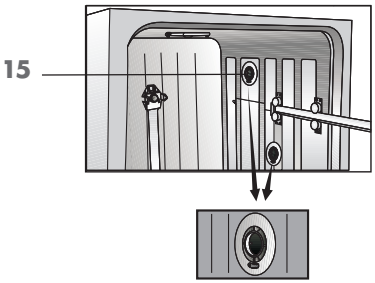

1. Yläkori
2. Ylempi suihkuvarsi
3. Alempi suihkuvarsi
4. Ruokailuvälinekori
5. Ovi
6. Luokituskyltti
7. Säätöpaneeli
8. Pesuainelokero
9. Alakori
10. Suodattimet
11. Suolasäiliön kansi
12. Yläkorin kisko
13. Ylempi ruokailuvälinekori (riippuu mallista)
14. Yläpuolen kansi (riippuu mallista)
15. Sähkötuuletinjärjestelmä (riippuu mallista)

Tekniset tiedot

Standardien mukaisuus ja testitiedot / EY-vaatimustenmukaisuusilmoitus

Tämä tuote noudattaa seuraavia EU-direktiivejä:

Tämän tuotteen suunnittelu-, tuotanto- ja myyntivaiheet noudattavat kaikkia seuraavia Euroopan unionin säädösten turvallisuusmääräyksiä:

2014/35/EU, 2014/30/EU, 93/68/EC, IEC 60436/DIN 44990, EN 50242

Virransyöttö	220–240 V, 50 Hz (katso arvokilpi)
Kokonaisvirrankulutus	1800-2100 W (katso arvokilpi)
Lämmittimen virrankulutus	1800 W (katso arvokilpi)
Kokonaisvirrankulutus (mallikohtainen)	10 A (katso arvokilpi)
Tyhjennyspumpun virrankulutus	30 W (katso arvokilpi)
Vedenpaine	0,3–10 bar (= 3–100 N/cm² = 0,01–1,0 Mpa)

Tekniset tiedot voivat muuttua ilman edeltävää ilmoitusta tuotteen laadun parantamistarkoituksessa.

Tämän käyttöoppaan kuvat ovat viitteellisiä eivätkä vastaa tuotetta täsmälleen.

Tuotteen merkinnöissä tai siitä laadituissa painetuissa asiakirjoissa esitetyt arvot on saatu laboratoriotutkimuksissa asianmukaisten standardien perusteella. Nämä arvot voivat vaihdella tuotteen käyttöympäristön ja sijoituspaikan mukaan.

Tuuletuskuivausjärjestelmä

Tuuletuskuivausjärjestelmä varmistaa tiskien tehokkaan kuivauksen.
On normaalia, että tuulettimen käytön aikana kuuluu erilaista ääntä kuin pesuohjelman aikana.

Testauslaitoksen huomautus:

Suorituskykymittausten tiedot ovat saatavilla pyynnöstä. Pyynnön voi lähettää sähköpostiosoitteeseen:

dishwasher@standardloading.com

Älä unohda liittää sähköpostin mukaan testattavan tuotteen koodi-, erä- ja sarjanumeroita yhteystietojesi lisäksi. Tämän tuotteen koodi-, erä- ja sarjanumerot käyvät ilmi luukun sivuun kiinnitetystä tyyppikilvestä.

3 ASENNUS

Teetä tuotteen asennus lähimmällä valtuutetulla huoltoedustajalla. Varmista tuotteen käyttövalmiuden takaamiseksi, että sähköt, tulovesi– ja poistovesijärjestelmä ovat asianmukaiset, ennen kuin soitat valtuutetulle huoltoedustajalle. Soita muussa tapauksessa pätevälle teknikolle ja putkimiehelle niiden korjaamiseksi kuntoon.

Sijaintipaikan valmistelu ja sähkö-, vesijohtovesi- poistovesiasennukset asennuspaikalla ovat asiakkaan vastuulla.

Asennuksen ja sähköliitännät saa suorittaa vain valtuutettu huoltoedustaja. Valmistaja ei ota vastuuta vahingoista, jotka johtuvat valtuuttamattomien henkilöiden suorittamista toimenpiteistä.

Tarkista ennen asennusta silmämääräisesti, onko tuotteessa puutteita tai vikoja. Jos niitä on, älä asennuta konetta. Vahingoittuneet tuotteet aiheuttavat vaaraa turvallisuudellesi.

Varmista, että syöttö- ja poistoletkut eivät ole taitoksilla, puristuksissa tai murtuneita, kun työnnät koneen paikoilleen asennuksen tai puhdistuksen jälkeen.

Varo laitetta sijoittaessasi vahingoittamasta lattiaa, seiniä, putkistoa jne. Älä pidä kiinni laitteen luukusta tai paneelista siirtäessäsi sitä.

Asianmukainen asennussijainti

- Sijoita laite tukevalle ja tasaiselle lattialle, jolla on riittävä kantokyky! Tuote on asennettava tasaiselle alustalle, jotta luukku sulkeutuu oikein ja turvallisesti.
- Älä asenna tuotetta paikkaan, jonka lämpötila voi laskea alle 0°C-asteen.
- Jätä tuotteen ja kalusteiden väliin vähintään 1 cm:n rako.
- Aseta tuote kovalle lattialle. Älä aseta sitä pitkänukkaiselle matolle tai vastaavalle alustalle..

Älä aseta tuotetta virtajohdon päälle.

- Varmista, että laitteen sijoituspaikka mahdollistaa astioiden täyttämisen ja tyhjentämisen nopeasti ja mukavasti.
- Asenna tuote lähelle hanaa ja viemäriliitäntää. Valitse asennuspaikka niin, ettei sitä tarvitse muuttaa liitäntöjen tekemisen jälkeen.

Vesiliitännän tekeminen

Suosittelemme suodattimen liittämistä talon/huoneiston vesijohtoon koneen suojaamiseksi kunnallisten vesijohtojen tai omien vesiasennusten aiheuttamilta epäpuhtauksilta (hiekka, lika, ruoste jne.) sekä kellastumisen tai sakan muodostumisen kaltaisilta haitoilta pesuohjelman lopussa.

Sallittu veden lämpötila: enintään 25 °C

Astianpesukonetta ei saa liittää avoimiin kuumavesilaitteisiin tai virtaaviin vedenlämmittimiin.

- Älä käytä vanhaa tai käytettyä vesiletkua uudessa tuotteessa. Käytä tuotteen toimitukseen sisältyvää uutta tuloletkua.
- Liitä veden tuloletku suoraan vesihanaan. Hanasta tulevan paineen tulee olla vähintään 0,3 ja enintään 10 baria. Jos vedenpaine ylittää 10 baria, väliin on asetettava paineentasausventtiili.
- Kun olet tehnyt liitännät, avaa hanat kokonaan auki tarkistaaksesi putket vesivuotojen varalta.

Käytä ruuvattavaa letkunkiristintä veden tuloletkun kiinnittämiseen vesihanaan, jossa on ¾ tuuman ulkoinen kierre. Käytä tarvittaessa suodatinta roskien suodattamiseksi putkista.

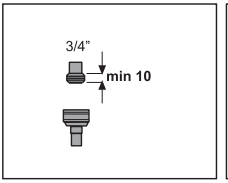

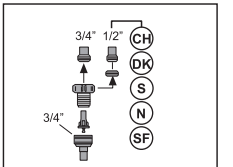

Turvallisuuden varmistamiseksi vesihana on syytä sulkea kokonaan, kun pesuohjelma on lopussa.

Liitäntä veden poistoon

Veden poistoletkun voi liittää suoraan veden poistoaukkoon tai pesualtaan tyhjennysaukkoon. Tämän liitännän pituuden on oltava vähintään 50 cm ja enintään 100 cm lattiasta. Yli 4 metriä pitkä poistoletku jättää tiskin likaiseksi.
Liitä veden poistoletku poistoletkuun taivuttamatta sitä mutkalle. Liitä veden poistoletku tiukasti poistoputkeen estääksesi sitä irtoamasta koneen käytön aikana.

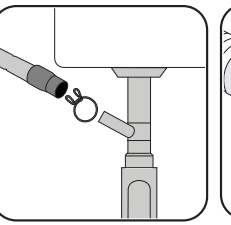

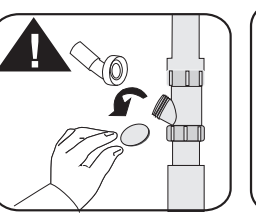

WaterProtect+

Suojaa WaterProtect+-järjestelmä letkun mahdollisilta vesivuodoilta. Veden pääsy järjestelmän venttiilirasiaan on estettävä. Muuten sähköosat vahingoittuvat. Jos WaterProtect+-järjestelmä vahingoittuu, irrota tuote verkkovirrasta ja ota yhteyttä valtuutettuun huoltoedustajaan.

Koska letkusarja sisältää sähköliitäntöjä ja -osia, älä koskaan lyhennä tai pidennä letkua jatkoletkuilla.

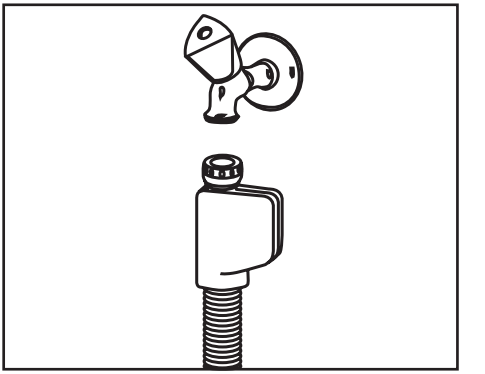

	Poistoputki on liitettävä viemärijärjestelmään. Sitä ei saa liittää pintavesijärjestelmiin.

Jalan säätäminen

Jos tuotteen luukku ei sulkeudu kunnolla tai jos kone keinuu, kun työnnät sitä kevyesti, tuotteen jalkoja on säädettävä. Säädä tuotteen jalkoja tuotteen toimitukseen kuuluvan asennusoppaan ohjeiden mukaisesti.

Sähköliitäntä

Liitä tuote "Tekniset tiedot" taulukossa annettujen arvojen mukaisella sulakkeella suojattuun maadoitettuun pistorasiaan. Yrityksemme ei ota vastuuta vahingoista, jotka johtuvat tuotteen käyttämisestä ilman paikallisten säädösten mukaista maadoitusta.

- Liitännän on oltava kansallisten säädösten mukainen.
- Virtakaapelin pistokkeen on oltava helppopääsyisessä paikassa asennuksen jälkeen.

	Irrota tuote verkkovirrasta pesuohjelman päätyttyä.

- Jännite ja sallittu sulake tai katkaisijasuojaus on määritetty ”Tekniset tiedot”-osassa . Jos talon sulakkeen tai katkaisijan nykyinen arvo on alle 16 ampeeria, anna pätevän sähköteknikon asentaa 16 ampeerin sulake.
- Määritetyn jännitteen on oltava sama kuin käytettävän virran jännite.
- Älä tee liitäntöjä jatkokaapeleilla tai jatkopistorasioilla.

	Vahingoittunut virtajohto on jätettävä valtuutetun huoltoedustajan vaihdettavaksi.

	Jos pesukone on varustettu sisävalolla, lamppuvian ilmetessä lampun saa vaihtaa vain valtuutettu huoltoedustaja.
	Jos tuotteessa on vika, sitä ei saa käyttää ennen kuin valtuutettu huoltoedustaja on korjannut sen! Sähköiskun vaara!

Ensimmäinen käyttö

Ennen kuin alat käyttää tätä tuotetta, varmista, että kaikki valmistelut on tehty kappaleiden "Tärkeitä turvallisuusohjeita" ja "Asennus" ohjeiden mukaisesti.

- Pese ensimmäinen koneellinen tyhjänä lyhin ohjelma käytämällä pesuainetta. Lisää suolasäiliöön ensimmäisen käytön yhteydessä litra vettä ennen kuin täytät sen suolalla

	Koneessa voi olla vähän vettä tehtaan laatutestien jäljiltä. Tästä ei koidu tuotteelle haittaa.

4 VALMISTELUT

Energiansäästövinkkejä

Seuraavat tiedot auttavat sinua käyttämään tuotetta taloudellisella ja energiatehokkaalla tavalla.
Pyyhi kaikki karkeat ruokatahrat astioista ennen kuin asetat ne koneeseen.
Käynnistä kone vasta kun se on kokonaan täynnä.
Valitessasi ohjelman, katso ”Ohjelmatiedot ja keskimääräinen kulutustaulukko".
Älä käytä enempää pesuainetta kuin pakkauksessa on suositeltu.

Vedenpehmennysjärjestelmä

Tuote on varustettu vedenpehmennysjärjestelmällä joka vähentää ottoveden kovuutta. Tämä järjestelmä pehmentää ottoveden tasolle joka mahdollistaa astioiden pesun riittävän korkealaatuisesti.

	Vesijohtoveden kovuutta tulee pehmentää jos se on yli 7° dH. Muuten ionit joista veden kovuus aiheutuu kerääntyvät astioiden pinnoille ja voivat vaikuttaa haitallisesti tuotteen pesu-, kiilto- ja kuivaustulokseen.

Vedenpehmennysjärjestelmän säätäminen

Pesu-, huuhtelu- ja kuivausteho kasvaa kun vedenpehmennysjärjestelmä säädetään oikein.
Aseta veden kovuus tässä oppaassa olevan veden kovuustason ohjeen mukaan.
Käytä koneen mukana tulevaa testiliuskaa alapuolella olevien ohjeiden mukaisesti määrittääksesi tuloveden kovuuden.

a	b	c	d	e	f
			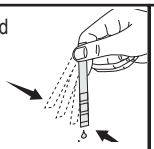		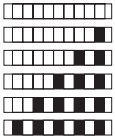
Ota testiliuska pois paketista.	Avaa hana ja anna veden juosta noin 1 minuutin ajan.	Pidä testiliuskaa vedessä noin 1 sekunnin ajan.	Ota testiliuska pois paketista ja ravista sitä.	Odota 1 minuutti.	Testiliuska näyttää veden kovuuden.

Tuloveden kovuustason määrittämisen jälkeen:

1. Paina ja pidä pohjassa asetukset-näppäintä kun olet ensin käynnistänyt koneen. Asetukset-valikko avautuu ruutuun laskennan 3, 2, 1 päätteeksi.
2. Siirry kohtaan (r..) ruudulla painamalla ohjelmanäppäintä.
3. Käytä aikaviive-näppäintä säätääksesi veden kovuustasoa tuloveden kovuuden mukaan. Katso oikea asetus kohdasta ”Veden kovuustason säätötaulukko”.
4. Paina päälle/pois-näppäintä tallentaaksesi asetuksen.

Veden kovuustason säätötaulukko

Kovuustaso	Englantilainen veden kovuustaso °dE	Saksalainen veden kovuustaso °dH	Ranskalainen veden kovuustaso °dF	Veden kovuustason merkkivalo
0. taso	0-5	0-4	0-8	Paina aikaviive-näppäintä kytkeäksesi veden kovuustason asentoon 1. (r1)
1. taso	6-9	5-7	9-13	
2. taso	10-15	8-12	14-22	Paina aikaviive-näppäintä kytkeäksesi veden kovuustason asentoon 2. (r2)
3. taso	16-19	13-15	23-27	Paina aikaviive-näppäintä kytkeäksesi veden kovuustason asentoon 3. (r3)
4. taso	20-24	16-19	28-34	Paina aikaviive-näppäintä kytkeäksesi veden kovuustason asentoon 4. (r4)
5. taso	25-62	20-50	35-90	Paina aikaviive-näppäintä kytkeäksesi veden kovuustason asentoon 5. (r5)

Suorita sama kovuustason säätö jonka olet asettanut ohjauspaneelista myös uudelleensäätökytkimen kanssa. Jos esimerkiksi olet säätänyt kovuustason ohjauspaneelista “3. tasolle”, aseta uudelleensäätökytkin myös 3. tasolle.

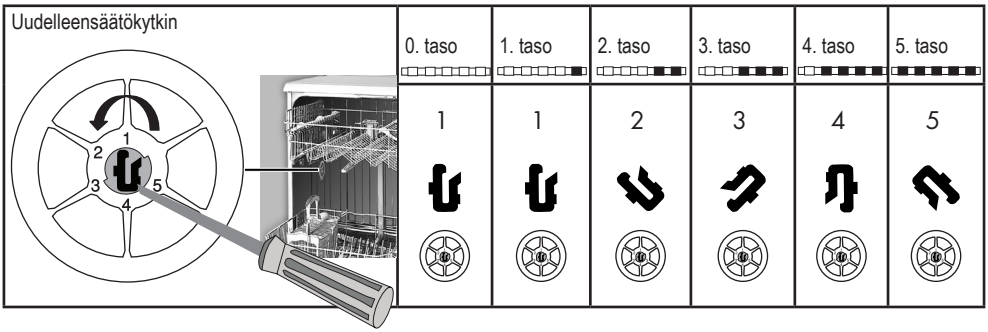

Jos käyttämäsi veden kovuustaso on yli 90 °dF tai jos käytät kaivovettä, on suositeltavaa käyttää suodatinta ja vedenpuhdistuslaitetta.
Jos käyttämäsi veden kovuustaso on alle 13 °dF, astianpesukoneessa ei tarvitse käyttää suolaa. Tässä tapauksessa, "suolan merkkivalo" (jos sellaista on) palaa koneen näyttöpaneelissa jatkuvasti.
Jos veden kovuustaso on asetettu tasolle 1, "suolan merkkivalo" palaa jatkuvasti, vaikka suolan käyttö ei olisikaan tarpeen. Jos käytät suolaa tässä tapauksessa, suolaa ei kulu eikä valo syty palamaan.

	Jos siirrät koneen uuteen asuntoon, veden kovuustasoa on tarpeen uudelleensäätää ottaen huomioon yläpuolella annetut ohjeet uuden asunnon tuloveden kovuuden mukaisesti. Koneesi esittää viimeisimmän sille asetetun veden kovuustason.

Suolan lisääminen

Veden pehmennysjärjestelmä tulee virkistää jotta tuote toimii samalla suorituskyvyllä jatkuvasti. Tätä tarkoitusta varten käytetään pesusuolaa.

	Käytä vain erityisesti astianpesukoneille tarkoitettua pehmennyssuolaa.

	On suositeltavaa käyttää rakeista tai jauhemaista pehmennyssuolaa vedenpehmennysjärjestelmän kanssa. Älä käytä suolaa joka ei liukene veteen, kuten ruokasuolaa tai tavallista suolaa. Muussa tapauksessa järjestelmän suorituskyky voi alentua aikojen kuluessa.

	Suolasäiliö täyttyy vedellä, kun käynnistät koneen. Tämän vuoksi, lisää suolaa ennen koneen käynnistämistä.

1. Irrota ensin alempi kori lisätäksesi pehmennysuolaa.
2. Kierrä suolasäiliön kantta vastapäivään avataksesi sen (A, B).

3. Lisää 1 litra vettä koneen suolasäiliöön ensimmäisellä käyttökerralla (C)

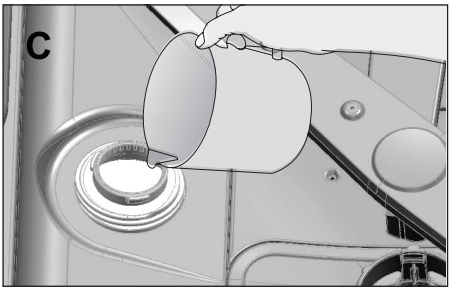

4. Täytä suolasäiliö suolalla käyttäen suolakanavaa (D). Nopeuttaaksesi suolan liukenemista veteen, sekoita seosta lusikalla.

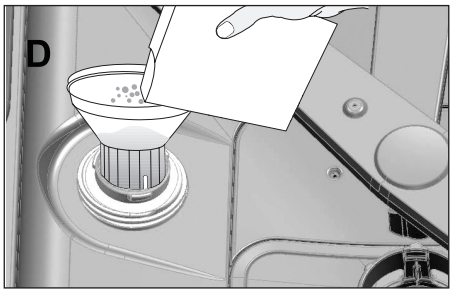

Suolasäiliöön mahtuu kerralla 2kg pehmennysuolaa.

5. Aseta kansi takaisin paikoilleen ja kiristä sitä suolasäiliön ollessa täynnä.

Lisää suolaa juuri ennen koneen käynnistämistä. Näin ylitsevuotava suolavesi tulee huuhdelluksi välittömästi, ehkäisten korroosiovaaran koneessa. Jos et käynnistä pesua heti, käynnistä kone ilman astioita käyttäen lyhyintä mahdollista ohjelmaa.

Koska eri pesusuolamerkit sisältävät erikokoisia hiukkasia ja koska veden kovuus voi vaihdella alueittain, suolan liukeneminen veteen voi kestää muutaman tunnin. Tämän vuoksi pesusuolan merkkivalo palaa hetken suolan lisäämisen jälkeen.

Pesuaine

Voit käyttää jauhemaista, tablettimuotoista tai nestemäistä/geelimäistä pesuainetta pesukoneessa.

Käytä vain erityisesti astianpesukoneille tarkoitettua pesuainetta. Suosittelemme että et käytä pesuaineita jotka sisältävät klooria tai fosfaattia sillä ne ovat haitallisia ympäristölle.

Pesuaineen lisääminen

Kiinnitä huomiota varoituksiin pesuainepakkauksissa saadaksesi paremman pesu- ja kuivaustuloksen. Ota yhteyttä pesuvalmistajaan saadaksesi lisätietoja asiasta.

Älä laita liuottimia pesuainelokeroon. Räjähdysvaara!

Lisää pesuainetta pesuainelokeroon juuri ennen koneen käynnistämistä alla olevien ohjeiden mukaisesti.

1. Työnnä salpa oikealle avataksesi pesuainelokeron kannen (A).

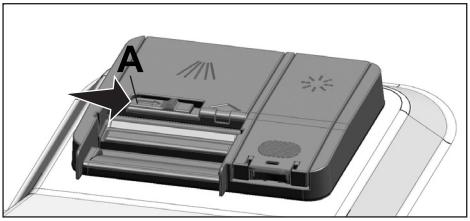

2. Laita suositeltu määrä jauhemaista, nestemäistä/geelimäistä tai tablettimuotoista pesuainetta pesuainelokeroon.

Pesuainelokeron sisällä on tasomerkinnät joiden avulla voit annostella tarvittavan määrän jauhemaista tai nestemäistä/ geelimäistä pesuainetta. Lokeroon mahtuu enintään 45 cm^3 pesuainetta. Annostele pesuainetta pesuainelokeron 15 cm^3 tai 25 cm^3 merkkiin asti riippuen koneen täyttö- ja/tai astioiden likaantumisasteesta. Yksi tabletti on tarpeeksi käytettäessä pesuainetabletteja.

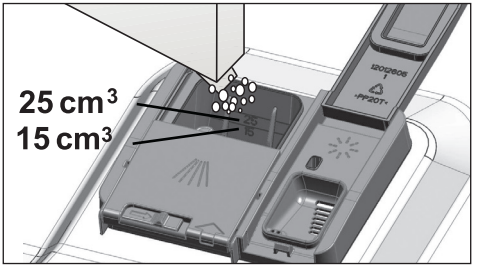

3. Paina pesuainelokeron kansi takaisin paikoilleen sulkeaksesi sen. Kuulet ”napsahduksen” kannen mennessä kiinni.

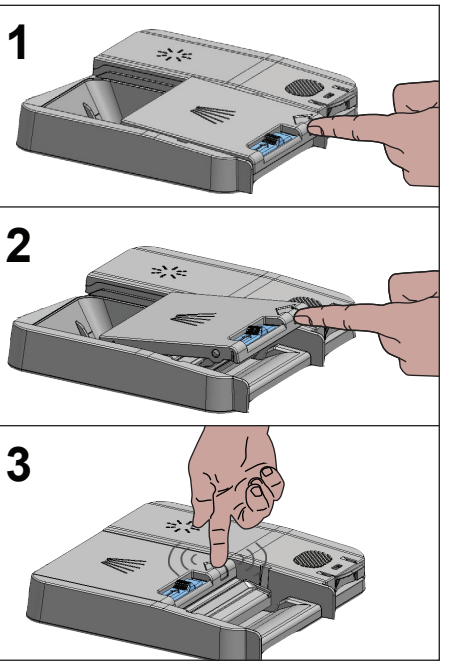

Käytä jauhemaista pesuainetta lyhyissä ohjelmissa ilman esipesua sillä tabletin liukoisuus vaihtelee lämpötilasta ja pesuajasta riippuen.

Tablettimuotoinen pesuaine

Tavanomaisten pesuainetablettien lisäksi, saatavilla on myös pesuainetabletteja jotka sisältävät pehmennyssuolan ja/tai huuhteluaineen. Jotkin tablettimuotoiset pesuaineet sisältävät lisäksi erityisiä kemikaaleja kuten lasinsuoja-aineen ja teräksenhoitoaineen. Nämä tabletit toimivat tiettyyn veden kovuustasoon asti (21 ° dH). Pehmennyssuolaa ja huuhteluainetta pitää myös käyttää yhdessä pesuaineen kanssa jos veden kovuustaso on yli edellä mainitun raja-arvon.

Paras pesutulos saavutetaan käyttämällä pesuainetta, huuhtelukirkastetta sekä pehmennyssuolaa erikseen.

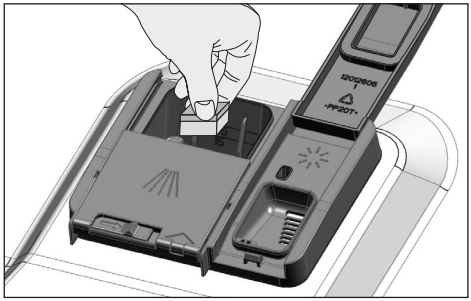

Noudata pesuainevalmistajan pakkauksessa olevia ohjeita tablettimuotoista pesuainetta käytettäessä.

Ota yhteyttä pesuainevalmistajaan jos astiasi ovat kosteita ja/tai jos huomaat kalkkitahroja, erityisesti laseissa, pesuohjelman ollessa valmis, tablettimuotoista pesuainetta käytettäessä.

Siirtyessäsi jauhemaiseen pesuaineeseen tablettimuotoisen pesuaineen käytön jälkeen:

1. Varmista että pesusuola ja huuhtelukirkastesäiliöt ovat täynnä.
2. Aseta veden kovuus korkeimmalle tasolle ja käynnistä kone tyhjänä.
3. Kun ohjelma on kulunut loppuun, katso käyttöoppaasta veden kovuustason ohje ja säädä se veden kovuuden mukaisesti.
4. Suorita tarvittavat huuhtelukirkasteen asetukset.

Huuhtelukirkaste

Pesukoneessa käytettävä huuhtelukirkaste on erikoisyhdistelmä joka pyrkii lisäämään kuivaustehoa ja estää vesi- tai kalkkitahrojen muodostumista astioissa. Tämän vuoksi, ole huolellinen annostellessasi huuhtelukirkastetta huuhtelukirkastesäiliöön ja käytä vain erityisesti astianpesukoneelle tarkoitettuja huuhtelukirkasteita.

1. Avaa huuhtelukirkastesäiliön kansi painamalla sen salpaa.

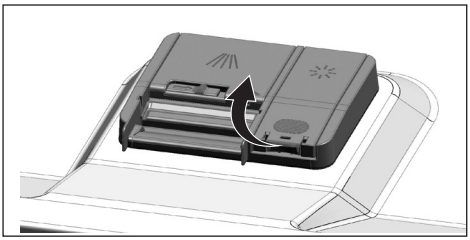

2. Täytä säiliö “MAX”-merkin tasolle asti.

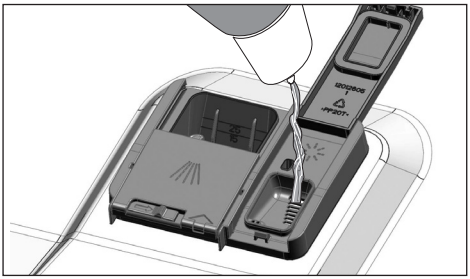

3. Paina hieman pesuainelokeron pisteestä (B) sulkeaksesi sen.

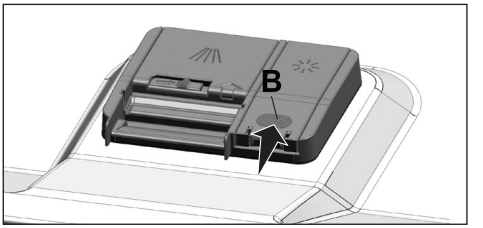

4. Jos astioissa on tahroja pesun jälkeen, määrää tulee nostaa ja jos astioista jää sininen vana niitä käsin kuivattaessa, määrää tulee laskea. Annostelijan oletusasetus on 3.

	Huuhtelukirkasteen annosteleminen on kuvattu kohdassa "huuhtelukirkasteen määrän annosteleminen" osiossa koneen käyttäminen.

	Pyyhi pois säiliön ulkopuolelle roiskunut huuhtelukirkaste. Huuhtelukirkaste joka on vahingossa roiskunut aiheuttaa vaahtoamista ja heikentää pesutulosta.

Astiat joita ei voida pestä astianpesukoneessa

- Älä koskaan pese astioita jotka sisältävät tupakan tuhkaa, palaneita kynttilöitä, väriaineita, kemikaaleja jne. astianpesukoneessa.
- Älä laita hopeisia astioita tai ruokailuvälineitä joissa on puinen, luinen, liimattu, tai kuumuutta kestämätön varsi, äläkä kuparilla tai tinalla päällystettyjä astioita astianpesukoneeseen.

	Koristeelliset posliiniastiat sekä alumiini- ja hopeaesineet voivat haalistua tai himmentyä pesun jälkeen samalla tavalla kuin käsinpesun yhteydessä. Jotkin herkät lasityypit ja kristallilasit voivat samentua aikojen kuluessa. Suosittelemme että tarkistat ovatko astiat jotka aiot ostaa pesun ja erityisesti konepesun kestäviä.

Astioiden asettaminen astianpesukoneeseen

Voit käyttää astianpesukonettasi optimaalisella tavalla energiankulutuksen sekä pesu- ja kuivaustuloksen suhteen vain jos asetat astiat koneeseen hyvässä järjestyksessä.

- Pyyhi kaikki karkeat ruokatahrat (luut, siemenet, jne.) astioista ennen kuin asetat ne koneeseen.
- Aseta ohuet, kapeat astiat korien keskiosaan jos suinkin mahdollista.
- Aseta erittäin likaiset ja suuret astiat alempaan koriin ja pienemmät, herkemmät ja kevyemmät astiat ylempään koriin.
- Aseta koverat astiat kuten maljat, lasit ja paistinpannut pesukoneeseen väärinpäin. Näin niiden sisään ei kerry vettä pesun aikana.

	Välttääksesi mahdollisen loukkaantumisen, aseta terävät ja teräväkärkiset astiast kuten haarukkaottimet, leipäveitset jne. ylösalaisin niin että niiden terävät kärjet osoittavat alaspäin tai että ne sijaitsevat vaakasuorassa lautaskorissa.

Pura astia ensin alakorista ja sitten yläkorista.

Astianpesukoneen täyttöehdotuksia

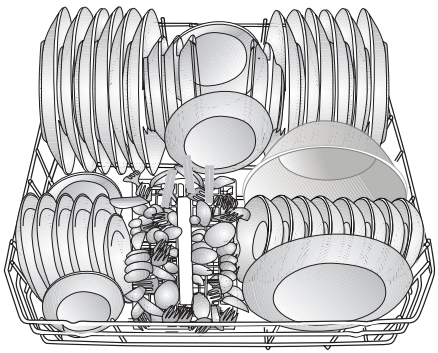

Alakori

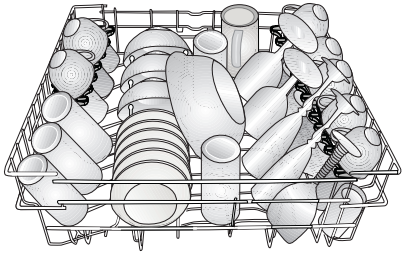

Yläkori

Astianpesukoneen täyttäminen väärin

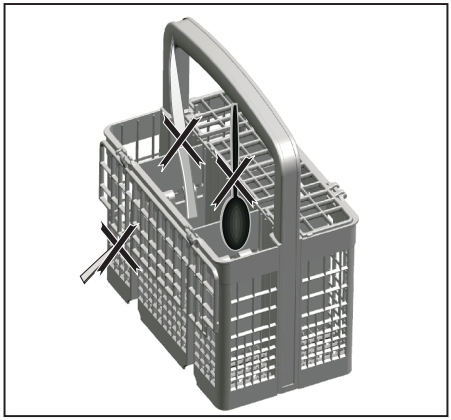

Astianpesukoneen täyttäminen väärin

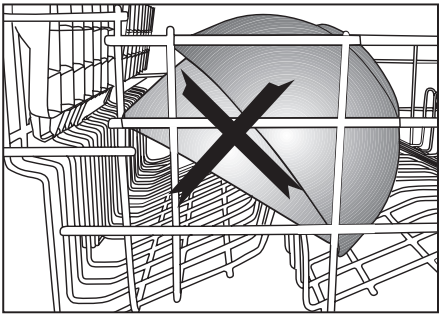

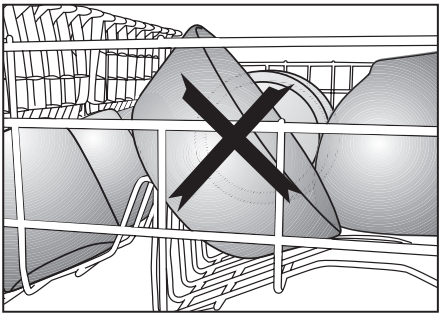

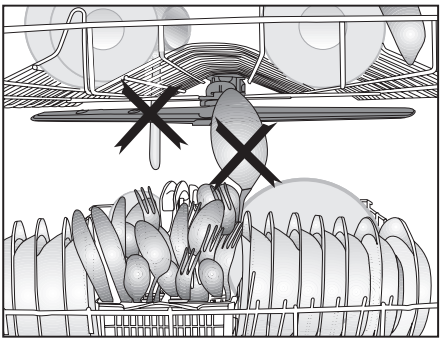

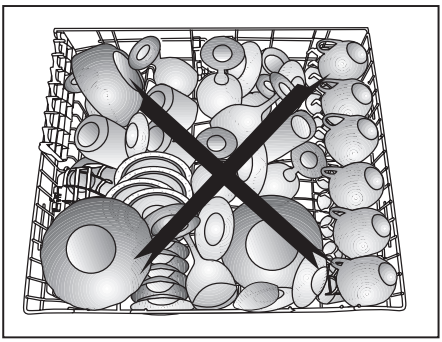

Kokoon menevät ylemmän korin piikit

Voit käyttää kokoontaitettavia piikkejä kun tarvitset suuremman tilan astioille astianpesukoneen yläkorissa.
Kaada kokoon menevät piikit vaakatasoon, tartu piikkeihin keskeltä ja työnnä kuvassa olevien nuolien suuntaan. Aseta isot astiat näin saatuun lisätilaan. Piikit voi nostaa takaisin pystyyn helposti nostamalla ne ylös.

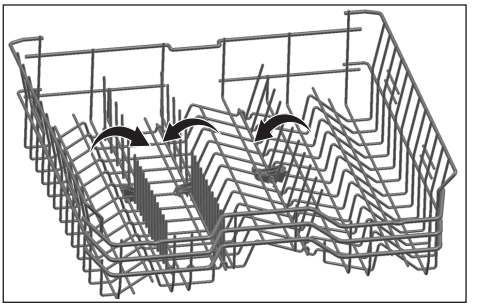

Piikkien kaataminen vaakatasoon kärjistä kiinni pitäen voi aiheuttaa niiden vääntymisen. Tämän vuoksi, ota kiinni piikkien kannoista kaataaksesi tai nostaaksesi ne vaaka- tai pystytasoon.

Alakorin pulloritilä

Pulloritilä on suunniteltu pitkien astioiden, joissa on leveä suuaukko, pesemiseen. Voit irrottaa pulloritilän korista, kun se ei ole käytössä, vetämällä sitä molemmilta sivuilta (H).

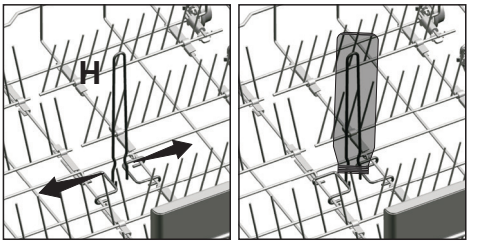

Yläkorin korkeussäädettävä ritilä

Käytä koneen yläkorin säädettäviä ylä- ja alaosia liu'uttamalla niitä ylös tai alas lasien, kuppien jne. korkeuden mukaan (A, B, C).

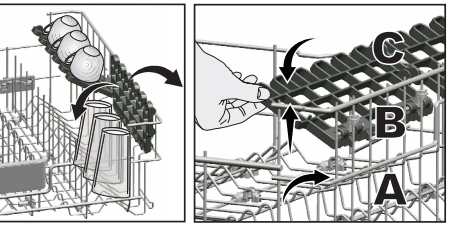

Ruokailuvälinekori

Ruokailuvälinekori on suunniteltu niin, että astiat, esim. veitset, haarukat, lusikat ym. saadaan pestyä mahdollisimman puhtaiksi. Koska ruokailuvälinekorin voi irrottaa (A, B), saat lisää tilaa asettaessasi astioita yläkoriin ja vapautat tilaa erikokoisille astioille.

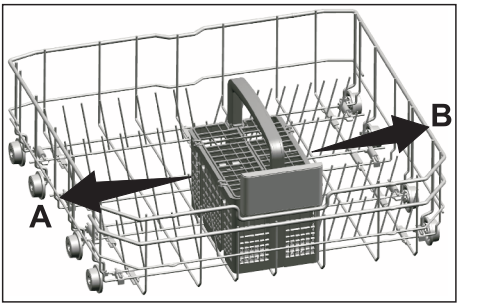

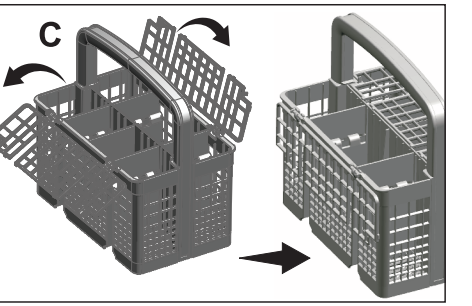

Yläkorin korkeuden säätäminen

Ylemmän korin korkeudensäätömekanismi on suunniteltu siten että voit käyttää koneen suurta tilaa koneesi ala- tai yläosiossa tarvittaessa säätämällä korkeutta ylös- tai alaspäin korisi ollessa tyhjä tai täynnä.

Tämän mekanismin ansiosta voi käyttää koria kolmessa eri asennossa, eli ala-, keski-, ja yläasennossa (1, 2, 3).

1. Nostaaksesi korin, ota yläkorin piikeistä kiinni molemmin käsin korin ollessa alimmassa asennossa ja vedä ne ylös (A).
2. Kuulet ”napsahduksen” mekanismin vasemmalta ja oikealta puolelta, mikä osoittaa että kori on saavuttanut seuraavan tason. Vapauta kori.

Toista toimenpide jos korkeus ei ole riittävät.

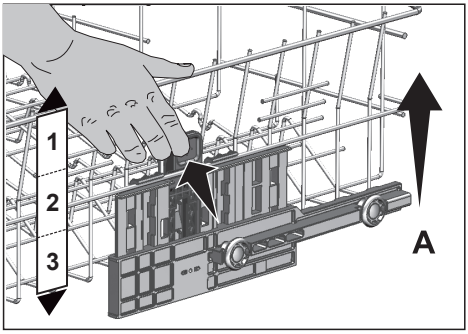

Madaltaaksesi korin, sen ollessa ylimmässä asennossa:

1. Ota kiinni alemman korin piikeistä molemmin käsin, nosta koria hieman ylöspäin ja paina ja vapauta samanaikaisesti salvat kuvan mukaisesti. (B).
2. Laske kori nykyisestä asennosta alemmaksi.
3. Vapauta kori kun sitä on laskettu yksi taso alemmaksi.

Toista toimenpide jos korkeus ei ole riittävät.

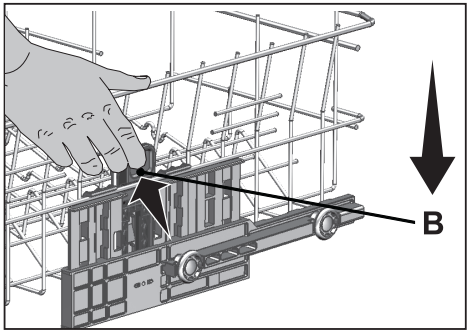

	Liikkumismekanismi ei välttämättä toimi oikein jos ylempi kori on ylitäytetty tai jos paino ei jakaudu tasaisesti. Raskaamman kuormituksen yhteydessä on vaara että kori putoaa yhden tason alaspäin.

	Varmistu siitä että säätömekanismi on samassa asennossa yläkorin vasemmalla sekä oikealla puolella.

Koottavat alakorin ritilät

Kuusiosaiset, astianpesukoneen alakorissa sijaitsevat koottavat ritilät (A) on suunniteltu helpottamaan suurten astioiden kuten kattiloiden ja kulhojen jne. sijoittamista. Voit luoda suurempia tiloja taittelemalla ritilöitä yksitellen tai kaikki kerralla.

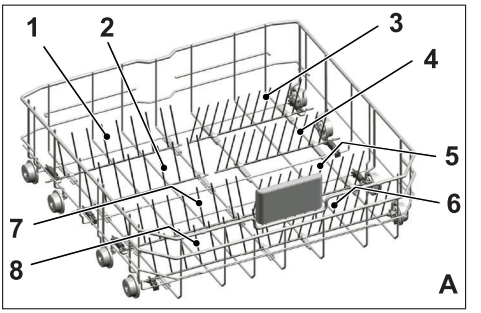

Voi asettaa koottavat ritilät vaaka-asentoon tarttumalla ritilään keskeltä ja työntämällä nuolien suuntaan (B). Ritilät saat takaisin pystyasentoon nostamalla ne paikoilleen. Koottavat ritilät naksahtavat takaisin salpaan (C).

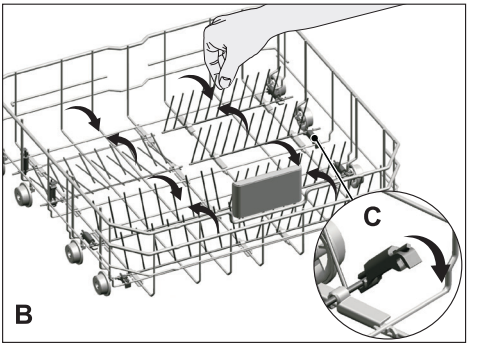

Jos asetat ritilät vaaka-asentoon pitämällä kiinni niiden kärjistä, ne saattavat taipua. Siirrä siksi ritilöitä oikealla tavalla pitämällä kiinni keskeltä varsista ja työntämällä niitä vaaka- tai pystyasentoon nuolen suuntaan.

Tray Wash -tuet

Käytä tukia pestäksesi pellit alakorissa. Katso sopiva ohjelma ja toimintovalinta lisätoiminnot-osasta.

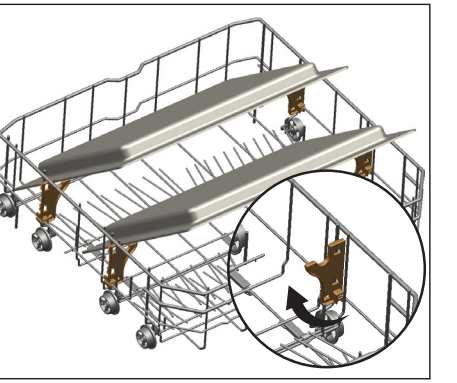

Ylempi ruokailuvälinekori

Ylempi ruokailuvälinekori on suunniteltu ruokailuvälineiden kuten haarukoiden, lusikoiden jne. pesemistä varten asettamalla ne korin ristikon väliin.

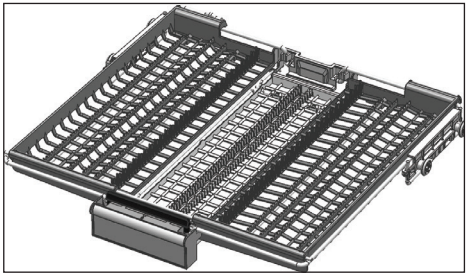

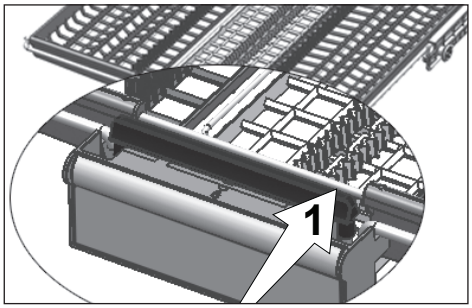

Malleissa jotka sisältävät osittaisen siirto-ominaisuuden, kahvassa olevan painikkeen (1) avulla voit siirtää keskikorin alempaan asentoon jolloin järjestelmä voidaan avata. Näin vasenta ja oikeaa sivukoria voidaan käyttää erikseen.
Sivukorien irrottamisen mahdollistaman vapaan tilan avulla yläkori voidaan täyttää pitkillä astioilla.

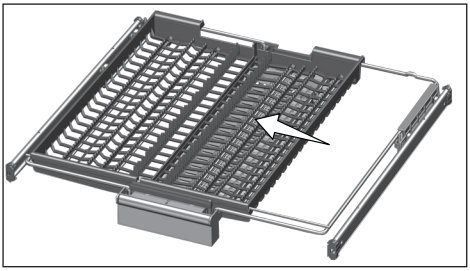

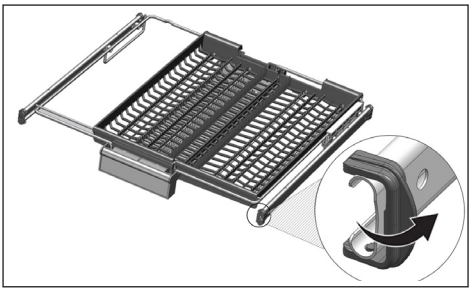

Keskimmäisen korin ollessa alimmassa tasossa, voit täyttää sen pitkillä/korkeilla astioille kuten kahvikupit, kauhat jne. Sivukorien nojatessa kahteen sivuseinään, kahvaa voi vetää, jotta keskimmäistä koria voidaan nostaa ja järjestelmä voidaan lukita.

5 KONEEN KÄYTTÄMINEN

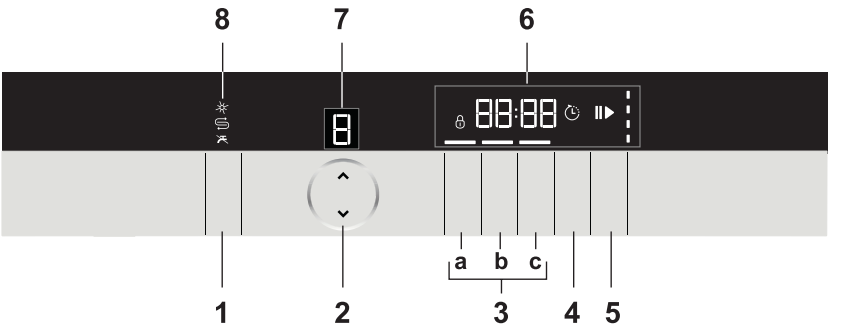

1. Päälle/pois-näppäin
2. Ohjelmanvalintanäppäimet
3. Toimintonäppäimet
   a) Lapsilukkonäppäin / Express-toiminto
   b) Asetukset-näppäin / TrayMaster-toiminto
   c) IonFresh toiminto
4. Viiveajastin-näppäin
5. Käynnistä/keskeytä/peruuta-näppäin
6. Näyttö
7. Ohjelman merkkivalo
8. Huuhtelukirkaste (✳) / pesusuola (⛁) / vedentulo katkaistu (🚿) varoitusmerkkivalot

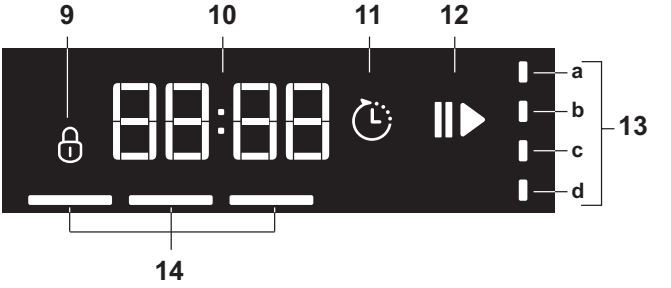

9. Lapsilukon merkkivalo
10. Ruudun tietorivi
11. Viiveajastimen merkkivalo
12. Käynnistä (▶) / Keskeytä (❚❚) merkkivalo
13. Ohjelmakulun seurantamerkkivalot
    a) Pesun merkkivalo
    b) Huuhtelun merkkivalo
    c) Kuivauksen merkkivalo
    d) Ohjelma valmis -merkkivalo
14. Toiminto valittu -merkkivalo

Näppäimet

Päälle/pois-näppäin

Käytetään koneen käynnistämiseen ja sammuttamiseen.

Paina päälle/pois-näppäintä käynnistääksesi koneen. Kuulet merkkiäänen jonka jälkeen kone käynnistyy 1 sekunnin kuluessa.

Paina päälle/pois-näppäintä 1 sekunnin ajan sammuttaaksesi koneen. Kuulet merkkiäänen jonka jälkeen kone sammuu 1 sekunnin kuluessa. Sammuttaaksesi koneen ohjelman aikana, paina ja pidä pohjassa pois-näppäintä 3 sekunnin ajan. Muotoa "3", "2", "1" oleva laskenta tulee näkyviin näyttöön. Kone sammuttaa itsensä 3 sekunnin kuluttua.

Kone käynnistyy käyttäen eko-ohjelmaa sitä käynnistettäessä, jolloin eko-ohjelman numero ilmestyy ruutuun. Näytön merkkivalot sammuvat koneen ollessa pois päältä.

Käynnistä / keskeytä / peruuta-näppäin

Käytetään valitun ohjelman tai toiminnon käynnistämiseen, keskeyttämiseen tai peruuttamiseen.

Ohjelmanvalintanäppäimet

Käytetään valitsemaan ohjelma ohjelmatietojen ja keskimääräisen kulutustaulukon mukaan.

Viiveajastin-näppäin

Käytetään asettamaan viiveajastimen kesto.

Koneen alkuvalmistelut

1. Avaa astianpesukoneen luukku.
2. Aseta astiat koneeseen ohjekirjassa kuvatulla tavalla.
3. Varmistu siitä että koneen ylemmät ja alemmat siipipyörät voivat pyöriä vapaasti.
4. Laita riittävä määrä pesuainetta pesuainelokeroon.
5. Tarkista pesusuolan ja huuhtelukirkasteen merkkivalot ja lisää pesusuolaa ja/tai huutelukirkastetta tarvittaessa.
6. Sulje pesukoneen luukku.

Ohjelmanvalinta

1. Paina päälle/pois-näppäintä käynnistääksesi koneen.
2. Katso "ohjelmatiedot ja keskimääräinen kulutustaulukko" valitaksesi sopivan ohjelman astioillesi.
3. Paina ohjelmanvalintanäppäimiä kunnes valitsemasi ohjelman numero ilmestyy ruutuun.

Ohjelmataulukko									
Ohjelman numero	**0**	**1**	**2**	**3**	**4**	**5**	**6**	**7**	**8**
Ohjelman nimi	SelfCare (Koneenpesu)	Eco *	Auto 40-65°C	All-in-Wash	Tehopesu	Pikapesu 58'	GlassCare	Mini 30'	Esipesu
Pesulämpötila	-	50 °C	40 °C-65 °C	-	70 °C	60 °C	40 °C	35 °C	-
Likaisuusaste	Tätä ohjelmaa suositellaan käytettävän 1–2 kuukauden välein koneen puhdistamiseksi ja hygienian ylläpitämiseksi. Ohjelmaa tulee käyttää koneen ollessa käynnissä. Jotta ohjelmalla saavutetaan tehokas tulos, sen kanssa suositellaan käytettävän astianpesukoneille tarkoitettuja erityispuhdistusaineita.	Taloudellisin pesuohjelma normaalisti likaantuneille astioille, jotka odottavat vuoroaan.	Määrittelee likaisuusasteen ja asettaa lämpötilan ja pesuveden määrän sekä pesun keston automaattisesti. Sopii kaikentyyppisille tiskeille.	Sopivin päivittäispesuohjelma sekatiskeille, mukaan lukien muoviastiat. Kun arat lasiastiat pestään yläkorissa, kattilat ja tarjottimet voi pestä alakorissa.	Sopii hyvin likaisille astioille, kattiloille ja pannuille.	Päivittäinen pesuohjelma, jossa normaalisti likaantuneet astiat, jotka odottavat vuoroaan pestään nopeimmin.	Erikoisohjelma arkojen lasiastioiden hellävaraiseen puhdistukseen.	Sopii lievästi likaantuneille astioille, jotka on raaputettu tai esipesty.	Sopii likaantuneiden tiskien jäänteiden puhdistukseen, kun ne pidetään odottamassa koneessa muutaman päivän ajan ja siten estämässä pahan hajun syntymisen.
	-	Keski	Keski-Korkea	Keski	Korkea	Keski	Vähän	Vähän	-
Esihuuhtelu	-	+	+	+	+	-	+	-	+
Pesu	-	+	+	+	+	+	+	+	-
Kuivaus	-	+	+	+	+	+	+	-	-
Kesto (min)	75	227	110-173	203	170	58	120	30	15
Vesi (l)	15,2	9,5	9,4-12,4	19	16,8	10,6	13,6	10,8	4
Energia (kWh)	0,70	0,83	0,90-1,45	1,53	1,51	1,18	1,20	0,80	-

Taulukossa mainitut kulutusarvot on määritetty standardinmukaisissa olosuhteissa. Todelliset kulutusarvot voivat tämän vuoksi poiketa taulukon arvoista. * Testilaitoksen käyttämä ohjelma Standardin EN 50242 mukaiset testit on suoritettava vedenpehmentimen suolasäiliö ja huuhtelukirkastesäiliö täynnä käyttäen testiohjelmaa.

Lisätoiminnot

Astianpesukoneesi ohjelmat on suunniteltu saavuttamaan paras puhdistustulos ottamalla huomioon lian tyyppi, likaantumisen aste sekä pestävien astioiden ominaisuudet. Lisätoimintojen avulla voit säästää aikaa, vettä ja energiaa sekä pestä astiat huolellisemmin oman käyttötarkoituksesi mukaisesti.

	Lisätoiminnot voivat muuttaa ohjelman kestoa.

	Lisätoiminnot eivät ole yhteensopivia kaikkien ohjelmien kanssa. Jos lisätoiminto ei ole yhteensopiva ohjelman kanssa, sen merkkivalo ei syty palamaan.

Käyttääksesi lisätoimintoa pesuohjelman kanssa:

1. Valitse haluamasi ohjelma painamalla ohjelmanvalintanäppäintä.
2. Jos valitset lisätoiminnon ohjelman valitsemisen yhteydessä, sen symboli ilmestyy ruutuun. Jos lisätoimintonäppäintä painetaan uudelleen, symboli katoaa ja valinta peruutetaan.

Express-toiminto

Toiminto lyhentää valitun pesujakson aikaa ja pienentää vedenkulutusta ottamalla käyttöön pesun korkeammalla paineella.

TrayMaster-toiminto

Valitse Intensive 70°C -ohjelma ja paina toimintonäppäintä toiminnon suorittamiseksi.

Automaattinen tabletti -toiminto

Automaattinen tabletti -toiminto tunnistaa yhdistelmätabletin käytön automaattisesti.

	Tablettimuotoista pesuainetta käytettäessä kuivausteho kasvaa säädettäessä lämpötilaa ja kestoa vastaavasti.

Tämän ominaisuuden avulla, sinun ei tarvitse painaa mitään painiketta tablettimuotoista pesuainetta käytettäessä.

Ominaisuus voidaan asettaa päälle automaattista tunnistamista varten.

Kytkeäksesi / sammuttaaksesi toiminnon:

1. Kun olet ensin käynnistänyt koneen, paina asetukset-näppäintä kunnes 3, 2, 1 laskenta on suoritettu ruudulla.
2. Paina ohjelmanvalintanäppäintä aktivoidaksesi a: tilan. Automaattinen pesuaineentunnistustoiminto sammuu asennossa “a:0” ja kytkeytyy päälle asennossa "a:1". Valitse haluamasi vaihtoehto käyttäen viivetoimintonäppäintä.
3. Paina päälle/Pois-näppäintä tallentaaksesi asetuksen.

IonFresh toiminto

Paina paneelin IonFresh-toiminnon painiketta aktivoidaksesi IonFresh-toiminnon. Toiminnon ollessa aktiivinen, järjestelmä on käytössä jaksoittain ja estää liankertymisen aiheuttaman hajujen muodostumisen. Jos toiminto on valittu, se on käytössä, kun astianpesukone on sammutettu ja IonFresh-merkkivalo vilkkuu paneelissa ja tuulettimen ääni kuuluu, joka on normaalia. Järjestelmä on automaattisesti toiminnassa jaksoittain, kunnes valinta poistetaan käytöstä.

Sisävalo
(mallikohtainen)
Joissain malleissa on sisävalo, joka syttyy kun luukku avataan.

Sisäisen valaistuksen muuttaminen

1. Kun olet ensin käynnistänyt koneen, paina asetukset-näppäintä kunnes 3, 2, 1 laskenta on suoritettu ruudulla.
2. Paina ohjelmanvalintanäppäintä aktivoidaksesi L: tilan ruudulla. Asennossa "L:0", sisäinen valaistus sammuu ja asennossa "L:1" sisäinen valaistus syttyy. Valitse haluamasi vaihtoehto käyttäen viivetoimintonäppäintä.
3. Paina päälle/pois-näppäintä tallentaaksesi asetuksen.

Varoitusmerkkiäänen äänenvoimakkuuden muuttaminen

Astianpesukone on varustettu merkkiäänellä varoitusten ilmoittamiseksi.

1. Kun olet ensin käynnistänyt koneen, paina asetukset-näppäintä kunnes 3, 2, 1 laskenta on suoritettu ruudulla.
2. Paina ohjelmanäppäintä aktivoidaksesi tilan S ruudulla.
3. Valitse tila S1, S2 tai S0 käyttäen viiveajastin-näppäintä.
4. Paina päälle/pois-näppäintä tallentaaksesi asetuksen.

Pesuajan asettaminen

Viiveajastin

Jos omalla asuinalueellasi on mahdollista käyttää yösähköä, voit käyttää viiveajastintoimintoa asettaaksesi ohjelman alkamaan sopivana ajankohtana.
Voit käynnistää valitsemasi ohjelman enintään 24 tunnin viiveellä. Viiveajastinta ei voida asettaa ohjelman alkamisen jälkeen.

1. Paina viiveajastin-näppäintä ohjelman ja muiden lisätoimintojen valitsemisen jälkeen.
2. Painettuasi viiveajastin-näppäintä, "0:30" ilmestyy ruudun tietoriviin ja viiveajastimen merkkivalo alkaa vilkkua.
3. Aseta haluamasi aika painamalla viiveajastin-näppäintä. Aika kasvaa 30 minuutin lisäyksinä enintään 6 tuntiin ja sen jälkeen 1 tunnin lisäyksin enintään 24 tuntiin joka kerta, kun painat näppäintä.
4. Paina käynnistä / keskeytä / peruuta-näppäintä käynnistääksesi ajastimen. Viiveajastimen merkkivalo ja käynnistä / keskeytä merkkivalo syttyvät palamaan kunnes ajastimen laskenta päättyy. Ajastimen viive näytetään ruudun tietorivillä. Valittu ohjelma käynnistyy automaattisesti, kun laskenta päättyy.

	Kun olet asettanut viiveajastimen, et voi enää tehdä muuttaa ohjelmaa, lisätoimintoja tai viiveajan kestoa.

Peruuttaaksesi viiveajastintoiminnon

1. Paina ja pidä pohjassa käynnistä / keskeytä / peruuta-näppäintä.
2. Kun käynnistä / keskeytä / peruuta-näppäintä painetaan ja pidetään pohjassa, "3", "2", "1" ilmestyy ruudun tietoriville. Peruuttamisen yhteydessä, viiveajastimen merkkivalo sammuu ja ajastin peruutetaan.

	Voit valita ja käynnistää uuden ohjelman kun olet ensin peruuttanut viiveajastintoiminnon.

	Viiveajastintoimintoa ei voida asettaa ohjelman alettua.

Ohjelman käynnistäminen

Käynnistääksesi koneen valittuasi pesuohjelman ja lisätoiminnot, paina käynnistä / keskeytä / peruuta-näppäintä. Ohjelman alkaessa, kone antaa merkkiäänen ja jäljellä oleva aika ilmestyy ruudun tietoriville. Käynnistä / keskeytä / peruuta -merkkivalo syttyy palamaan.

Ohjelmaa ja lisätoimintoja ei voida muuttaa ohjelman alettua.

Kone pehmentää veden riippuen vesijohtoveden kovuudesta. Ohjelman jäljellä olevan ajan kesto voi erota ohjelman alussa ilmaistusta ajasta johtuen tästä toimenpiteestä. Ohjelman kokonaiskesto saattaa myös vaihdella ohjelman aikana, riippuen ympäristön lämpötilasta, vesijohtoveden lämpötilasta sekä astioiden määrästä.

Varo avaamasta luukkua ohjelman aikana. Jos haluat avata luukun, pysäytä kone painamalla käynnistä/keskeytä/peruuta-näppäintä. Avaa sen jälkeen koneen luukku. Kun avaat luukun, koneesta saattaa tulvia höyryä. Ole varovainen. Sulje koneen luukku ja paina käynnistä/keskeytä/peruuta-näppäintä uudelleen. Ohjelma jatkaa.

Huuhteluvaiheen jälkeen kone odottaa hetken äänettömänä taukotilassa poistaakseen koneen ja astioiden sisään jääneen veden kokonaan sekä pestäkseen vedenpehmentimen ja jatkaa tämän jälkeen kuivausvaiheeseen.

Ohjelmakulun seuranta

Voit seurata nykyisen ohjelman ohjelmakulkua ohjelmakulun seurantamerkkivalojen avulla.

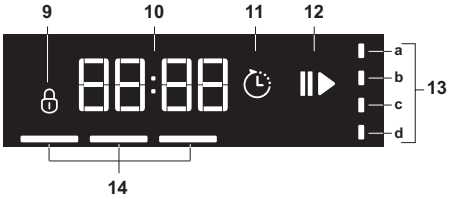

a) Pesun merkkivalo
b) Huuhtelun merkkivalo
c) Kuivauksen merkkivalo
d) Ohjelma päättynyt -merkkivalo

Pesun / huuhtelun / kuivauksen merkkivalot syttyvät palamaan näytöllä vastaavasti ohjelman aikana. Päättyneen vaiheen merkkivalot eivät sammu, vaan syttyvät palamaan peräkkäin. Ohjelman päättyessä, merkkivalot sammuvat ja ohjelma päättynyt -merkkivalo syttyy.

Mikään ohjelmakulun seurantamerkkivaloista ei syty viiveajastimen ollessa päällä.

	Huuhteluvaiheen jälkeen kone odottaa hetken äänettömänä taukotilassa poistaakseen koneen ja astioiden sisään jääneen veden kokonaan sekä pestäkseen vedenpehmentimen ja jatkaa tämän jälkeen kuivausvaiheeseen.

Lapsilukko (avain)

Voit estää muita ihmisiä puuttumasta ohjelmakulkuun ja viiveajastimen toimintaan koneen ollessa päällä.

Asettaaksesi lapsilukon:

1. Paina ja pidä pohjassa lapsilukko (avain) -näppäintä.
2. "3", "2", "1" esitetään näytön tietorivillä ja lapsilukko asetetaan päälle.

	Lapsilukko estää valitun ohjelman tai lisätoimintojen muuttamisen ja käynnistä / keskeytä / peruuta-näppäimen käytön.

	Lapsilukko ei lukitse koneen luukkua.

	Jos sammutat koneen käyttäen päälle/pois-näppäintä ohjelman päätteeksi, lapsilukko purkautuu automaattisesti.

	Astianpesukone sammuttaa itsensä automaattisesti säästääkseen energiaa, kun ohjelma on päättynyt tai kun sitä ei ole käynnistetty.

Purkaaksesi lapsilukon:

1. Paina ja pidä pohjassa lapsilukko (avain) -näppäintä.
2. "3", "2", "1" esitetään näytön tietorivillä ja lapsilukko purkautuu.

Ohjelman peruuttaminen

1. Paina ja pidä pohjassa käynnistä / keskeytä / peruuta-näppäintä kunnes 3, 2, 1 laskenta on suoritettu ruudulla.
2. Käynnistä / keskeytä -merkkivalo alkaa vilkkumaan. Kone suorittaa tarvittavat toimenpiteet ohjelman peruuttamiseksi muutaman minuutin sisällä.

	Koneeseen ja/tai pestyihin astioihin on voinut jäädä pesuainejäämiä tai huuhtelukirkastetta riippuen pesuvaiheesta jonka aikana ohjelma on peruttu.

Pehmennyssuolan (⥲) merkkivalo

Tarkista pehmennyssuolan merkkivalo paneelista nähdäksesi onko pesukoneeseen laitettu tarpeeksi pehmennyssuolaa. Täytä pehmennyssuolan säiliö aina pehmennyssuolalla kun pehmennyssuolan merkkivalo paneelissa syttyy.

	Veden kovuuden asettaminen on selitetty osiossa Vedenpehmenninjärjestelmä.

Huuhtelukirkasteen (✳) merkkivalo

Tarkista huuhtelukirkasteen merkkivalo paneelista nähdäksesi onko pesukoneeseen laitettu tarpeeksi huuhtelukirkastetta. Täytä huuhtelukirkastesäiliö aina huuhtelukirkasteella kun huuhtelukirkasteen merkkivalo paneelissa syttyy.

Huuhtelukirkasteen määrän annosteleminen

1. Kun olet ensin käynnistänyt koneen, paina asetukset-näppäintä kunnes 3, 2, 1 laskenta on suoritettu ruudulla.
2. Paina ohjelmapainiketta siirtyäksesi asentoon (P) näytössä.
3. Valitse haluamasi vaihtoehto käyttäen viivetoimintonäppäintä.
4. Paina päälle/pois-näppäintä tallentaaksesi asetuksen.

Ei huuhteluainetta annosteltu P:0 pesuasennossa.
1 annos huuhteluainetta annosteltu P:1 asennossa.
2 annos huuhteluainetta annosteltu P:2 asennossa.
3 annos huuhteluainetta annosteltu P:3 asennossa.
4 annos huuhteluainetta annosteltu P:4 asennossa.

Vedentulo katkaistu -merkkivalo ( )

Vedentulo katkaistu -merkkivalo syttyy kun kone ei saa vettä. Kun vedentulo jatkuu, merkkivalo sammuu automaattisesti.

	Varmista ettei vedentuloa ole katkaistu tai hanaa suljettu kun vedentulo katkaistu -varoitusvalo syttyy palamaan. Ota yhteyttä valtuutettuun huoltoliikkeeseen jos vedentuloa ei ole katkaistu ja hana on auki.

Ohjelman päätteeksi

Ohjelma päättynyt -merkkivalo syttyy kun pesuohjelma on päättynyt.

1. Paina päälle/pois-näppäintä sammuttaaksesi koneen.
2. Sulje hana.
3. Irrota kone verkkovirrasta.

	Astianpesukone sammuttaa itsensä automaattisesti säästääkseen energiaa, kun ohjelma on päättynyt tai kun sitä ei ole käynnistetty.

	Jätä astiat koneeseen noin 15 minuutin ajaksi pesun jälkeen jotta ne jäähtyisivät ensin. Astiat kuivuvat nopeammin, jos jätät koneen luukun raolleen täksi ajaksi. Tämä parantaa astianpesukoneen kuivaustehoa.

SelfCare

Tätä ohjelmaa suositellaan käytettävän 1–2 kuukauden välein koneen puhdistamiseksi ja hygienian ylläpitämiseksi. Ohjelmaa tulee käyttää koneen ollessa käynnissä.
Jotta ohjelmalla saavutetaan tehokas tulos, sen kanssa suositellaan käytettävän astianpesukoneille tarkoitettuja erityispuhdistusaineita.

	Älä käytä koneen puhdistusohjelmaa astioiden pesemiseen. Se ei sovellu astioille, koska siinä käytetään korkeita lämpötiloja.

6 HUOLTO JA PUHDISTAMINEN

Tuotteen käyttöikä laajenee ja usein toistuvat ongelmat vähenevät jos se puhdistetaan säännöllisin väliajoin.

⚠	Irrota koneen verkkojohto seinästä ja sulje hana ennen mitään puhdistustoimenpiteitä.
ℹ	Älä käytä hankaavia aineita puhdistukseen.
ℹ	Puhdista suodatin ja juoksupyörät vähintään kerran viikossa, jotta kone toimisi tehokkaasti.

Puhdista tuotteen ulkopinnat

Pyyhi ulkopinnat ja oven tiivisteet varovasti käyttäen mietoa puhdistusainetta ja kosteaa liinaa. Pyyhi "ohjauspaneeli" käyttäen ainoastaan hieman kosteaa liinaa.

Koneen sisäpuolen puhdistaminen

- Puhdista koneen sisäpuoli ja säiliö käynnistämällä ohjelma pesuaineen kanssa tai ilman riippuen sen likaantumisasteesta.
- Jos koneeseen on jäänyt vettä, poista vesi suorittamalla kohdassa "Ohjelman peruuttaminen" mainitut toimenpiteet. Jos vedenpoistoa ei voida suorittaa, poista suodattimet jotka on mainittu osiossa "Suodattimien puhdistaminen" ja tarkista onko koneen pohjalle kerääntynyt pesuainejäämiä, jotka tukkivat veden tulon. Puhdista tarpeen vaatiessa.

Suodattimien puhdistaminen

Puhdista suodattimet vähintään kerran viikossa, jotta kone toimisi tehokkaasti. Tarkista onko suodattimiin jäänyt ruokajäämiä. Jos suodattimiin on jäänyt jäämiä, irrota suodattimet ja puhdista ne huolellisesti juoksevan veden alla.

1. Kierrä mikrosuodattimen (1) ja karkean suodattimen (2) kokoonpanoa vastapäivään ja vedä se pois paikoiltaan.

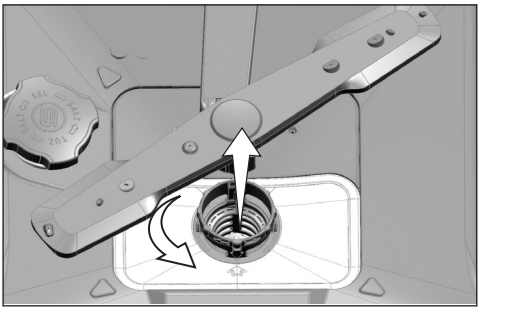

2. Vedä metallinen/muovinen suodatin (3) pois paikoiltaan.

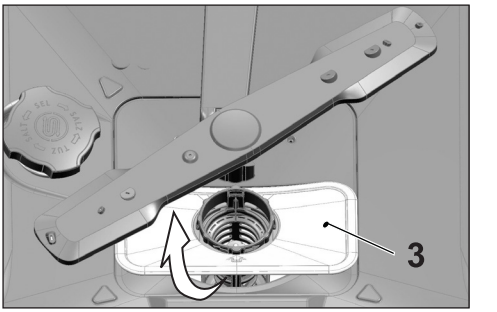

3. Paina karkean suodattimen molemmat pidikkeet sisäänpäin ja irrota karkea suodatin kokoonpanosta.

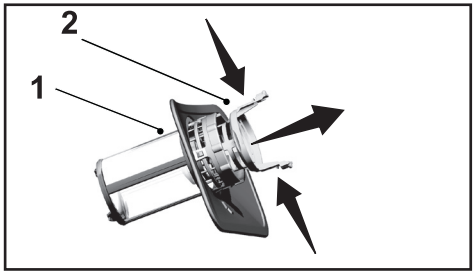

4. Puhdista kaikki kolme suodatinta hanaveden alla harjaa käyttäen.
5. Aseta metallinen/muovinen suodatin paikoilleen.
6. Aseta karkea suodatin mikrosuodattimeen. Varmista että se on kunnolla paikoillaan. Kierrä karkeaa suodatinta myötäpäivään kunnes kuulet "napsahduksen".

	Älä käytä astianpesukonetta ilman suodatinta.
	Suodattimien väärä sijoittaminen vähentää pesun tehokkuutta.

Letkun suodattimen puhdistaminen

Kone saattaa vaurioitua kunnallisten vesijohtojen tai oman vesiasennuksen kautta tulevan veden epäpuhtauksien (esim. hiekan, lian, ruosteen jne.) vuoksi. Tämä voidaan estää kiinnittämällä veden syöttöletkuun suodatin. Tarkasta suodatin ja letku säännöllisesti ja puhdista ne tarvittaessa.

1. Käännä hana kiinni ja irrota letku.
2. Irrota suodatin ja puhdista se sitten juoksevalla hanavedellä.
3. Aseta puhdistettu suodatin takaisin paikoilleen letkuun.
4. Asenna letku hanaan.

(mallikohtainen)

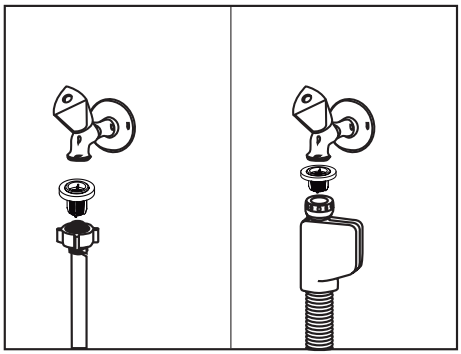

Juoksupyörien puhdistaminen

Puhdista juoksupyörät vähintään kerran viikossa, jotta kone toimisi tehokkaasti.

Alempi juoksupyörä

Tarkista ovatko alemman juoksupyörän reiät (1) tukkeutuneet. Jos reiät ovat tukkeutuneet, irrota ja puhdista juoksupyörä. Voit vetää alempaa juoksupyörää yläsuuntaan poistaaksesi sen.

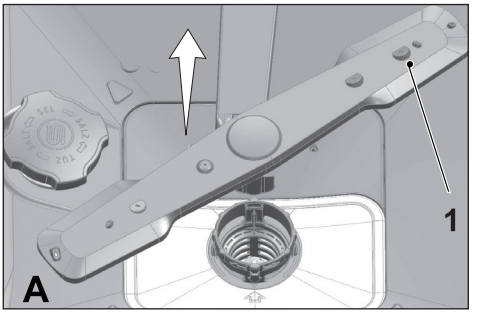

Ylempi juoksupyörä

Tarkista ovatko ylemmän juoksupyörän reiät (1) tukkeutuneet. Jos reiät ovat tukkeutuneet, irrota ja puhdista juoksupyörä. Kierrä juoksupyörän mutteria vasemmalle irrottaaksesi sen.
Varmista että mutteri on kunnolla kiristetty kiinnittäessäsi ylempää juoksupyörää takaisin paikoilleen.

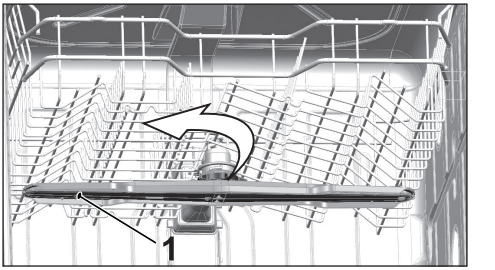

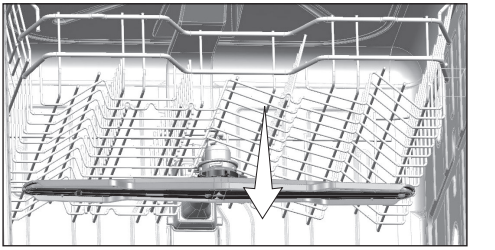

7 VIANETSINTÄ

Kone ei käynnisty.

- Virtajohto on irrotettu. >>> Tarkista, onko, virtajohdon liitäntä.
- Sulake on palanut. >>> Tarkista asunnon sulakkeet.
- Vedentulo on poikki. >>> Varmista, että vesihana on auki.
- Koneen luukku on auki. >>> Varmista, että olet sulkenut koneen luukun.
- On/Off-painiketta ei ole painettu. >>> Varmista, että olet kytkenyt koneen päälle On/Off-painiketta painamalla.

Tiskit eivät puhdistu kunnolla.

- Tiskejä ei ole asetettu koneeseen oikein. >>> Täytä astianpesukone käyttöoppaassa kuvatulla tavalla.
- Valittu ohjelma ei ole sopiva. >>> Valitse ohjelma, jossa on korkeampi lämpötila ja pitempi pesuaika.
- Suihkuvarret ovat juuttuneet kiinni. >>> Pyöritä käsin ala- ja yläsuihkuvarsia ennen ohjelman käynnistystä varmistaaksesi, että ne pyörivät vapaasti.
- Suihkuvarsien reiät ovat tukossa. >>> Ala- ja yläsuihkuvarren reiät ovat voineet tukkeutua ruoantähteistä, esimerkiksi sitruunansiemenistä. Puhdista suihkuvarret säännöllisesti kappaleessa “Puhdistus ja huolto” kuvatulla tavalla.
- Suodattimet ovat tukossa. >>> Tarkista, onko on suodatinjärjestelmä puhdas. Puhdista suodatinjärjestelmä säännöllisesti, kuten on kuvattu kappaleessa “Puhdistus ja huolto” .
- Suodattimet on asennettu väärin. >>> Tarkista suodatinjärjestelmä ja varmista, että se on asennettu oikein.
- Korit ovat liian täysiä. >>> Älä täytä pesukoreja liian täyteen.
- Pesuainetta on säilytetty sopimattomissa olosuhteissa. >>> Jos käytät pesuainejauhetta, älä säilytä pesuainepakettia kosteissa tiloissa. Säilytä sitä mahdollisuuksien mukaan suljetussa säiliössä. Säilytyksen helppouden vuoksi suosittelemme käyttämään pesuainetabletteja.
- Pesuainetta ei ole riittävästi. >>> Jos käytät pesuainejauhetta, säädä pesuaineen määrää astioiden likaisuuden ja/tai ohjelmamääritysten mukaan. Parhaan pesutuloksen aikaansaamiseksi suosittelemme käyttämään pesuainetabletteja.
- Huuhtelukirkastetta ei ole riittävästi. >>> Tarkista huuhtelukirkasteen ilmaisin ja lisää huuhtelukirkastetta, jos on tarpeen. Nosta huuhtelukirkasteen asetuksen tasoa, jos koneessa ei ole riittävästi huuhtelukirkastetta.
- Pesuainelokeron kansi on jäänyt auki. >>> Varmista, että pesuainelokeron kansi on suljettu tiukasti pesuaineen lisäyksen jälkeen.

Tiskit eivät ole kuivia pesuohjelman lopussa

- Tiskejä ei ole asetettu koneeseen oikein. >>> Aseta tiskit siten, että niihin ei kerry vettä.
- Huuhtelukirkastetta ei ole riittävästi. >>> Tarkista huuhtelukirkasteen ilmaisin ja lisää huuhtelukirkastetta, jos on tarpeen. Nosta huuhtelukirkasteen asetuksen tasoa, jos koneessa ei ole riittävästi huuhtelukirkastetta.

- Kone on tyhjennetty heti ohjelman loppumisen jälkeen. >>> Älä tyhjennä astianpesukonetta heti pesuprosessin päätyttyä. Avaa luukkua hieman ja anna sisäpuolen höyryn haihtua. Tyhjennä astianpesukone astioista, kun ne ovat jäähtyneet miellyttävään lämpötilaan. Aloita astioiden tyhjennys alakorista. Näin vältetään yläkorin astioihin jääneen veden tippuminen alakorin tiskeille.
- Valittu ohjelma ei ole sopiva. >>> Koska lyhytkestoisten ohjelmien lämpötila on matala, myös kuivausteho on matala. Valitse pitkäkestoisempi ohjelma, jolla on korkeampi kuivausteho.
- Keittiövälineiden pinnan laatu on heikentynyt. >>> Haluttua pesutehoa ei voi pitää yllä keittiövälineillä, joiden pinnat ovat vaurioituneita eivätkä tällaiset välineet ole sopivia käytettäviksi myöskään hygieenisistä syistä. Myöskään vesi ei valu vapaasti pois vaurioituneilta pinnoilta. Tällaisia keittiövälineitä ei ole suositeltavaa pestä astianpesukoneella.

	On normaalia, että teflonpintaisten keittiövälineiden kuivumisessa on huomautettavaa. Se liittyy teflonmateriaalin rakenteeseen. Koska teflonin ja veden pintajännitykset ovat erilaisia, vesipisarat jäävät helminä teflonpinnalle.

Tee-, kahvi- ja huulipunatahrat jäävät kiinni astioihin.

- Valittu ohjelma ei ole sopiva. >>> Valitse ohjelma, jossa on korkeampi lämpötila ja pitempi pesuaika.
- Keittiövälineiden pinta on vaurioitunut. >>> Tee- ja kahvitahrat tai muut väritahrat eivät ehkä puhdistu astianpesukoneessa, jos ne ovat tunkeutuneet huonontuneeseen pintaan. Jos keittiövälineiden pinnat ovat vaurioituneet, ne eivät puhdistu tehokkaasti eivätkä ole sopivia käytettäviksi myöskään hygienisistä syistä. Tällaisia keittiövälineitä ei ole suositeltavaa pestä astianpesukoneella.
- Pesuainetta on säilytetty sopimattomissa olosuhteissa. >>> Jos käytät pesuainejauhetta, älä säilytä pesuainepakettia kosteissa tiloissa. Säilytä sitä mahdollisuuksien mukaan suljetussa säiliössä. Säilytyksen helppouden vuoksi suosittelemme käyttämään pesuainetabletteja.

Tiskeihin jää kalkkijäämiä ja lasiastiat näyttävät sameilta.

- Huuhtelukirkastetta ei ole riittävästi. >>> Tarkista huuhtelukirkasteen ilmaisin ja lisää huuhtelukirkastetta, jos on tarpeen. Nosta huuhtelukirkasteen asetuksen tasoa, jos koneessa ei ole riittävästi huuhtelukirkastetta.
- Veden kovuusasetus on matala tai suolan taso riittämätön >>> Mittaa vesijohtoveden kovuus asianmukaisesti ja tarkista veden kovuusasetus.
- Suolavuodot. >>> Varo kaatamasta suolaa suolantäyttöaukon ohi suolaa lisätessäsi. Varmista, että suolasäiliön kansi on kunnolla suljettu täytön jälkeen. Poista koneen sisään mennyt suola esipesuohjelmalla. Koska kannen alle jäävät suolanjyväset liukenevat esipesussa ja saavat kannen löystymään, tarkista kansi uudelleen ohjelman loputtua.

Koneessa on erilainen haju

Uudessa koneessa on erityinen hajunsa. Se häviää parin pesukerran jälkeen.

- Suodattimet ovat tukossa. >>> Tarkista, onko suodatinjärjestelmä puhdas. Puhdista suodatinjärjestelmä säännöllisesti, kuten on kuvattu kappaleessa "Puhdistus ja huolto" .
- Likaisia astioita on pidetty astianpesukoneessa 2-3 päivää. >>> Jollet aio käynnistää konetta heti, kun olet asettanut astiat siihen, poista ruoantähteet niistä ja suorita esipesuohjelma ilman pesuainetta joka toinen päivä. Älä tällaisessa tilanteessa sulje koneen luukkua astiat siihen, hajun muodostumisen koneeseen. Voit myös käyttää kaupoista saatavia hajunpoistajia tai koneenpuhdistusaineita.

Tiskeissä näkyy ruostetta, ne haalistuvat tai niiden pinta on vaurioitunut

- Suolavuodot. >>> Suola saattaa aiheuttaa metallipintojen hapettumista ja vaurioitumista. Varo kaatamasta suolaa suolantäyttöaukon ohi suolaa lisätessäsi. Varmista, että suolasäiliön kansi on kunnolla suljettu täytön jälkeen. Poista koneen sisään päässyt suola esipesuohjelmalla. Koska kannen alle jäävät suolanjyväset liukenevat esipesussa ja saavat kannen löystymään, tarkista kansi uudelleen ohjelman loputtua.
- Suolaisia ruoantähteitä on jäänyt tiskeihin pitkäksi aikaa. >>> Kone ei käynnisty.
- Sähköasennusta ei ole maadoitettu. >>>Tarkista, onko astianpesukone kytketty kunnolliseen maadoitukseen. Muuten tuotteen synnyttämä staattinen sähkö aiheuttaa kipinäkaaria metalliesineiden pinnalle muodostaen huokosia, poistaen suojaavaa pintaa ja aiheuttaen haalistumista.
- On käytetty tehokkaita puhdistusainetta, kuten valkaisuainetta. >>> Metallipintojen suojaava pinta vahingoittuu ja menettää aikaa myöten tehonsa joutuessaan kosketuksiin valkaisuaineen kaltaisten puhdistusaineiden kanssa. Älä pese tiskejä valkaisuaineella.
- Metalliesineitä, erityisesti veitsenkaltaisia, on käytetty muuhun kuin käyttötarkoitukseensa. >>> Veitsen terän suojukset voivat vahingoittua, jos veistä käytetään esim. säilykepurkin avaamiseen. Älä käytä metallisia keittiövälineitä muuhun kuin niille tarkoitettuun käyttöön.
- Ruokailuvälineet on valmistettu heikkolaatuisesta ruostumattomasta teräksestä. >>> Tällaisten ruokailuvälineiden syöpyminen on väistämätöntä. Niitä ei tulisi pestä astianpesukoneessa.
- Valmiiksi syöpyneitä keittiövälineitä pestään astianpesukoneessa. >>> Syöpyneen kohteen ruoste voi levitä muihin ruostumatonta terästä oleviin pintoihin ja aiheuttaa syöpymistä myös niiden pinnoissa. Tällaisia esineitä ei tulisi pestä astianpesukoneissa.

Pesuainetta jää pesuainelokeroon.

- Pesuainelokero oli kostea, kun siihen lisättiin pesuainetta. >>> Varmista, että pesuainelokero on kuivattu kunnolla, ennen kuin täytät sen pesuaineella.
- Pesuaine on lisätty liian aikaisin ennen pesuohjelman käynnistämistä. >>> Lisää pesuaine vasta vähän ennen pesuohjelman käynnistämistä.

- Pesuainelokeron kannen avautuminen pesun aikana on estynyt. >>> Aseta tiskit tavalla, joka ei estä pesuainelokeron kannen avautumista ja veden pääsyä koneen juoksupyöriin.
- Pesuainetta on säilytetty sopimattomissa olosuhteissa. >>> Jos käytät pesuainejauhetta, älä säilytä pesuainepakettia kosteissa tiloissa. Säilytä sitä suljetussa säiliössä, jos mahdollista. Säilytyksen helppouden vuoksi suosittelemme käyttämään pesuainetabletteja.
- Suihkuvarsien reiät ovat tukossa. >>> Ala- ja yläsuihkuvarren reiät ovat voineet tukkeutua ruoantähteistä. Puhdista suihkuvarret säännöllisesti, kuten on kuvattu kappaleessa "Puhdistus ja huolto" .

Keittiövälineiden koristeet ja ornamentit vaurioituvat.

Koristelasit ja -posliinit eivät sovellu pestäväksi astianpesukoneessa. Lasi- ja posliiniastioiden valmistajat eivät myöskään suosittele näiden keittiövälineiden pesua astianpesukoneessa.

Astiat naarmuuntuvat.

Alumiinia sisältäviä tai alumiinista valmistettuja keittiövälineitä, ei tulisi pestä astianpesukoneessa.

- Suolavuodot. >>> Varo kaatamasta suolaa suolantäyttöaukon ohi suolaa lisätessäsi. Kaatunut suola voi naarmuttaa astioita. Varmista, että suolasäiliön kansi on kunnolla suljettu täytön jälkeen. Poista koneen sisään päässyt suola esipesuohjelmalla. Koska kannen alle jäävät suolanjyväset liukenevat esipesussa ja saavat kannen löystymään, tarkista kansi uudelleen ohjelman loputtua.
- Veden kovuusasetus on matala tai suolan taso riittämätön >>> Mittaa vesijohtoveden kovuus asianmukaisesti ja tarkista veden kovuusasetus.
- Tiskejä ei ole asetettu koneeseen oikein. >>> Kun asetat juomalaseja ja muuta lasitavaraa koriin, älä sijoita niitä liian lähekkäin tai päällekkäin. Ne on parasta asettaa korin reunoja vasten tai ritilöjen varaan. Muussa tapauksessa koneessa kiertävä vesi voi liikuttaa laseja, rikkoa ne tai naarmuttaa niiden pintaa.

Laseihin jää maitoa muistuttava tahra, jota ei pysty poistamaan kädellä pyyhkimällä. Kun lasia katsotaan valoa vasten, siinä näkyy sinertävää väriä tai sateenkaaren värejä.

- On käytetty liikaa huuhtelukirkastetta. >>> Alenna huuhtelukirkasteen määrän asetusta. Puhdista liika huuhtelukirkaste, kun lisäät sitä.
- Lasissa on ilmennyt syöpymistä pehmeän veden johdosta. >>> Mittaa tuloveden kovuus asianmukaisesti ja tarkista veden kovuusasetus. Jos pesuvesi on pehmeää (<5dH), älä käytä suolaa. Valitse ohjelma, joka pesee korkeammissa lämpötiloissa (esim. 60–65°C). Voit myös käyttää kaupallisia lasia suojaavia pesuaineita.

Koneeseen muodostuu vaahtoa.

- Tiskit on pesty käsipesuaineella käsin, mutta niitä ei ole huuhdeltu ennen koneeseen asettamista. >>> Käsipesuun tarkoitetut astianpesuaineet eivät sisällä vaahtoamisen estoainetta. Tiskejä ei ole tarpeen pestä käsin ennen niiden asettamista koneeseen. Ylimääräisen lian pyyhkiminen talouspaperilla tai haarukalla poistaminen riittää.
- Huuhtelukirkastetta on kaatunut koneen sisään huuhtelukirkastetta lisättäessä. >>> Huolehdi, ettei astianpesukoneeseen roisku huuhtelukirkastetta, kun täytät sitä. Puhdista huuhtelukirkasteroiskeet talouspaperilla tai liinalla.
- Huuhtelukirkastesäiliön kansi on jäänyt auki. >>> Varmista, että huuhtelukirkastesäiliön kansi on kiinni huuhtelukirkasteen lisäämisen jälkeen.

Keittiövälineitä on mennyt rikki.

- Tiskejä ei ole asetettu koneeseen oikein. >>> Täytä astianpesukone käyttöoppaassa kuvatulla tavalla.
- Korit ovat liian täysiä. >>> Älä täytä pesukoreja liian täyteen.

Astianpesukoneeseen jää vettä ohjelman loppumisen jälkeen.

- Suodattimet ovat tukossa. >>> Tarkista, onko suodatinjärjestelmä puhdas. Puhdista suodatinjärjestelmä säännöllisesti, kuten on kuvattu kappaleessa “Puhdistus ja huolto”.
- Poistoletku on taittunut/tukossa. >>> Tarkista poistoletku. Jos on tarpeen, irrota poistoletku, poista tukos ja asenna letku takaisin käyttöoppaassa kuvatulla tavalla.

Jos et pysty poistamaan ongelmaa, vaikka noudatat tämän osan ohjeita, ota yhteyttä jälleenmyyjältä tai valtuutetulta huoltoedustajalta. Älä yritä korjata toimimatonta konetta itse.

PESUSUOLAN/HUUHTELUKIRKASTEEN KÄYTTÖTAULUKKO ASTIANPESUKONETTA VARTEN				
VEDEN KOVUUSTASO				
Pehmeä (alhainen veden kovuustaso) Veden kovuus < 6 dH (Saksalainen veden kovuustaso) 1. taso	Jauhemainen pesuaine Nestemäinen/geelimäinen pesuaine Perinteiset pesuainetabletit Yhdistelmäpesuainetabletit	Suola	Huuhtelukirkaste	Aseta huuhtelukirkasteen taso 2. tai 3. tasolle.
Kova (korkea veden kovuustaso) Veden kovuus on 6-22 dH 2., 3. tai 4. taso	Jauhemainen pesuaine Nestemäinen/geelimäinen pesuaine Perinteiset pesuainetabletit	Suola	Huuhtelukirkaste	Huuhtelukirkasteen tason asettaminen 1. tasolta 6. tasolle lisää kuivaustehoa ja kirkkautta.
	Yhdistelmäpesuainetabletit	Suola	Huuhtelukirkaste	Aseta huuhtelukirkasteen taso 1. tai 2. tasolle
Erittäin kova (erittäin korkea veden kovuustaso) Veden kovuus > 22 dH 5. tai 6. taso	Jauhemainen pesuaine Nestemäinen/geelimäinen pesuaine Perinteiset pesuainetabletit	Suola	Huuhtelukirkaste	Huuhtelukirkasteen tason asettaminen 1. tasolta 6. tasolle lisää kuivaustehoa ja kirkkautta.
	Yhdistelmäpesuainetabletit			

Perinteiset pesuainetabletit: Sisältää vain pesuainetta tablettimuodossa.
Yhdistelmäpesuainetabletit: Sisältää pesuainetta, huuhtelukirkastetta sekä pesusuolaa tablettimuodossa.
X = Älä käytä

Veden kovuustaso	Ongelma	Ongelman syy	Pesusuolan/huuhtelukirkasteen oikea käyttötapa			
Pehmeä (alhainen veden kovuustaso) Veden kovuus < 6 dH	Astioissa on värjäytymiä	- Älä laita astioita jotka eivät ole konepesun kestäviä astianpesukoneeseen - Älä käytä pesuaineita jotka eivät	Jauhemainen pesuaine Nestemäinen/geelimäinen pesu Perinteiset pesuainetabletit Yhdistelmäpesuainetabletit	Suola	Huuhtelukirkaste	- Älä käytä pesuainetta joka sisältää pesusuolaa **- Aseta huuhtelukirkasteen taso 2. tai 3. tasolle**
Kova (korkea veden kovuustaso) Veden kovuus > 6 dH	Pesuainetahroja tai kalkkisaostumia	- Ottoveden kovuus on erittäin korkea - Älä laita astioita jotka eivät ole konepesun kestäviä astianpesukoneeseen	Jauhemainen pesuaine Nestemäinen/geelimäinen pesu Perinteiset pesuainetabletit	Suola	Huuhtelukirkaste	- Älä käytä liikaa pesuainetta - Säädä huuhtelukirkasteen tasoa korkeammaksi
			Yhdistelmäpesuainetabletit (Veden kovuus on 6-22 dh)	Suola	Huuhtelukirkaste	- Aseta huuhtelukirkasteen taso 1. tai 2. tasolle
	Astiat ovat naarmuuntuneet	- Älä laita astioita jotka eivät ole konepesun kestäviä astianpesukoneeseen - Älä käytä pesuaineita jotka eivät ole yhteensopivia valitun veden	Jauhemainen pesuaine Nestemäinen/geelimäinen pesu Perinteiset pesuainetabletit	Suola	Huuhtelukirkaste	- Älä käytä liikaa pesuainetta - Varmista että suolasäiliön luukku on suljettu kokonaan
			Yhdistelmäpesuainetabletit (Veden kovuus on 6-22 dh)	Suola	Huuhtelukirkaste	- Aseta huuhtelukirkasteen taso 1. tai 2. tasolle

Perinteiset pesuainetabletit: Sisältää vain pesuainetta tablettimuodossa.
Yhdistelmäpesuainetabletit: Sisältää pesuainetta, huuhtelukirkastetta sekä pesusuolaa tablettimuodossa.
X = Älä käytä
Lyhyiden tai matalassa lämpötilassa suoritettujen ohjelmien usein toistuva käyttö voi aiheuttaa pesuainejäämien kertymistä koneeseen. Suosittelemme, että käytät pitkäkestoista/korkeassa lämpötilassa (60 °C) suoritettua ohjelmaa kerran kuukaudessa tämän ongelman ratkaisemiseksi.

ASENNUSOHJE

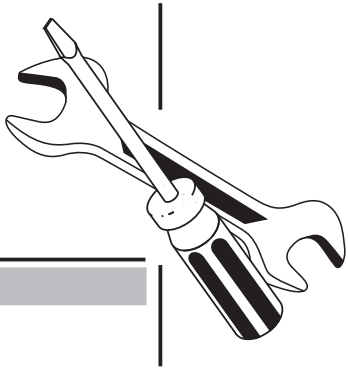

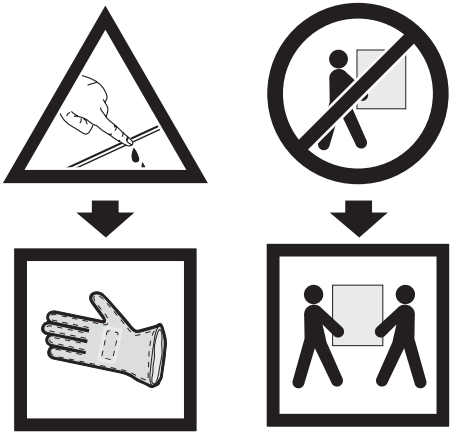

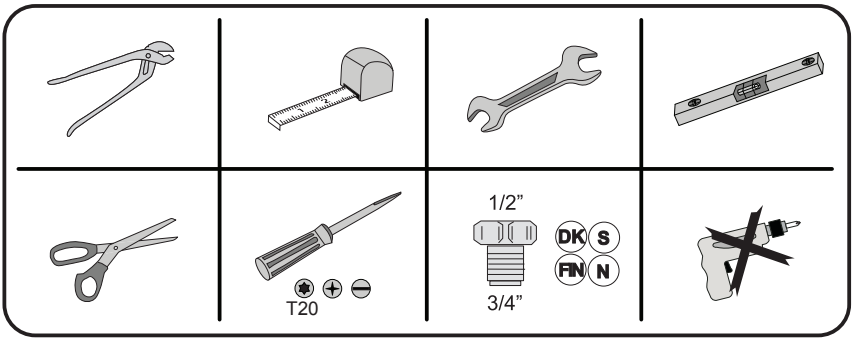
T20
1/2"
3/4"
DK
S
FIN
N

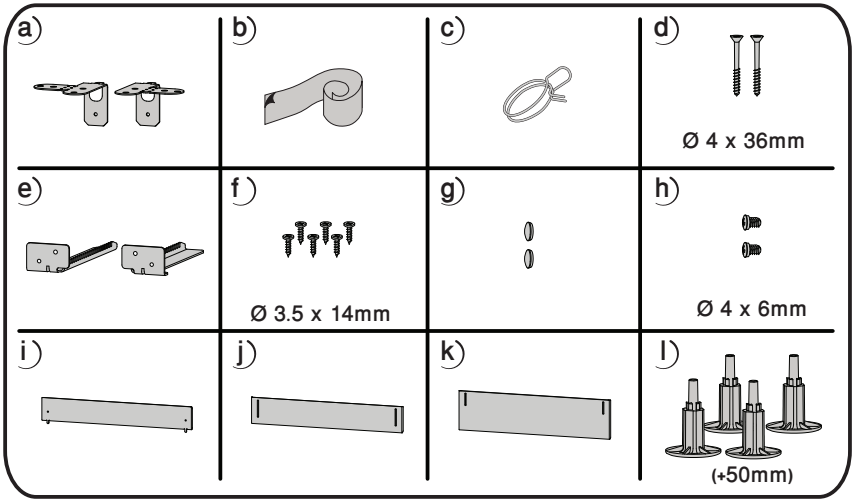
a)
b)
c)
d)
Ø 4 x 36mm
e)
f)
Ø 3.5 x 14mm
g)
h)
Ø 4 x 6mm
i)
j)
k)
l)
(+50mm)

1

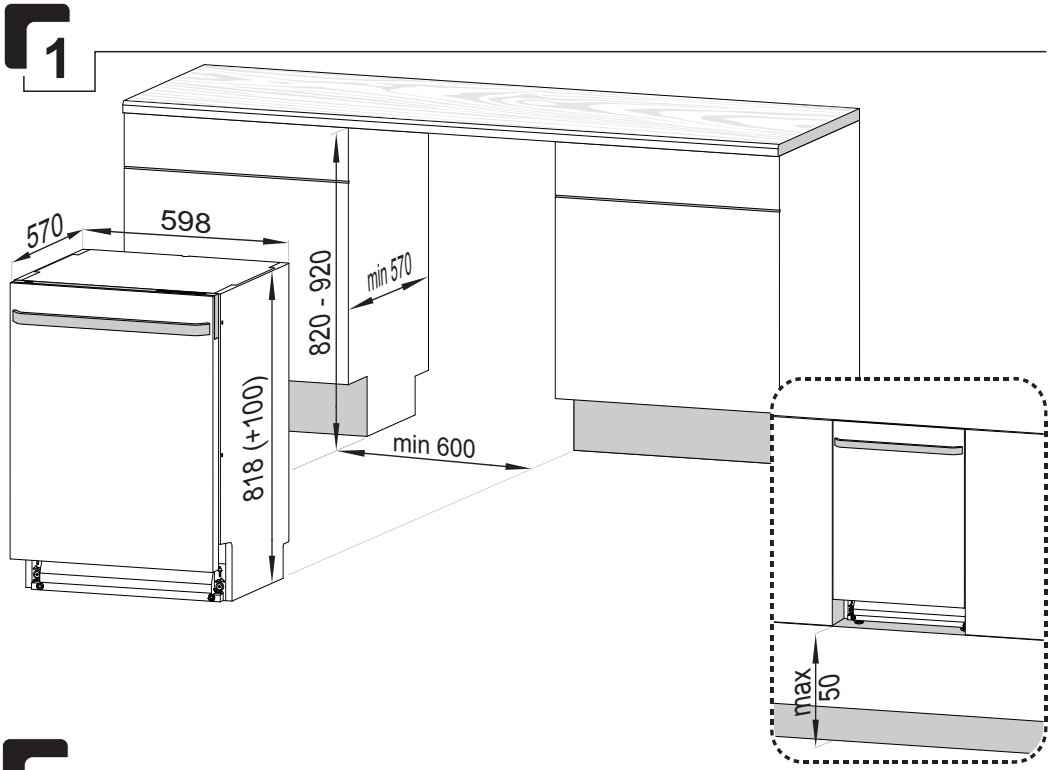

2

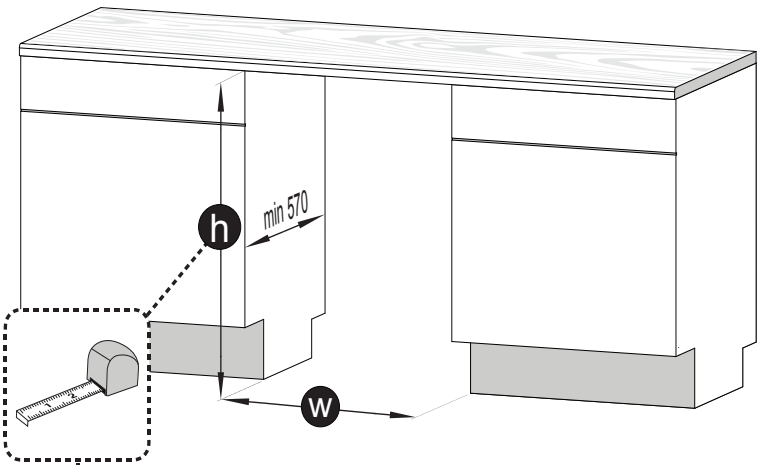

h = 870 - 920

3

h = 820 - 870

4

3

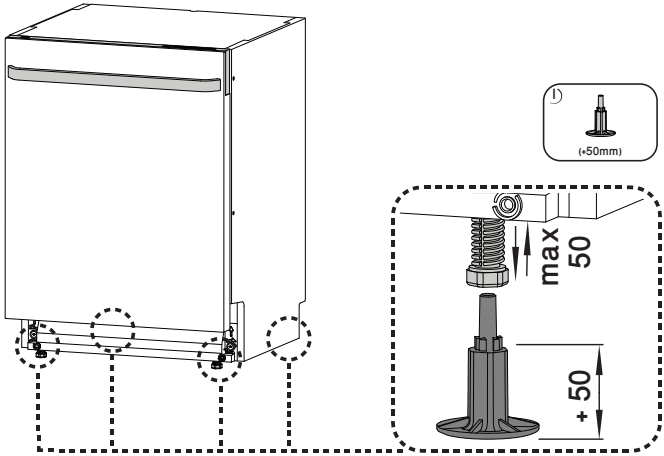

4

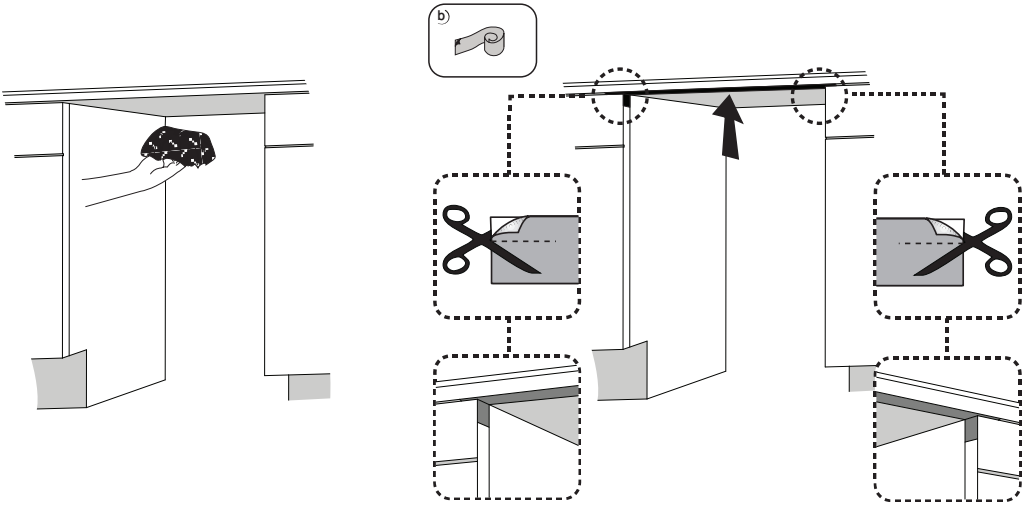

5

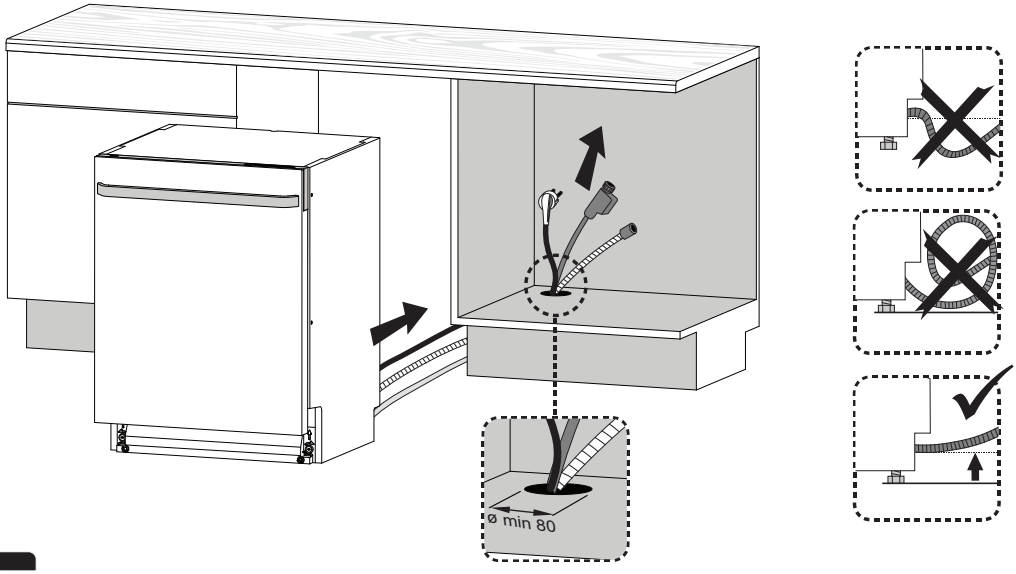

6

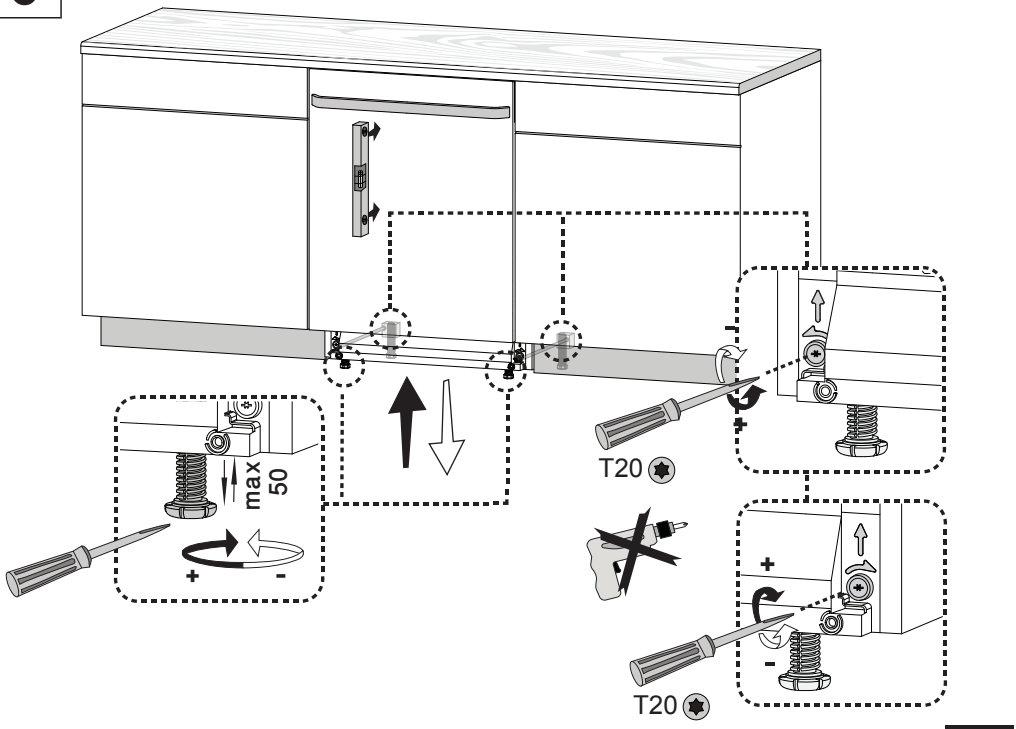

7

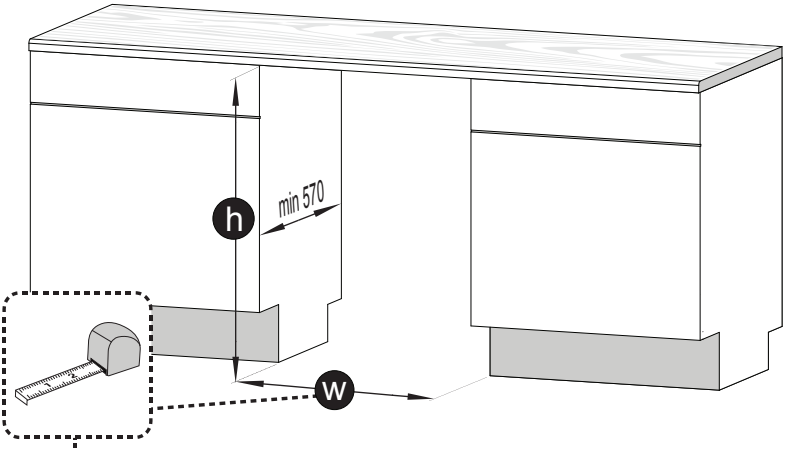

w > 610 → 8

w = 600 - 610 → 10

8

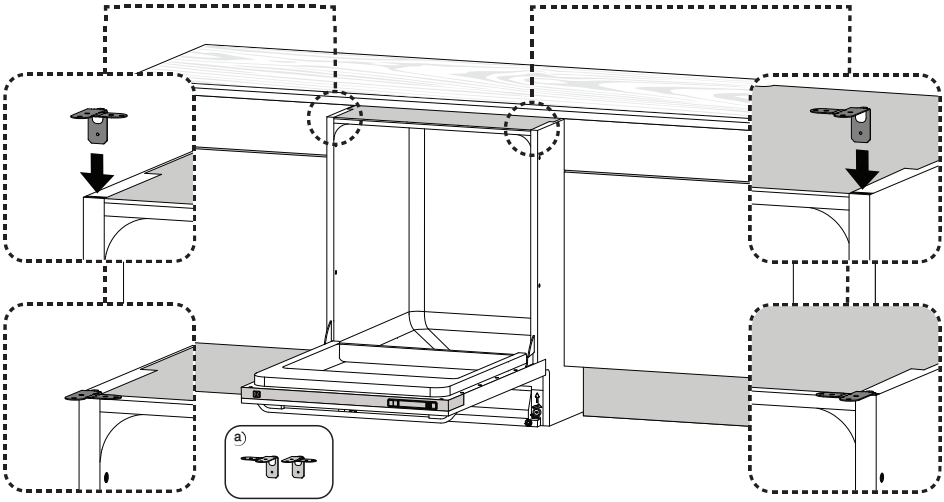

9

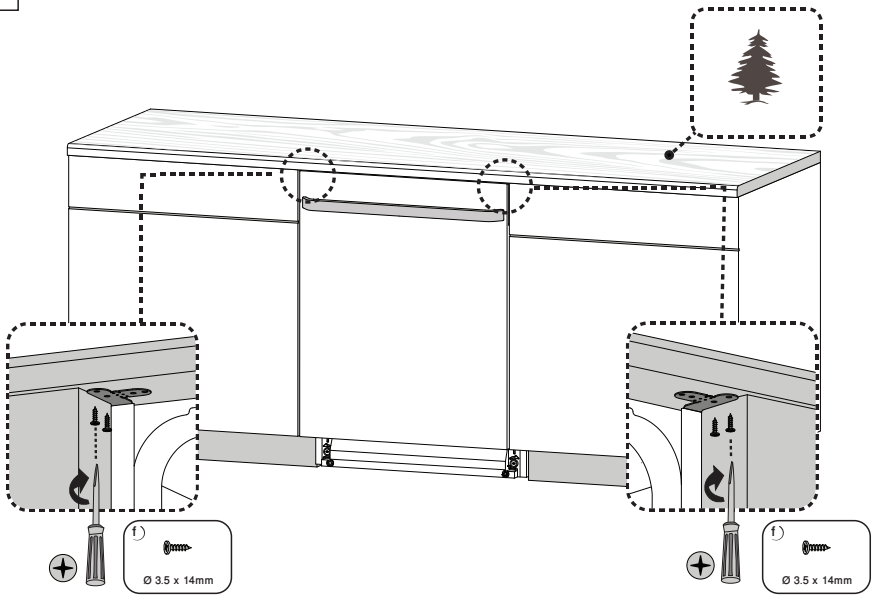

11

10

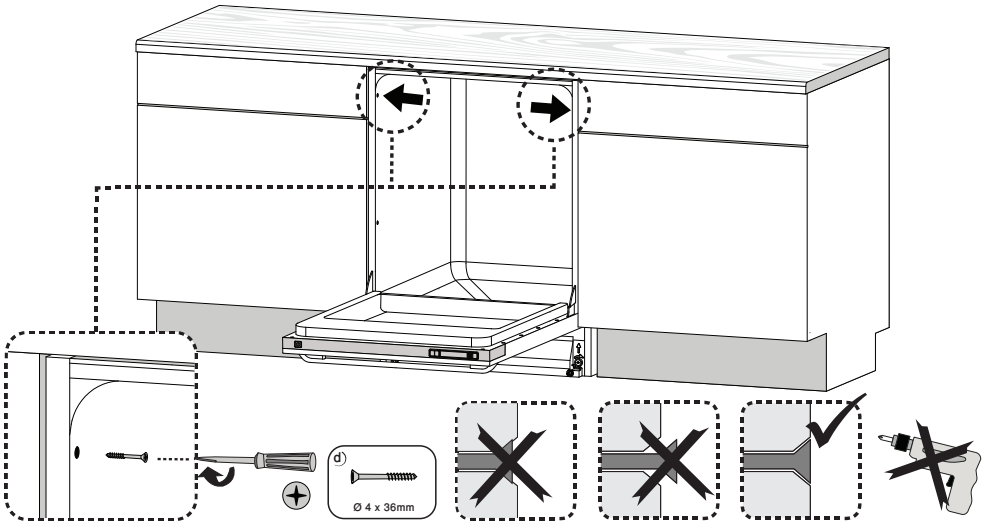

11

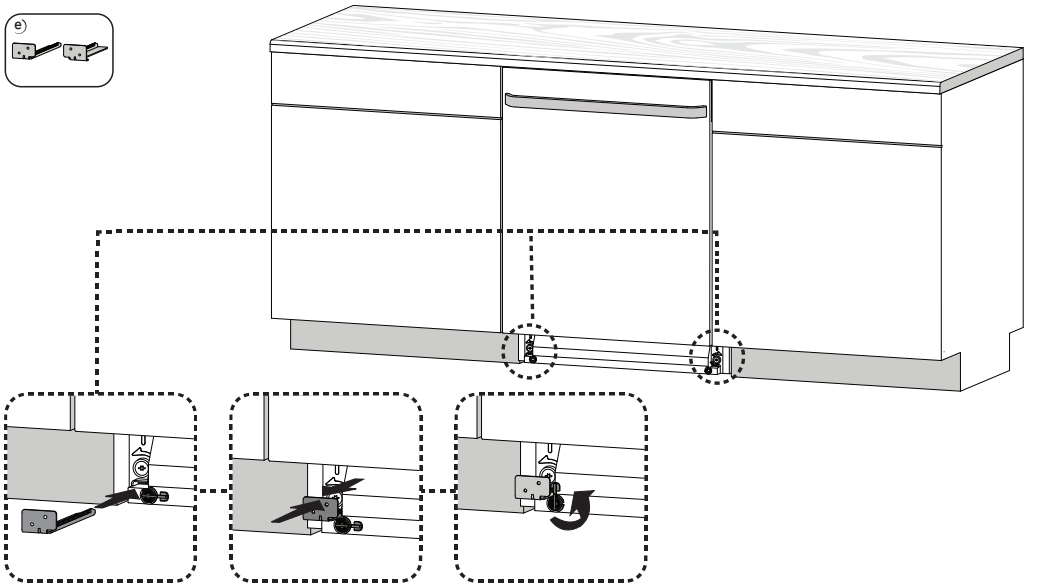

12

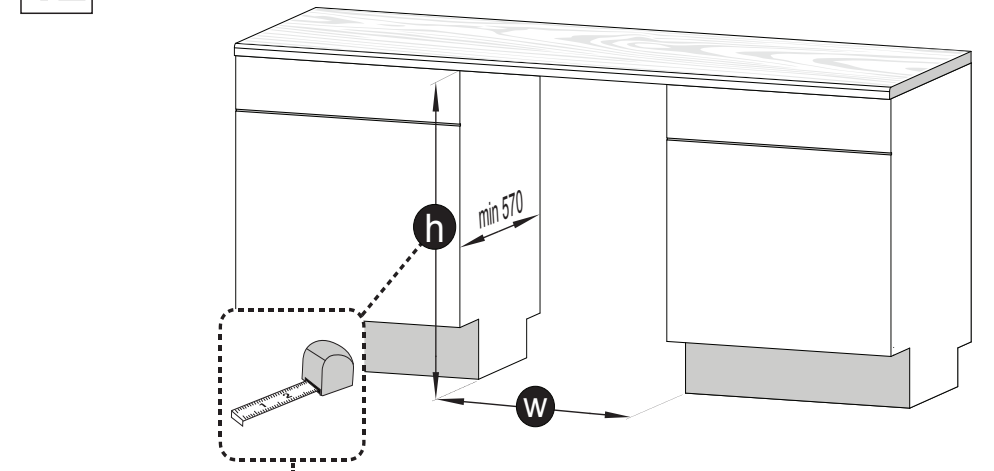

h = 870 - 840 → 13

h = 840 - 870 → 14

h = 870 - 920 → 15

! → 16

13

i)
h) Ø 4 x 6mm
g)

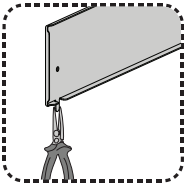

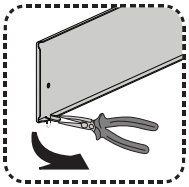

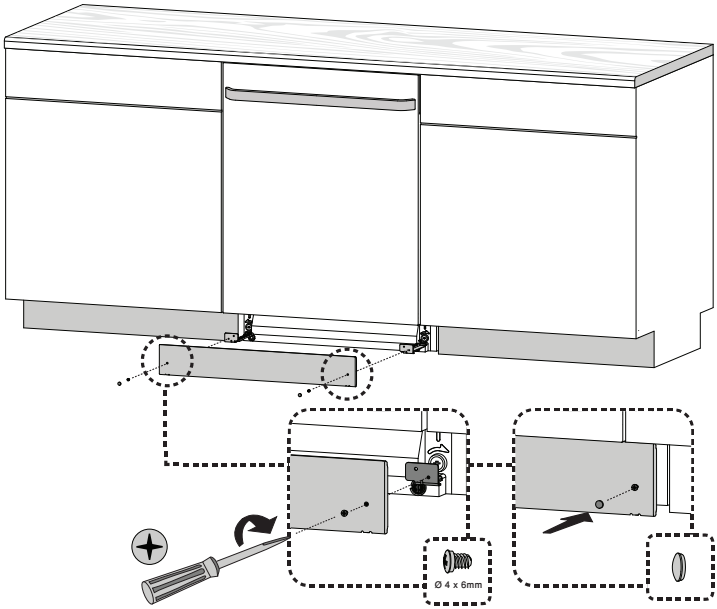

17

14

i)
j)
h) Ø 4 x 6mm
g)

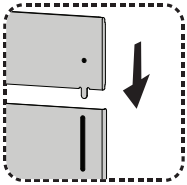

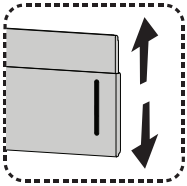

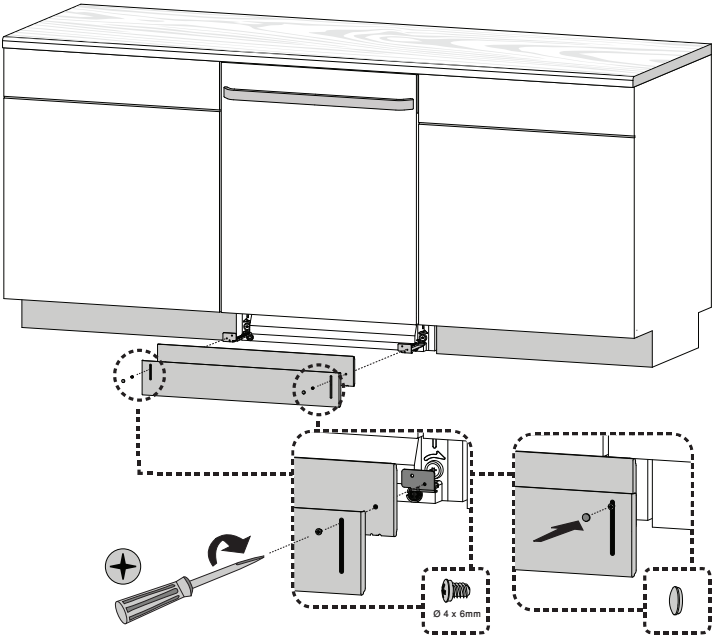

17

15

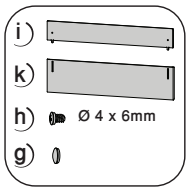

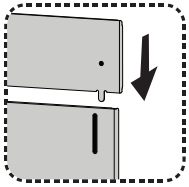

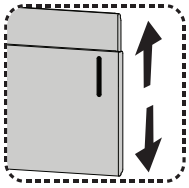

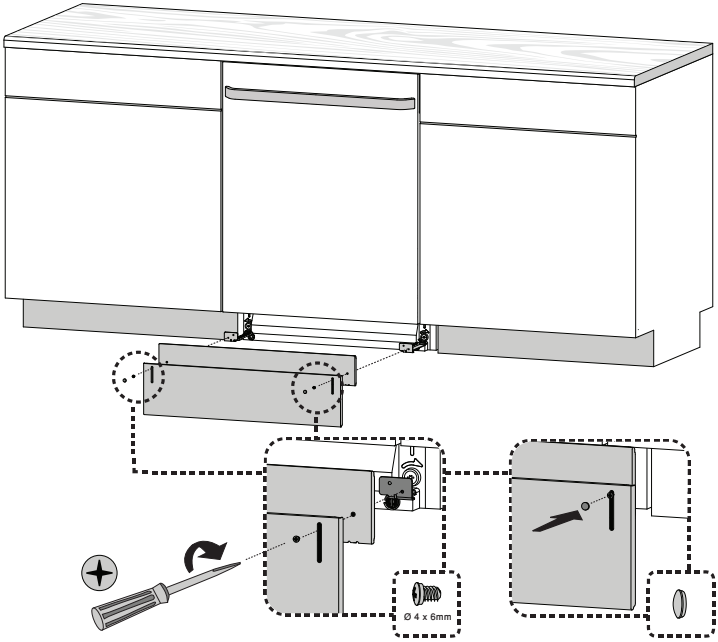

17

16

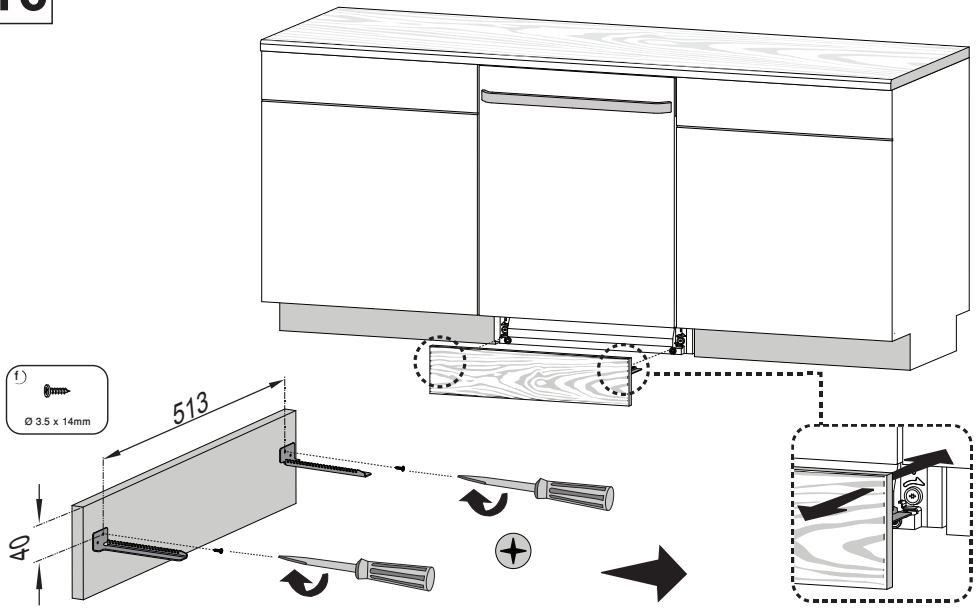

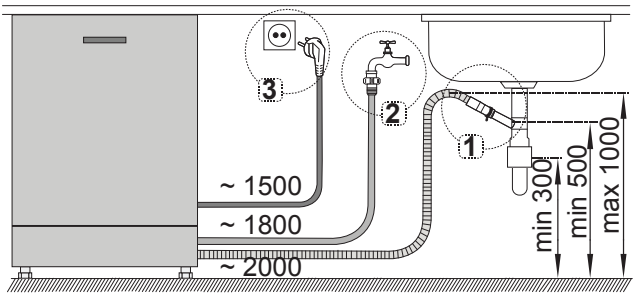
3
2
1
~ 1500
~ 1800
~ 2000
min 300
min 500
max 1000

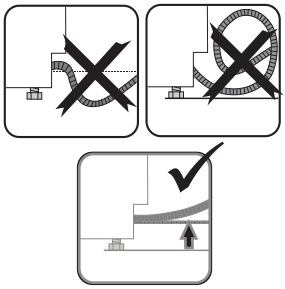

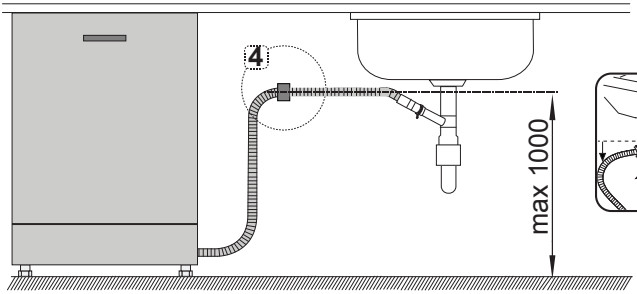
4
max 1000

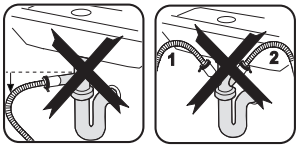
1
2

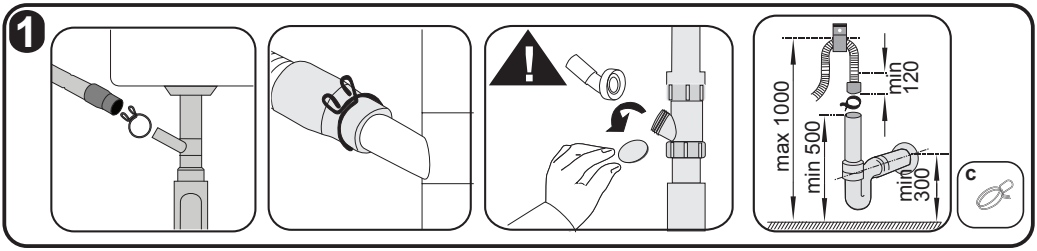
1
!
max 1000
min 500
min 120
min 300
c

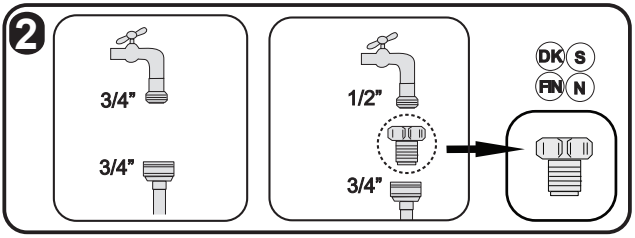
2
3/4"
3/4"
1/2"
3/4"
DK
S
FIN
N

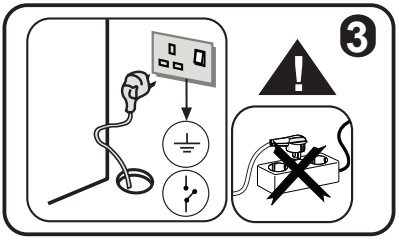
3
!

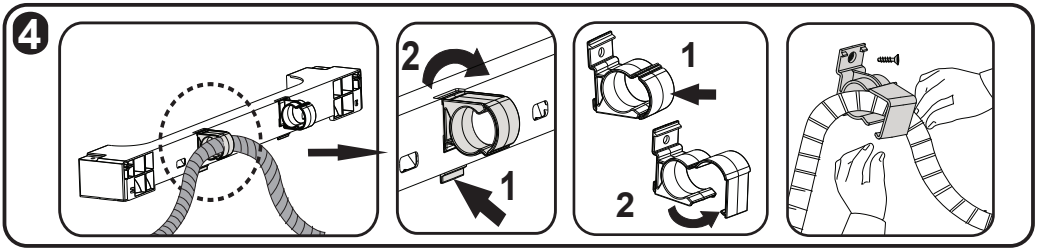
4
2
1
1
2

FOR A GOOD REASON

GRUNDIG

www.grundig.com