RESİM ÜZERİNDEN ÖLÇÜ ALMAYINIZ / DO NOTSCALE

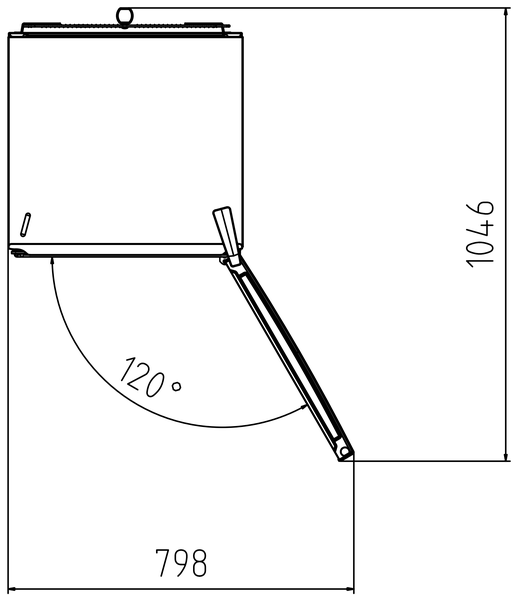

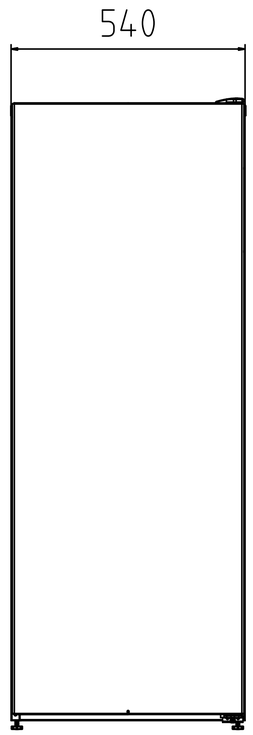

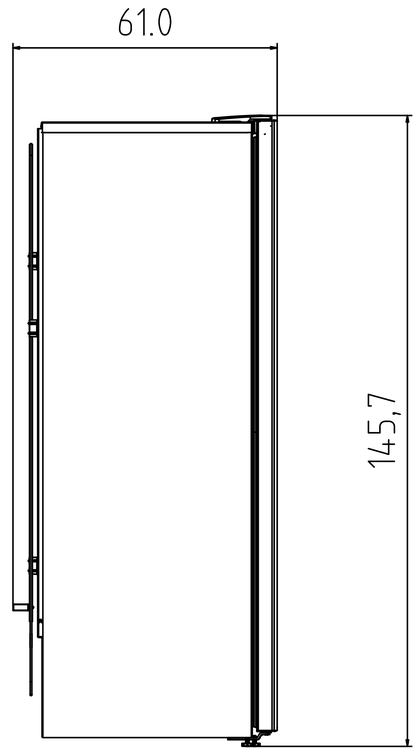

CAD KONTROL

CAD İLE ÇİZİLMİŞTİR ELDE DEĞİŞTİRMEYİNİZ / CAD OUTPUT,DO NOT HANDWORK