Refrigerator

User manual

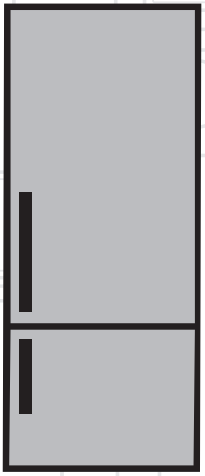

CN163223DE
CN163223DX
CN167220X

EN |FR |AR

beko

Please read this user manual first!

Dear Customer,

Thank you for preferring our product. We hope that you get the best results from your product which has been manufactured with high quality and state-of-the-art technology. Therefore, please read this entire user manual and all other accompanying documents carefully before using the product and keep it as a reference for future use. If you handover the product to someone else, give the user manual as well. Follow all warnings and information in the user manual.

Remember that this user manual is also applicable for several other models. Differences between models will be identified in the manual.

Explanation of symbols

Throughout this user manual the following symbols are used:

	Important information or useful hints about usage.
	Warning for hazardous situations with regard to life and property.
	Warning for electric shock.

	Packaging materials of the product are manufactured from recyclable materials in accordance with our National Environment Regulations.

Contents

1. Safety and environment instructions 3

1.1. General safety 3
1.2. Intended use 5
1.3. Child safety 5
1.4. Compliance with WEEE Directive and Disposing of the Waste Product 5
1.5. Compliance with RoHS Directive 5
1.6. Package information 5

2 Your appliance 6

3 Installation 7

3.1. Appropriate installation location 7
3.2. Installing the plastic wedges 7
3.3. Electrical connection 8
3.4. Adjusting the feet 8
3.5. Illumination lamp 8
3.6. Door open warning 8
3.7. Transportation of the product 8

4 Preparation 9

4.1. Things to be done for energy saving 9
4.2. Recommendations on the fridge compartment 9
4.3. Initial use 9

5 Using your appliance 10

5.1. Indicator panel 10
5.2. Dual cooling system 15
5.3. Freezing fresh food 15
5.4. Recommendations for preserving the frozen food 16
5.5. Placement of food 16
5.6. Deep-freeze information 16
5.7. Ice machine 17
5.8. Icematic 17
5.9. Ice container 18
5.10. Blue light 18
5.11. Egg holder 18
5.12. Description and cleaning of odor filter . . . 19
5.13. Snack compartment 19
5.14. Sliding storage container 19
5.15. Rotary storage container 20
5.16. Crisper 21
5.17. Using the water dispenser 22
5.18. Filling the water dispenser's tank 22
5.19. Cleaning the water tank 23
5.20. Drip tray 24
5.21. Humidity-controlled crisper (Ever Fresh) . . 24
5.22. Quick bottle cooling/quick ice making compartment 29

6. Maintenance and cleaning 31

7. Troubleshooting 32

1 Safety and environment instructions

This section provides the safety instructions necessary to prevent the risk of injury and material damage. Failure to observe these instructions will invalidate all types of product warranty.

Intended use

⚠	WARNING: Keep ventilation openings, in the appliance enclosure or in the built-instructure, clear of obstruction.
⚠	WARNING: Do not use mechanical devices or other means to accelerate the defrosting process, other than those recommended by the manufacturer.
⚠	WARNING: Do not damage the refrigerant circuit.
⚠	WARNING: Do not use electrical appliances inside the food storage compartments of the appliance, unless they are of the type recommended by the manufacturer.

This appliance is intended to be used in household and similar applications such as
– staff kitchen areas in shops, offices and other working environments;
– farm houses and by clients in hotels, motels and other residential type environments;
– bed and breakfast type environments;
– catering and similar non-retail applications.

1.1. General safety

- This product should not be used by persons with physical, sensory and mental disabilities, without sufficient knowledge and experience or by children. The device can only be used by such persons under supervision and instruction of a person responsible for their safety. Children should not be allowed to play with this device.
- In case of malfunction, unplug the device.
- After unplugging, wait at least 5 minutes before plugging in again.
- Unplug the product when not in use.
- Do not touch the plug with wet hands! Do not pull the cable to plug off, always hold the plug.
- Do not plug in the refrigerator if the socket is loose.
- Unplug the product during installation, maintenance, cleaning and repair.
- If the product will not be used for a while, unplug the product and remove any food inside.
- Do not use the product when the compartment with circuit cards located on the upper back part of the product (electrical card box cover) (1) is open.

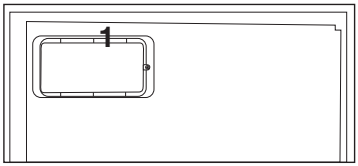

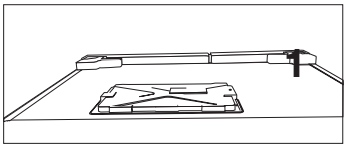

- Do not use steam or steamed cleaning materials for cleaning the refrigerator and melting the ice inside. Steam may

contact the electrified areas and cause short circuit or electric shock!
- Do not wash the product by spraying or pouring water on it! Danger of electric shock!
- In case of malfunction, do not use the product, as it may cause electric shock. Contact the authorised service before doing anything.
- Plug the product into an earthed socket. Earthing must be done by a qualified electrician.
- If the product has LED type lighting, contact the authorised service for replacing or in case of any problem.
- Do not touch frozen food with wet hands! It may adhere to your hands!
- Do not place liquids in bottles and cans into the freezer compartment. They may explode.
- Place liquids in upright position after tightly closing the lid.
- Do not spray flammable substances near the product, as it may burn or explode.
- Do not keep flammable materials and products with flammable gas (sprays, etc.) in the refrigerator.
- Do not place containers holding liquids on top of the product. Splashing water on an electrified part may cause electric shock and risk of fire.
- Exposing the product to rain, snow, sunlight and wind will cause electrical danger. When relocating the product, do not pull by holding the door handle. The handle may come off.
- Take care to avoid trapping any part of your hands or body in any of the moving parts inside the product.
- Do not step or lean on the door, drawers and similar parts of the refrigerator. This will cause the product to fall down and cause damage to the parts.
- Take care not to trap the power cable.

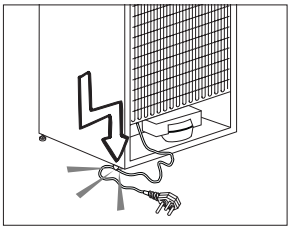

1.1.1 HC warning

If the product comprises a cooling system using R600a gas, take care to avoid damaging the cooling system and its pipe while using and moving the product. This gas is flammable. If the cooling system is damaged, keep the product away from sources of fire and ventilate the room immediately.

The label on the inner left side indicates the type of gas used in the product.

1.1.2 For models with water dispenser

- Pressure for cold water inlet shall be maximum 90 psi (6.2 bar). If your water pressure exceeds 80 psi (5.5 bar), use a pressure limiting valve in your mains system. If you do not know how to check your water pressure, ask for the help of a professional plumber.
- If there is risk of water hammer effect in your installation, always use a water hammer prevention equipment in your installation. Consult Professional plumbers if you are not sure that there is no water hammer effect in your installation.
- Do not install on the hot water inlet. Take precautions against of the risk of freezing of the hoses. Water temperature operating interval shall be 33°F (0.6°C) minimum and 100°F (38°C) maximum.

- Use drinking water only.

1.2. Intended use

- This product is designed for home use. It is not intended for commercial use.
- The product should be used to store food and beverages only.
- Do not keep sensitive products requiring controlled temperatures (vaccines, heat sensitive medication, medical supplies, etc.) in the refrigerator.
- The manufacturer assumes no responsibility for any damage due to misuse or mishandling.
- Original spare parts will be provided for 10 years, following the product purchasing date.

1.3. Child safety

- Keep packaging materials out of children's reach.
- Do not allow the children to play with the product.
- If the product's door comprises a lock, keep the key out of children's reach.

1.4. Compliance with WEEE Directive and Disposing of the Waste Product

This product complies with EU WEEE Directive (2012/19/EU). This product bears a classification symbol for waste electrical and electronic equipment (WEEE).

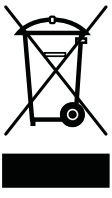

This product has been manufactured with high quality parts and materials which can be reused and are suitable for recycling. Do not dispose of the waste product with normal domestic and other wastes at the end of its service life. Take it to the collection center for the recycling of electrical and electronic equipment. Please consult your local authorities to learn about these collection centers.

1.5. Compliance with RoHS Directive

- This product complies with EU WEEE Directive (2011/65/EU). It does not contain harmful and prohibited materials specified in the Directive.

1.6. Package information

Packaging materials of the product are manufactured from recyclable materials in accordance with our National Environment Regulations. Do not dispose of the packaging materials together with the domestic or other wastes. Take them to the packaging material collection points designated by the local authorities.

2 Your appliance

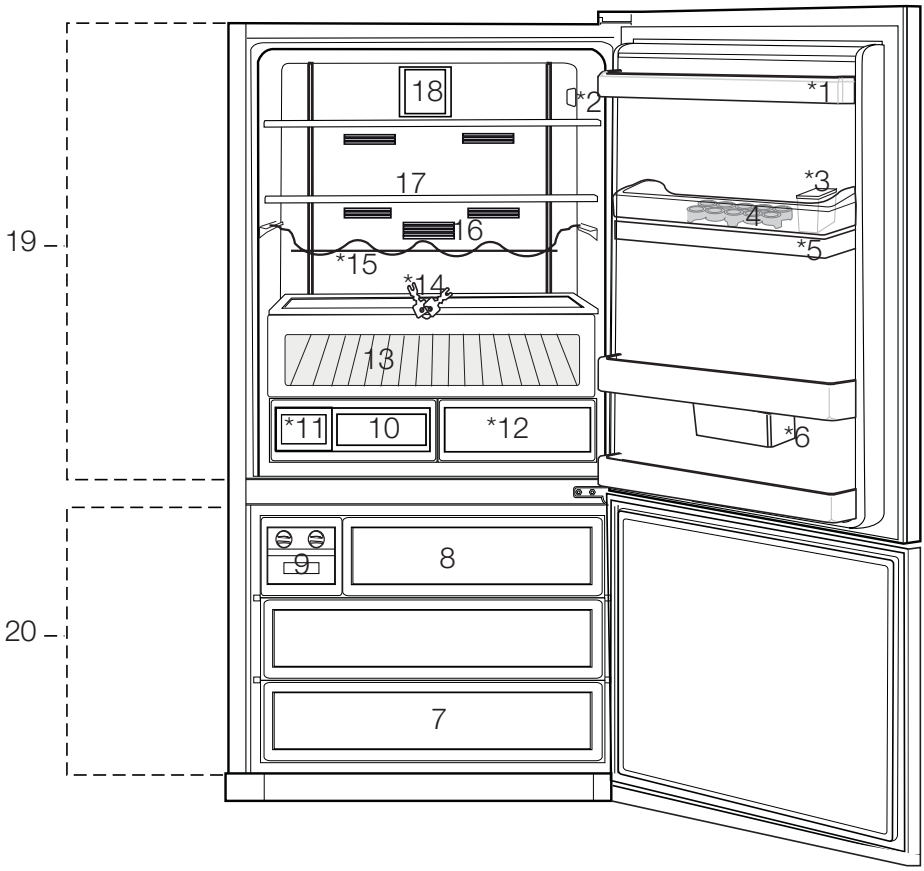

1. Door shelves of fridge compartment
2. Display
3. Water dispenser filling tank
4. Egg section
5. Water dispenser reservoir
6. Rotary storage container
7. Freezer compartment drawers
8. Icematic drawer
9. Icematic
10. Crisper
11. Water tank
12. Crisper
13. Chiller compartment
14. Key
15. Bottle shelf
16. Odor filter
17. Glass shelves of fridge compartment
18. Fan
19. Glass shelves of fridge compartment
20. Freezer compartment
*optional

***optional:** Figures in this user manual are given as an example and may not match the product exactly. If the relevant parts are not available in the product you purchased, the figure applies to other models.

3 Installation

Always have the installation and repairing procedures carried out by the Authorized Service Agent. Manufacturer shall not be held liable for damages that may arise from procedures carried out by unauthorized persons.

Refer to the nearest Authorized Service Agent for installation of the product. To make the product ready for use, make sure that the electricity installation is appropriate before calling the Authorized Service Agent. If not, call a qualified electrician to have any necessary arrangements carried out.

	Preparation of the location and electrical installation at the place of installation is under customer's responsibility.
	Product must not be plugged in during installation. Otherwise, there is the risk of death or serious injury!
	WARNING: Installation and electrical connections of the product must be carried out by the Authorised Service Agent. Manufacturer shall not be held liable for damages that may arise from procedures carried out by unauthorised persons.
	WARNING: Prior to installation, visually check if the product has any defects on it. If so, do not have it installed. Damaged products cause risks for your safety.
	Make sure that the power cable is not pinched or crushed while pushing the product into its place after installation or cleaning procedures.

3.1. Appropriate installation location

	WARNING: If the door of the room where the product will be placed is too small for the product to pass, then the product's doors must be removed and the product must be turned aside to pass it through.

- Choose a place at where you would use the product comfortably.
- Install the product at least 30 cm away from heat sources such as hobs, ovens, heater cores and stoves and at least 5 cm away from electrical ovens. Product must not be subjected to direct sun light and kept in humid places after installation.
- Appropriate air ventilation must be provided around your product in order to achieve an efficient operation. If the product is to be placed in a recess in the wall, pay attention to leave at least 5 cm distance with the ceiling and side walls.
- Do not place the product on the materials such as rugs or carpets.
- Place the product on an even floor surface to prevent jolts.
- Do not install the product in places where the temperature falls below 10°C.

	If two coolers are to be installed side by side, there should be at least 8 cm distance between them. Otherwise, adjacent side walls may get damp.

3.2. Installing the plastic wedges

Plastic wedges are used to create the distance for the air circulation between the product and the rear wall. Insert the 2 plastic wedges onto the rear ventilation cover as illustrated in the figure. To install the wedges, remove the screws on the product and use the screws given in the same pouch with the wedges.

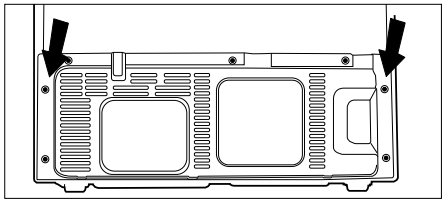

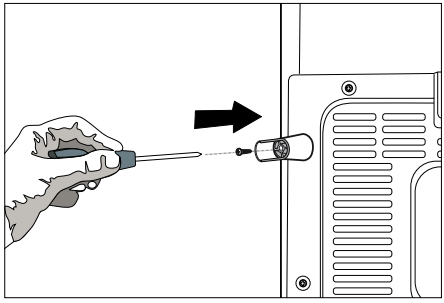

3.3. Electrical connection

Connect the product to a grounded outlet protected by a fuse complying with the values in the rating plate. Our company shall not be liable for any damages that will arise when the product is used without grounding in accordance with the local regulations.

- Electrical connection must comply with national regulations.
- Power cable plug must be within easy reach after installation.
- The voltage and allowed fuse or breaker protection are specified in the Rating Plate which is affixed to interior of the product. If the current value of the fuse or breaker in the house does not comply with the value in the rating plate, have a qualified electrician install a suitable fuse.
- The specified voltage must be equal to your mains voltage.
- Do not make connections via extension cables or multi-plugs.

	WARNING: Damaged power cable must be replaced by the Authorized Service Agent.
	WARNING: If the product has a failure, it should not be operated unless it is repaired by the Authorised Service Agent! There is the risk of electric shock!

3.4. Adjusting the feet

If the product stands unbalanced after installation adjust the feet. Taking help from someone to slightly lift the product will facilitate this process.

	WARNING: First unplug the product. Product must not be plugged in when adjusting the feet. There is the risk of electric shock!

Turn the front feet to balance the product. The corner where the foot exists is lowered when you turn in the direction of arrow and raised when you turn it in the opposite direction.

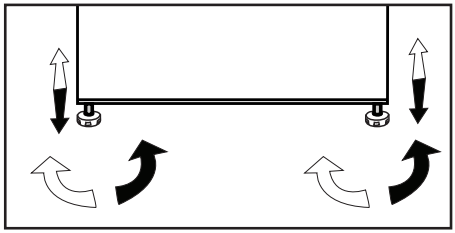

3.5. Illumination lamp

Do not attempt to repair yourself but call the Authorized Service Agent if the illumination lamps do not go on or are out of order.

The lamp(s) used in this appliance is not suitable for household room illumination. The intended purpose of this lamp is to assist the user to place foodstuffs in the refrigerator/freezer in a safe and comfortable way.

3.6. Door open warning

(This feature is optional)

An audio warning signal will be given when the door of your product is left open for 1 minute. This warning will be muted when the door is closed or any of the display buttons (if any) are pressed.

3.7. Transportation of the product

1. Unplug the product before transporting it.
2. Clean the interior of the product as recommended in the “Maintenance and cleaning” section.
3. Secure the shelves, accessories, crisper and etc. in the product by adhesive tape before repackaging it.

	Packaging must be tied with thick tapes or strong ropes and the rules of transportation printed on the package must be followed.
	Original packaging and foam materials should be kept for future transportations.
	Packaging materials are dangerous for the children. Keep packaging materials in a safe place away from reach of the children.

4 Preparation

4.1. Things to be done for energy saving

⚠	Connecting the product to electric energy saving systems is risky as it may cause damage on the product.

- Do not leave the doors of your product open for a long time.
- Do not put hot food or drinks in your product.
- Do not overload the product. Cooling capacity will fall when the air circulation inside is hindered.
- Do not place the product in places subject to direct sunlight. Install the product at least 30 cm away from heat sources such as hobs, ovens, heater cores and stoves and at least 5 cm away from electrical ovens.
- Store your food in product in closed containers.
- You can load maximum amount of food to the freezer compartment of the product by removing the freezer compartment shelf of drawer. Declared energy consumption value of the product was determined with the freezer compartment shelf or drawer removed and with maximum amount of food loaded. There is no risk in using a shelf or drawer suitable for the shapes and sizes of the foods to be frozen.
- Thawing frozen food in fridge compartment will both provide energy saving and preserve the food quality.

ⓘ	The ambient temperature of the room where you install the product should at least be -5°C. Operating your product under cooler conditions than this is not recommended.
ⓘ	Inside of your product must be cleaned.
ⓘ	If two coolers are to be installed side by side, there should be at least 4 cm distance between them.

4.2. Recommendations on the fridge compartment

- Do not allow the food to touch the temperature sensor in fridge compartment. To allow the fridge compartment keep its ideal storage temperature, sensor must not be hindered by food.
- The baskets/drawers that are provided with the chill compartment must always be in use for low energy consumption and for better storage conditions.
- Food contact with the temperature sensor in the freezer compartment may increase energy consumption of the appliance. Thus any contact with the sensor(s) must be avoided.
- Do not put hot food and beverages inside the product.

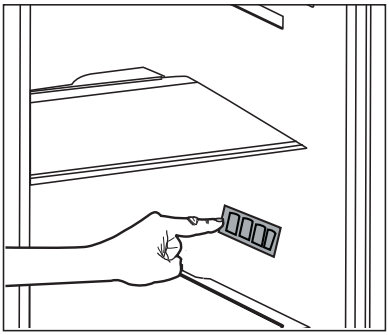

4.3. Initial use

Before starting to use the product, check that all preparations are made in accordance with the instructions in sections "Important instructions for safety and environment" and "Installation".

- Clean the interior of the product as recommended in the “Maintenance and cleaning” section. Check that inside of it is dry before operating it.
- Plug the product into the grounded wall outlet. When the door is opened the interior illumination will turn on.
- Run the product without putting any food for 6 hours and do not open its door unless certainly required.

ⓘ	You will hear a noise when the compressor starts up. The liquids and gases sealed within the refrigeration system may also give rise to noise, even if the compressor is not running and this is quite normal.
ⓘ	Front edges of the product may feel warm. This is normal. These areas are designed to be warm to avoid condensation.

ⓘ	In some models, the instrument panel automatically turns off 5 minutes after the door has closed. It will be reactivated when the door has opened or pressed on any key.

5 Using your appliance

5.1. Indicator panel

Indicator panels may vary according to the product model.
Audio – visual functions on the indicator panel helps you in using your product.

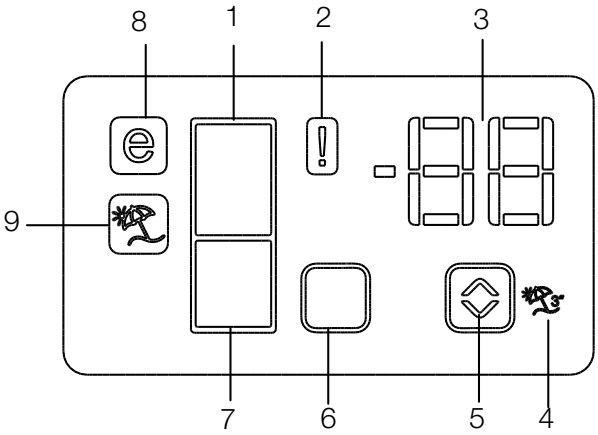

1. Fridge Compartment Indicator
2. Error status indicator
3. Temperature indicator
4. Vacation function button
5. Temperature setting button
6. Compartment selection button
7. Freezer compartment indicator
8. Economy mode indicator
9. Vacation function indicator

*optional

***Optional:** Figures in this user manual are given as an example and may not match the product exactly. If the relevant parts are not available in the product you purchased, the figure applies to other models.

5 Using your appliance

1. Fridge compartment indicator

Fridge compartment light is illuminated while the fridge compartment temperature is set.

2. Error status indicator

If your refrigerator does not perform enough cooling or in case of a sensor fault, this indicator is activated. When this indicator is activated, “E” is displayed on the freezer compartment temperature indicator, and numbers such as “1,2,3...” are displayed on the fridge compartment temperature indicator. These numbers on the indicator inform service personnel about the error.

3. Temperature indicator

Indicates freezer, fridge compartment temperature.

4. Vacation function button

Press on Vacation Button for 3 seconds to activate this function. When the vacation function is activated, “- -” is displayed on the fridge compartment temperature indicator and no active cooling is performed on the fridge compartment. It is not suitable to keep the food in the fridge compartment when this function is activated. Other compartments shall be continued to be cooled as per their set temperature.

To cancel this function press **Vacation** button again.

5. Temperature setting button

Changes the temperature of the relevant compartment between -24°C... -18°C and 8°C...1°C.

6. Compartment selection button

Selection button: Press compartment selection button to switch between fridge and freezer compartments.

7. Freezer compartment indicator

Fridge compartment light is illuminated while the freezer compartment temperature is set.

8. Economy mode indicator

Indicates that the refrigerator operates in energy saving mode. This display shall be activated if the freezer compartment temperature is set to -18°C.

9. Vacation function indicator

Indicates that vacation is activated.

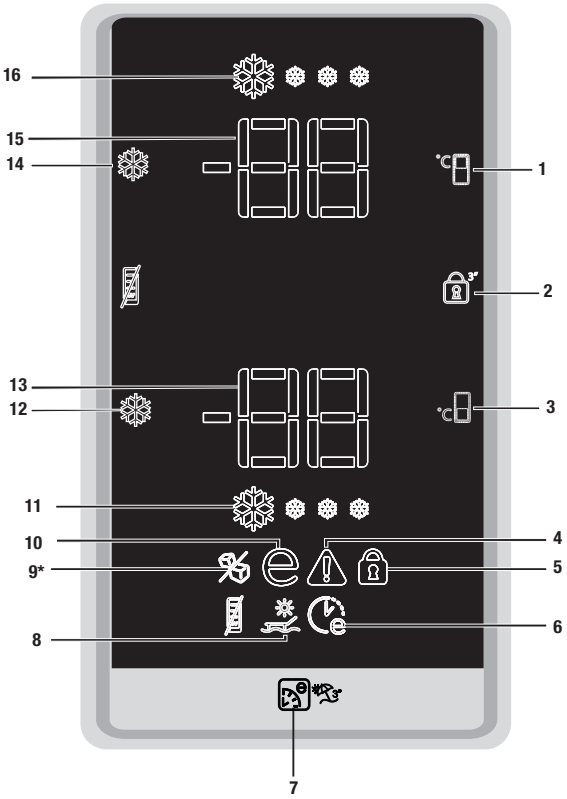

*optional

1. Fridge compartment temperature setting button
2. Key lock button
3. Freezer compartment temperature setting button
4. Error status indicator
5. Key lock indicator
6. Eco Extra Function Indicator
7. Eco Extra / Vacation Button
8. Vacation function indicator
9. Icematic Off Indicator (*In some models)
10. Economic usage indicator
11. Quick freeze function indicator
12. Quick freeze function button/ Icematic on-off button
13. Freezer compartment temperature indicator
14. Quick cool function
15. Fridge Compartment Temperature indicator
16. Quick cooling function indicator

***Optional:** Figures in this user manual are given as an example and may not match the product exactly. If the relevant parts are not available in the product you purchased, the figure applies to other models.

5 Using your appliance

1. Fridge compartment temperature setting button

Press this button to set the temperature of the fridge compartment to 8, 7,6, 5,4,3, 2, 8... respectively. Press this button to set the fridge compartment temperature to the desired value.

2. Key lock button

Pressing and holding this button for 3 seconds will activate the key lock function and the key lock indicator will turn on. Pressing and holding this button again for 3 seconds will deactivate the key lock function.

3. Freezer compartment temperature setting button

Press this button to set the temperature of the freezer compartment to -18,-19,-20,-21, -22, -23,-24, -18... respectively. Press this button to set the freezer compartment temperature to the desired value.

4. Error status indicator

If your product does not perform enough cooling or in case of a sensor fault, this indicator is activated.

When this indicator is activated, “E” is displayed on the freezer compartment temperature indicator, and numbers such as “1,2,3...” are displayed on the fridge compartment temperature indicator. The numbers on the indicator inform service personnel about the error.

When you place hot food into the freezer compartment or if you leave the door open for a long time, an exclamation mark can be displayed for some time. This is not a failure; this warning will disappear when the food cools down.

5. Key lock indicator

Use this function if you want to prevent changing of the temperature setting of the product. To activate it press and hold fridge compartment temperature setting button and freezer compartment temperature setting button simultaneously for 3 seconds.

6. Eco extra function ındicator

Indicates that the Eco Extra function is active. If this function is active, your product will automatically detect the least usage periods and energy-efficient cooling will be performed during those times.

Economy indicator will be active while energy-efficient cooling is performed.

Press the relevant button to disable the function.

7. Eco extra / Vacation button

Pressing this button briefly will activate the Eco Extra function. Pressing and holding this button for 3 seconds will activate the Vacation function. Pressing this button again will deactivate the selected function.

8. Vacation function indicator

Indicates that the Vacation Function is active. When this function is active “- -“ appears on the Fridge Compartment Temperature indicator and no cooling is performed in the fridge compartment. Other compartments will be cooled in accordance with the temperature set for them.

Press the relevant button to disable the function.

9. Icematic off indicator

Indicates whether the icematic is on or off. If On, then the icematic is not operating. To operate the icematic again press and hold the On-Off button for 3 seconds.

Water flow from water tank will stop when this function is selected. However, ice made previously can be taken from the icematic.

10. Economic usage indicator

Indicates that the product is running in energy-efficient mode. This indicator will be active if the Freezer Compartment temperature is set to -18 or the energy efficient cooling is being performed due to Eco-Extra function.

Economic usage indicator is turned off when quick cooling or quick freeze functions are selected.

11. Quick freeze function indicator

Flashes in an animated style to indicate that the Quick Freeze function is enabled.

12. Quick freeze function button/ Icematic on-off button

Press this button to activate or deactivate the quick freezing function. When you activate the function, the freezer compartment will be cooled to a temperature lower than the set value.

To turn on and off the icematic press and hold it for 3 seconds.

Use the quick freeze function when you want to quickly freeze the food placed in fridge compartment. If you want to freeze large amounts of fresh food, activate this function before putting the food into the product.

If you do not cancel it, Quick Freeze will cancel itself automatically after 4 hours or when the fridge compartment reaches to the required temperature.

This function is not recalled when power restores after a power failure.

13. Freezer compartment temperature indicator

Indicates the temperature set for freezer compartment.

14. Quick cool function

The button has two functions. To activate or deactivate the quick cool function press it briefly. Quick Cool indicator will turn off and the product will return to its normal settings.

Use quick cooling function when you want to quickly cool the food placed in the fridge compartment. If you want to cool large amounts of fresh food, activate this function before putting the food into the product.

If you do not cancel it, quick cooling will cancel itself automatically after 8 hours or when the fridge compartment reaches to the required temperature.

If you press the quick cooling button repeatedly with short intervals, the electronic circuit protection will be activated and the compressor will not start up immediately.

This function is not recalled when power restores after a power failure.

15. Fridge compartment temperature indicator

Indicates the temperature set for Fridge compartment.

16. Quick cooling function indicator

Flashes in an animated style to indicate that the Quick Cooling function is enabled.

5.2. Dual cooling system

Your product is equipped with two separate cooling systems to cool the fresh food compartment and freezer compartment. Thus, air and odor in the fresh food compartment and frozen food compartment do not get mixed. Thanks to these two separate cooling systems, cooling speed is much higher then other refrigerators. Also additional power saving is provided since the defrosting is performed individually.

5.3. Freezing fresh food

- Place the food in the product wrapped or covered.
- Hot food must be cooled down to the room temperature before putting them in the product.
- The food that you want to freeze must be fresh and in good quality.
- Divided the food into portions according to your family's daily or meal based consumption needs.
- Pack the food in an airtight manner to prevent them from drying even if they are going to be stored for a short time.
- Materials to be used for packaging must be tear-proof and resistant to cold, humidity, odor, oils and acids and they must also be airtight. Moreover, they must be well closed and they must be made from easy-to-use materials that are suitable for deep-freezers.
- Frozen food must be used immediately after they are thawed and they should never be re-frozen.
- Do not freeze too large quantities of food at one time. The quality of the food is best preserved when it is frozen right through to the core as quickly as possible.
- Placing warm food into the freezer compartment causes the cooling system to operate continuously until the food is frozen solid.
- Take special care not to mix already frozen food and fresh food.
- If the product has a quick freeze function, activate the quick freeze function when you want to freeze the food.

Freezer compartment setting	Fridge compartment setting	Remarks
-18°C	4°C	This is the normal recommended setting.
-20, -24 or -24°C	4°C	These settings are recommended when the ambient temperature exceeds 30°C.
Quick freeze	4°C	**Use when you wish to freeze your food in a short time.** Your product will return to its previous mode when the process is over.
-18°C or colder	2°C	Use these settings if you think that your fridge compartment is not cold enough because of the hot ambient conditions or frequent opening and closing of the door.
-18°C or colder	Quick fridge	**Use this function when you place too much into the fridge compartment or when you need to cool your food quickly.** It is recommended that you activate quick fridge function 4-8 hours before placing the food.

5.4. Recommendations for preserving the frozen food

• Frozen food that you have purchased should be stored in accordance with the frozen food manufacturer's instructions for a frozen food storage compartment.
Note the following to ensure that the high quality achieved by the frozen food manufacturer and the food retailer is maintained:

1. Put packages in the freezer as quickly as possible after purchase.

2. Ensure that contents are labeled and dated.

3. Do not exceed "Use By", "Best Before" dates on the packaging.

5.5. Placement of food

Freezer compartment shelves	Various frozen food such as meat, fish, ice cream, vegetables and etc.
Egg section	Eggs
Refrigerator compartment shelves	Food in pans, covered plates and closed containers
Door shelves of fridge compartment	Small and packaged food and beverage (such as milk, fruit juice, beer and etc.)
Crisper	Vegetables and fruits
Freshzone compartment	Delicatessen products (cheese, butter, salami and etc.)

5.6. Deep-freeze information

Food must be frozen as rapidly as possible when they are put in a product refrigerator in order to keep them in good quality.

It is possible to preserve the food for a long time only at -18°C or lower temperatures.

You can keep the freshness of food for many months (at -18°C or lower temperatures in the deep freeze).
Divided the food into portions according to your family's daily or meal based consumption needs.

Pack the food in an airtight manner to prevent them from drying even if they are going to be stored for a short time.

Materials necessary for packaging:
• Cold resistant adhesive tape
• Self-adhesive label
• Rubber rings
• Pen

Materials to be used for packaging the foodstuff must be tear-proof and resistant to cold, humidity, dour, oils and acids.

Foods to be frozen should not be allowed to come in contact with the previously frozen items to prevent them from getting thawed partially.

Frozen food must be used immediately after they are thawed and they should never be re-frozen.

5.7. Ice machine

*optional

Icematic allows you to obtain ice from the product easily.

Using the icematic

1. Remove the water tank from the fridge compartment.
2. Fill water tank with water.
3. Replace the water tank. First ice cubes will be ready in approximately four hours in the icematic drawer located in the freezer compartment.

	While the water tank is completely filled, you will be able to obtain approximately 60-70 ice cubes.
	The water within the tank should be renewed in every 2-3 weeks.

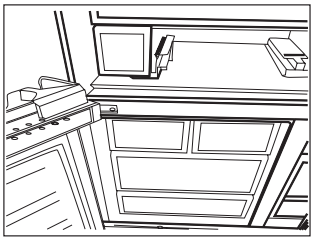

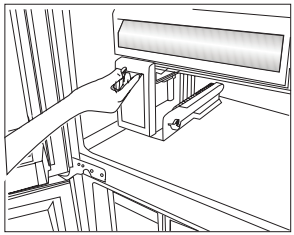

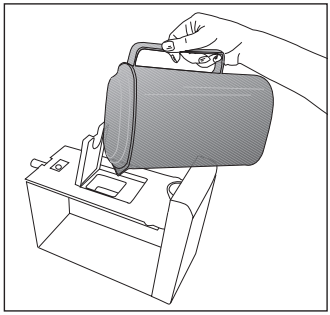

5.8. Icematic

*optional

Icematic allows you to obtain ice from the product easily.

Using the icematic

1. Take out the icematic pulling it out carefully.
2. Fill the Icematic with water.
3. Place Icematic in place. About two hours later, the ice is ready.
4. To obtain ice, turn the knobs on the ice reservoirs clockwise by 90˚ degrees. Ice cubes in the reservoirs will fall down into the ice storage container below.
5. You may take out the ice storage container and serve the ice cubes.

	Do not remove the Icematic from its seating to obtain ice.
	If you wish, you may keep the ice cubes in the ice storage container. The ice storage container is just for accumulating ice cubes. Do not put water in it. Otherwise, it will break.

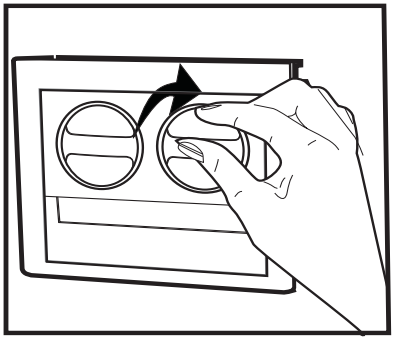

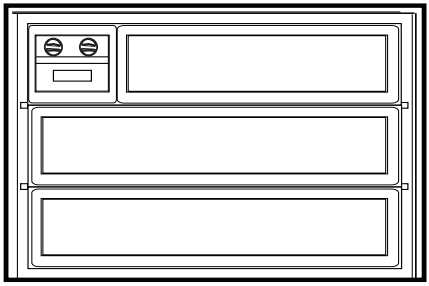

5.9. Ice container

*optional

Icematic allows you to obtain ice from the product easily.

Using the ice container

1. Remove the ice container from the freezer compartment.
2. Fill the ice container with water.
3. Place the ice container in the freezer compartment. About two hours later, the ice is ready.
4. Remove the ice container from the freezer compartment and bend it over the service plate. Ice cubes will easily fall down to the service plate.

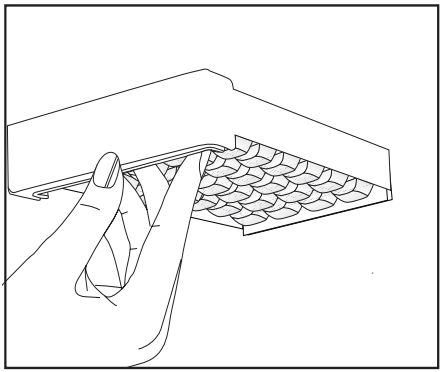

5.10.Blue light

*optional

Crispers of the product are illuminated with blue light. Food stored in the crispers continue their photosynthesis by means of the wavelength effect of blue light and thus, preserve their freshness and increase their vitamin content.

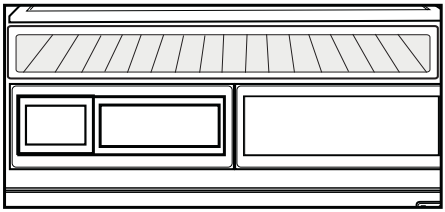

5.11.Egg holder

You can install the egg holder to the desired door or body shelf. If it will be placed on body shelves than the lower cooler shelves are recommended.

Never place the egg holder in the freezer compartment

Make sure that eggs are not in direct contact with other food products.

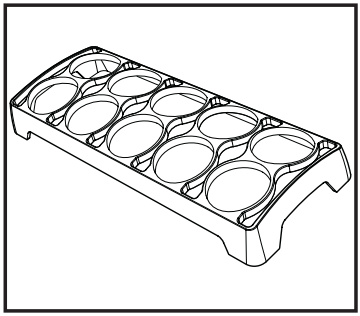

5.12. Description and cleaning of odor filter

Odor filter prevents unpleasant odor build-up in your product.

1. Pull the cover into which the odor filter is installed downwards from the front section and remove as illustrated.
2. Leave the filter under sunlight for one day. Filter will be cleaned during this time.
3. Install the filter back to its place.

Odor filter must be cleaned once in a year.

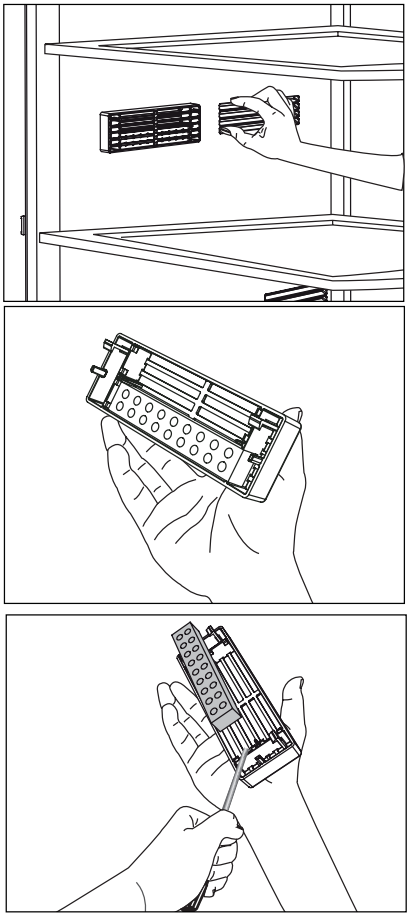

5.13. Snack compartment

It is used for storing food such as fish, red meat, chicken meat, and dairy products such as cheese, yoghurt and milk that need to be kept a few degrees cooler than the fridge compartment.

It is not recommended to place fruit and vegetables in the snack compartment. Especially tomatoes, eggplants, zucchinis, cucumbers and lemons are sensitive to the cold. They should not be stored in the snack compartment.

You can increase the inner volume of your product by removing the snack compartment:

1. Pull the compartment towards yourself until it rests and stops against the stopper.
2. Lift the front section and pull towards yourself to remove the compartment from its seating.

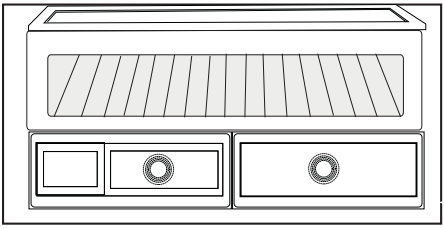

5.14. Sliding storage container

*optional

This accessory is designed to increase the usable volume of the door shelves. It allows you to easily place the tall bottles, jars and tins to the lower bottle shelf thanks to its ability to move right or left.

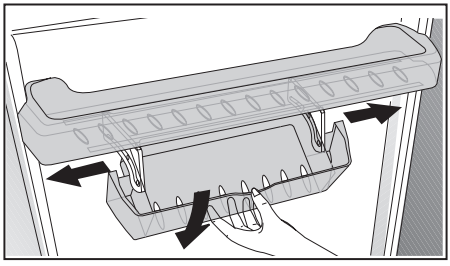

5.15. Rotary storage container

*optional

Rotary storage container can also be moved to right or left. In this way, long bottles, jars or boxes can be placed easily in the bottom shelf (Fig. 1).

You can reach the food that you have placed into the shelf by grabbing and turning it from its right edge (Fig.2).

When you want to load or remove it to clean, turn it by 90 degrees, raise it up and pull towards yourself (Fig. 3-4).

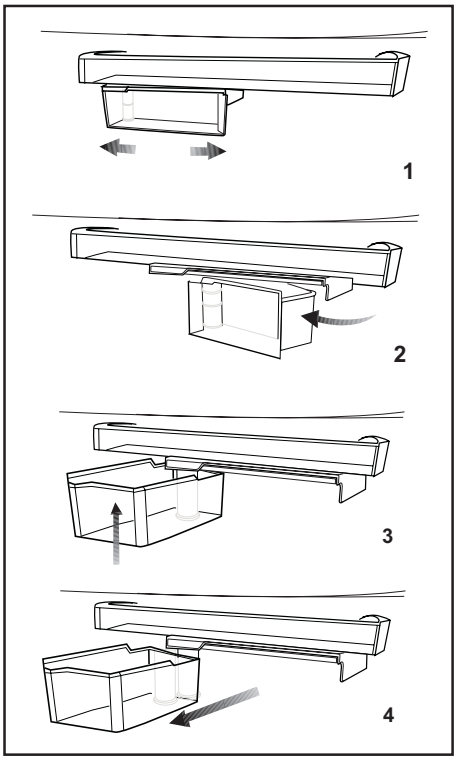

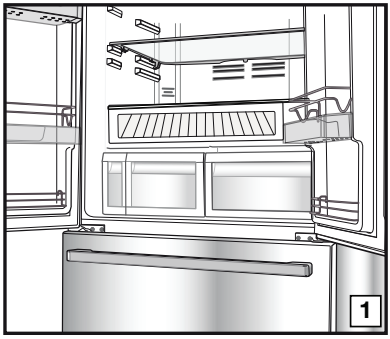

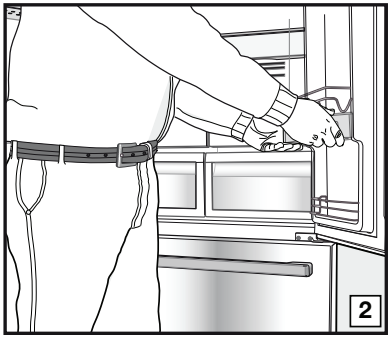

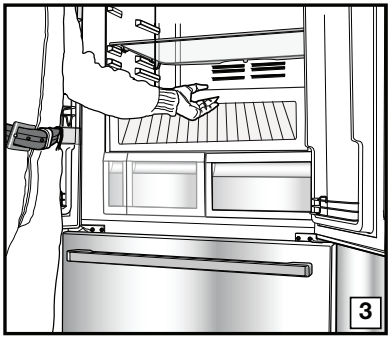

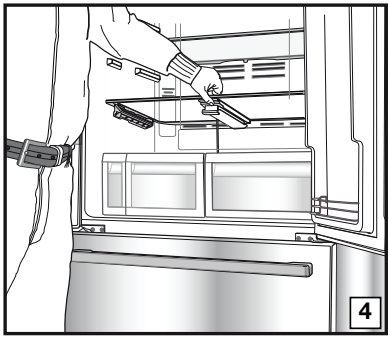

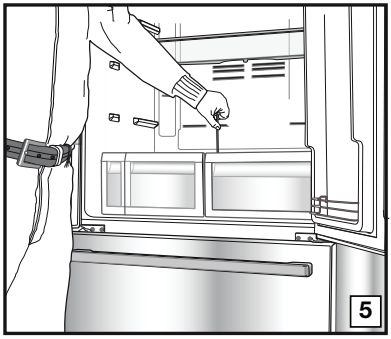

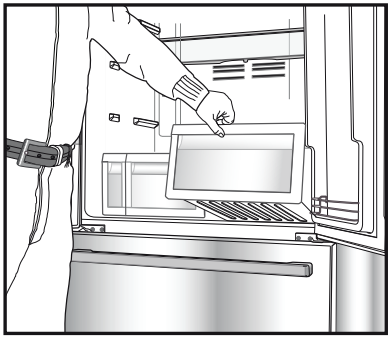

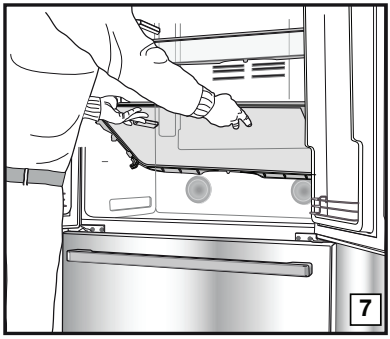

5.16. Crisper

Crisper of the product is designed specially to keep the vegetables fresh without loosing their humidity. For this purpose, cool air circulation is intensified around the crisper in general. Remove the door shelves that stand against the crisper before removing the crispers.

5.17.Using the water dispenser

*optional

It is normal for the first few glasses of water taken from the dispenser to be warm.

If the water dispenser is not used for a long period of time, dispose of first few glasses of water to obtain fresh water.

1. Push in the lever of the water dispenser with your glass. If you are using a soft plastic cup, pushing the lever with your hand will be easier.
2. After filling the cup up to the level you want, release the lever.

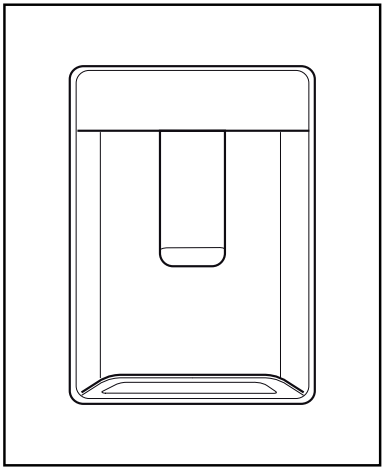

Please note, how much water flows from the dispenser depends on how far you depress the lever. As the level of water in your cup / glass rises, gently reduce the amount of pressure on the lever to avoid overflow. If you slightly press the arm, the water will drip; this is quite normal and not a failure.

5.18.Filling the water dispenser's tank

Water tank filling reservoir is located inside the door rack.

1. Open the cover of the tank.
2. Fill the tank with fresh drinking water.
3. Close the cover.

Do not fill the water tank with any other liquid except for water such as fruit juices, carbonated beverages or alcoholic drinks which are not suitable to use in the water dispenser. Water dispenser will be irreparably damaged if these kinds of liquids are used. Warranty does not cover such usages. Some chemical substances and additives contained in these kinds of drinks/liquids may damage the water tank.

Use clean drinking water only.

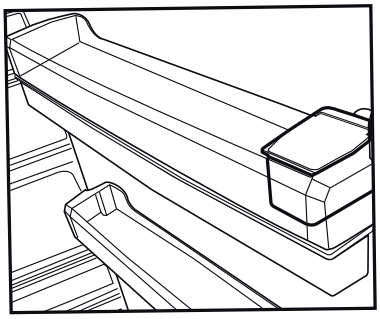

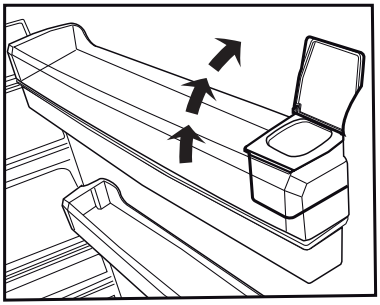

Capacity of the water tank is 3 liters; do not overfill.

5.19. Cleaning the water tank

1. Remove the water filling reservoir inside the door rack.
2. Remove the door rack by holding from both sides.
3. Grab the water tank from both sides and remove it with an angle of 45°C.
4. Remove the cover of the water tank and clean the tank.

Components of the water tank and water dispenser should not be washed in dishwasher.

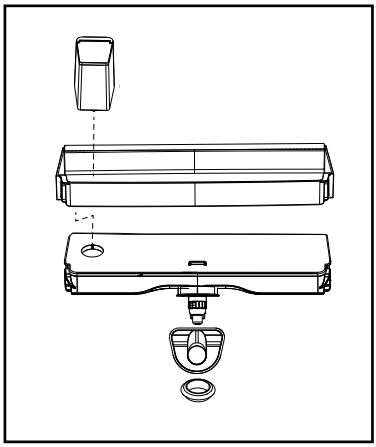

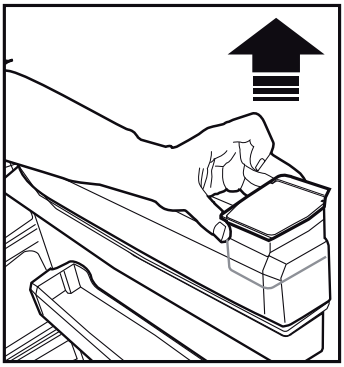

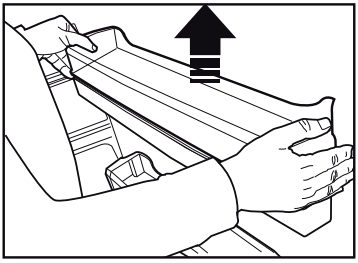

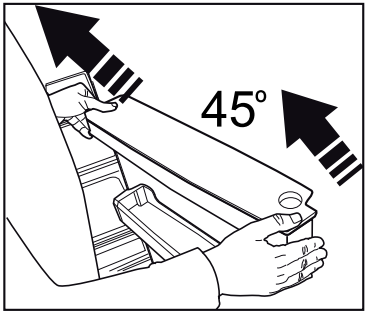

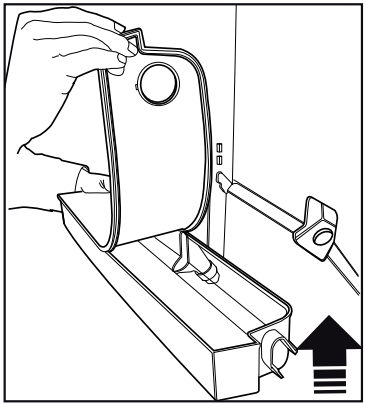

5.20. Drip tray

Water that dripped while using the water dispenser accumulates in the spillage tray.

Remove the plastic filter as shown in the figure.

With a clean and dry cloth, remove the water that has accumulated.

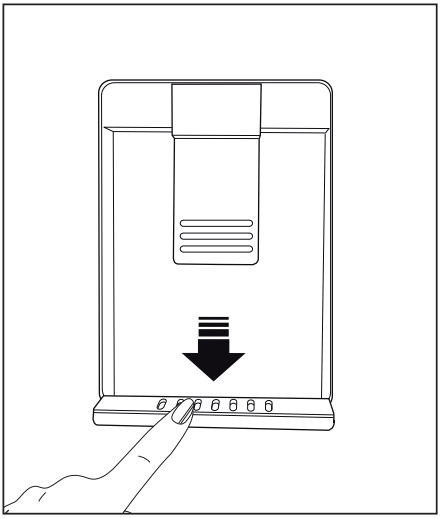

5.21.Humidity-controlled crisper (Ever Fresh)

*optional

Humidity rates of the vegetables and fruit are kept under control with the feature of humidity-controlled crisper and the food is ensured to stay fresh for longer.

Never leave the vegetables inside the crisper in their bags. If the vegetables are left inside their bags, this will cause them to decompose in a short period of time. When a high level of humidity is set, your vegetables keep their humidity content and can be preserved for a reasonable period of time without needing to leave them inside their bags. In case contacting with other vegetables is not preferred for hygiene concerns, use a perforated paper, foam and other similar packaging materials instead of a bag.

While the vegetables are being placed, specific gravity of the vegetables should be taken into consideration. Heavy and hard vegetables should be put at the bottom of the crisper and the lightweight and soft vegetables should be placed over.

Do not place together the pear, apricot, peach, etc. and apple in particular which have a high level of generation of ethylene gas in the same crisper with the other vegetables and fruit. The ethylene gas which is emitted by these fruit may cause the other fruit to ripen faster and decompose in a shorter time.

Do not take the crisper main body out of the refrigerator apart from the drawers unless you have to, and call for technical service if necessary. Before removing the crisper main body from its place, wipe and clean it with a wet piece of cloth.

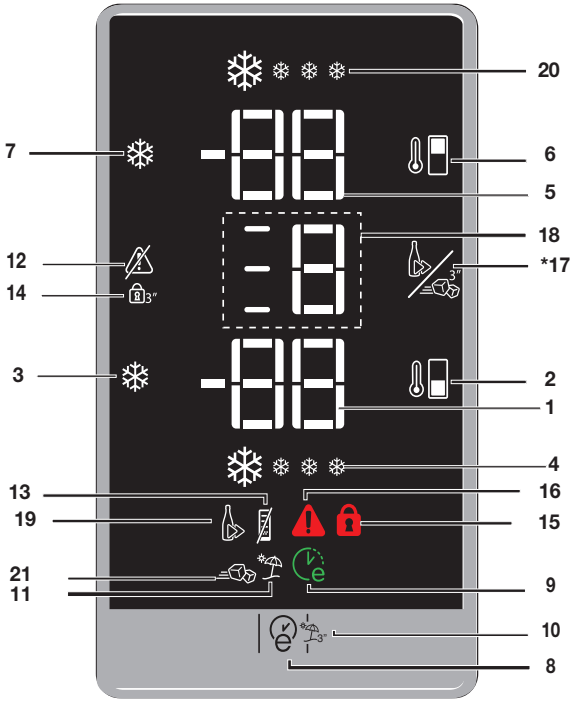

1. Freezer compartment temperature setting indicator
2. Freezer compartment temperature setting function
3. Quick freeze function button icematic on-off button (3") function
4. Quick freeze function indicator
5. Fridge compartment temperature setting indicator
6. Fridge compartment temperature setting function
7. Quick fridge function button
8. Eco-Fuzzy (special economic usage) function
9. Eco-Fuzzy (special economic usage) indicator
10. Vacation function
11. Vacation function indicator
12. Alarm off warning function
13. Energy saving indicator
14. Key lock function
15. Key lock indicator
16. Power failure / High temperature / error warning indicator
17. Quick bottle cooling/quick ice making selection function (Rapid Cooler)
18. Quick bottle cooling/quick ice making function indicator
19. Quick bottle cooling indicator (Rapid Cooler)
20. Quick cooling indicator
21. Quick ice making indicator

*optional

***Optional:** Figures in this user manual are given as an example and may not match the product exactly. If the relevant parts are not available in the product you purchased, the figure applies to other models.

5 Using your appliance

1.Freezer compartment temperature indicator

Indicates the temperature set for the Freezer Compartment.

2.Freezer compartment temperature setting function

Allows you to set the temperature of the freezer compartment. Press this button to set the temperature of the freezer compartment to -18, -19, -20, -21 -22, -23 and -24, respectively.

3.Quick freeze function button icematic on-off button (3") function

Quick freeze indicator is illuminated when the quick freeze function is active. To cancel this function, press the quick freeze button again. Quick freeze indicator will turn off and return to its normal settings. If you do not cancel it, the quick freeze will cancel itself automatically after 4 hours or when the freezer compartment reaches the required temperature. If you want to freeze large amounts of fresh food, press the quick freeze button before putting the food into the freezer compartment. If you press the quick freeze button repeatedly with short intervals, the electronic circuit protection will be activated and the compressor will not start up immediately. This function is not recalled when power restores after a power failure!

4.Quick freeze function indicator

This symbol flashes in an animated style when the quick freeze function is active.

5.Fridge compartment temperature setting indicator

Indicates the temperature set for the fridge compartment.

6.Fridge compartment temperature setting function

Allows you to set the fridge compartment's temperature. Press this button to set the temperature of the fridge compartment to 8, 7, 6, 5, 4, 3, 2 degrees, respectively.

7.Quick fridge function button

When you press the quick fridge button, the temperature of the compartment will be colder than the adjusted values. This function can be used for food required to be cooled down rapidly in the fridge compartment. If you want to cool large amounts of fresh food, it is recommended to activate this function before putting the food into the fridge. Quick fridge indicator is illuminated when the quick fridge function is active. To cancel this function, press the quick fridge button again. The quick fridge indicator will turn off and the unit will return to its normal settings. If you do not cancel it, the quick fridge function will cancel itself automatically after 2 hours or when the fridge compartment reaches the required temperature. This function is not recalled when power restores after a power failure.

8.Eco-Fuzzy (special economic usage) function

When you press the eco-fuzzy button, the eco fuzzy function will be activated and the eco-fuzzy indicator will illuminate. The refrigerator will start operating in the most economic mode at least 6 hours later and the economic usage indicator will turn on when the function is active. To deactivate the eco-fuzzy function, You need to press the eco-fuzzy button again.

9.Eco-Fuzzy (special economic usage) indicator

This symbol illuminates when the eco-fuzzy function is active.

10.Vacation function

If you press and hold the eco fuzzy button for 3 seconds, the vacation function will be activated and the vacation indicator will illuminate. The cooling of the fridge compartment is stopped and the temperature of the fridge compartment is fixed to 15 degrees to prevent bad odors. When this function is active, the fridge compartment temperature indicator will not display the temperature.

To deactivate the vacation function, press and hold the Eco-fuzzy button for 3 seconds.

11. Vacation function indicator

This indicator illuminates when the vacation function is active.

12.Alarm off warning function

In case of power failure/high temperature

alarm, after checking the foods in the freezer compartment, press the alarm off button to clear the warning.

13.Energy saving function (display off) indicator

If the product doors are kept closed for a long time, the energy saving function is automatically activated and the energy saving symbol is illuminated. When the energy saving function is activated, all symbols on the display will turn off except for the energy saving symbol. When the energy saving function is activated, if any button is pressed or the door is opened, energy saving function will be canceled and the symbols on display will return to normal.

Energy saving function is activated during delivery from factory and cannot be canceled.

14.Key lock function

When you press and hold the key lock button for 3 seconds, the key lock function will be activated and the key lock indicator will illuminate. No button will operate when this function is active. Press and hold the key lock button for 3 seconds again to deactivate this function.

15.Key lock indicator

This indicator will illuminate when the key lock function is active.

16.Power failure / High temperature / error warning indicator

This indicator illuminates during power failure, high temperature failures and error warnings. During long-term power failures, the highest temperature value that the freezer compartment reaches will blink on the digital display. After checking the food located in the freezer compartment, press the alarm off button to clear the warning.

Please refer to "solutions recommended for troubleshooting" section on your manual if you observe that this indicator is illuminated.

17. Quick bottle cooling/quick ice making function selection

When the quick bottle cooling/quick ice making function button is pressed and held for 3 seconds, "1" will be displayed on the quick bottle cooling-quick ice making function indicator.

If this button is not pressed again in 1 minute, display will return to its previous view, the quick bottle cooling and quick ice making selection indicators will turn off.

After "1" is displayed, each press on the Quick bottle cooling-quick ice making button will increase the number on the display one by one. If "1" is displayed, the quick bottle cooling function can be enabled. If "2" is displayed, quick ice making function can be enabled. If you press and hold the quick bottle cooling-quick ice making button for 3 seconds while "1" is being displayed, the quick bottle cooling function will be enabled and the quick bottle cooling indicator will turn on. "1" will light up continuously and the icons on the left will light up as an animation. If you press and hold the quick bottle cooling-quick ice making button for 3 seconds while "2" is being displayed, the quick ice making button will be enabled and the quick ice making indicator will turn on. "2" will light up continuously and the icons on the left will light up as an animation.

If you short press the quick bottle cooling-quick ice making button while the function is enabled, no change will occur on the display. If a power outage occurs while the quick bottle cooling or quick ice making function is enabled, the function will resume where it left off once power is restored. Quick bottle cooling function lasts 15 minutes, and the quick ice making function lasts 40 minutes. Once the time for the selected function is over, the icons will go off.

After completing 3 cycles in the quick bottle cooling function and 1 cycle in the quick ice making function, wait for the refrigerator to cool down and for the compressor to stop.

If you want to enable the function in the meantime, the display will show "0".

Function cannot be enabled. You will hear a warning if you press the quick bottle cooling-quick ice making button. Once the refrigerator has

cooled down, you can enable the desired function again.

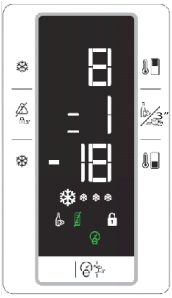

18.Quick bottle cooling/quick ice making function indicator

Displays the set function. If "1" is displayed, this means that the quick bottle cooling function will be or has been selected and if "2" is displayed, this means that the quick ice making function will be or has been selected.

19.Quick bottle cooling indicator

Displays the quick bottle cooling function.

20.Quick fridge button

This symbol flashes in an animated style when the quick fridge function is active.

21.Quick ice making indicator

Displays the quick ice making function

5.22. Quick bottle cooling/quick ice making compartment

(Rapid Cooler)

(This feature is optional)

You can use the quick bottle cooling compartment for making ice or cooling your beverages quickly.

This closed compartment, which is located at the lower left part in the fridge compartment, is cooled with the help of a separate fan and cooler surface.

After placing the icebox or the beverage you want to cool in this compartment, you can initiate the quick fridge function by pressing the relevant buttons on the indicator.

When the cooling is done, the "=" symbol on the indicator disappears. After the process ends, remove the beverage or the ice you have placed in the compartment. If you want to cool them further, you can activate the same function again while your beverage or icebox is inside the compartment.

If you see "0" warning message on the display when you want to activate the quick bottle cooling function, wait for a while. This warning message may appear when you have used the compartment 4 times at frequent intervals. When you see this message, your refrigerator will not allow the compartment to be used for a while in order to deliver the best cooling performance and maintain the storage temperature of the food. When the inner temperatures of the refrigerator are balanced, the compartment will be ready to be used again. Please try again later.

If you see "0" warning message on the display when you want to activate the ice making function, wait for a while. This warning message may appear when you have used the compartment 2 times at frequent intervals. When you see this message, your refrigerator will not allow the compartment to be used for a while in order to deliver the best cooling performance and maintain the storage temperature of the food. When the inner temperatures of the refrigerator are balanced, the compartment will be ready to be used again. Please try again later.

Do not place any other material in this compartment other than beverages and the supplied icebox. Make sure that the caps of the beverages you are going to put in the compartment are closed.

Before activating the function, ensure that the door of the compartment is completely closed.

This compartment has been designed to cool 1.5 liters of water at 20°C down to 10°C in 15 minutes. If you think that the beverage you are going to remove from the compartment is not cold enough, you can activate the compartment again.

Do not leave a cold beverage inside the compartment for your own hygiene and safety. Keeping your fizzy drinks in the compartment for a long time may lead to risks such as cracking etc.

When the ice making function is over, the ice in the icebox may melt as the compartment will return to fresh food storing temperatures. Do not leave frozen ice in the compartment.

When this compartment is activated, the fan in the compartment will operate at the highest speed in order to deliver the best cooling performance in the shortest period of time. For this reason, the sound that will arise when the compartment is operating is normal.

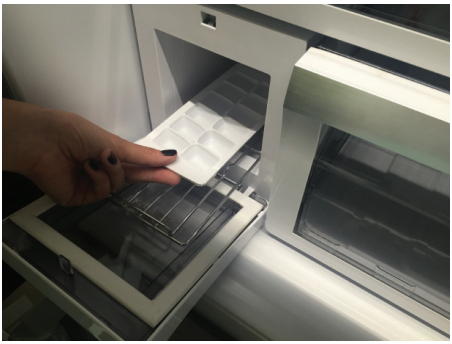

6 Maintenance and cleaning

Cleaning your fridge at regular intervals will extend the service life of the product.

WARNING:

Unplug the product before cleaning it.

- Never use gasoline, benzene or similar substances for cleaning purposes.
- Never use any sharp and abrasive tools, soap, household cleaners, detergent and wax polish for cleaning.
- For non-No Frost products, water drops and frosting up to a fingerbreadth occur on the rear wall of the Fridge compartment. Do not clean it; never apply oil or similar agents on it.
- Only use slightly damp microfiber cloths to clean the outer surface of the product. Sponges and other types of cleaning cloths may scratch the surface
- Dissolve one teaspoon of bi-carbonate in half litre of water. Soak a cloth with the solution and wrung it thoroughly. Wipe the interior of the refrigerator with this cloth and the dry thoroughly.
- Make sure that no water enters the lamp housing and other electrical items.
- If you will not use the refrigerator for a long period of time, unplug it, remove all food inside, clean it and leave the door ajar.
- Check regularly that the door gaskets are clean. If not, clean them.
- To remove door and body shelves, remove all of its contents.
- Remove the door shelves by pulling them up. After cleaning, slide them from top to bottom to install.
- Never use cleaning agents or water that contain chlorine to clean the outer surfaces and chromium coated parts of the product. Chlorine causes corrosion on such metal surfaces.

6.1 Avoiding bad odours

- Materials that may cause odour are not used in the production of our refrigerators. However, due to inappropriate food preserving conditions and not cleaning the inner surface of the refrigerator as required can bring forth the problem of odour. Pay attention to following to avoid this problem:
- Keeping the refrigerator clean is important. Food residuals, stains, etc. can cause odour. Therefore, clean the refrigerator with bi-carbonate dissolved in water every few months. Never use detergents or soap.
- Keep the food in closed containers. Microorganisms spreading out from uncovered containers can cause unpleasant odours.
- Never keep the food that have passed best before dates and spoiled in the refrigerator.

6.2 Protecting the plastic surfaces

Do not put liquid oils or oil-cooked meals in your refrigerator in unsealed containers as they damage the plastic surfaces of the refrigerator. If oil is spilled or smeared onto the plastic surfaces, clean and rinse the relevant part of the surface at once with warm water.

7 Troubleshooting

Check this list before contacting the service. Doing so will save you time and money. This list includes frequent complaints that are not related to faulty workmanship or materials. Certain features mentioned herein may not apply to your product.

The refrigerator is not working.

- The power plug is not fully settled. >>> Plug it in to settle completely into the socket.
- The fuse connected to the socket powering the product or the main fuse is blown. >>> Check the fuses.

Condensation on the side wall of the cooler compartment (MULTI ZONE, COOL, CONTROL and FLEXI ZONE).

- The door is opened too frequently >>> Take care not to open the product's door too frequently.
- The environment is too humid. >>> Do not install the product in humid environments.
- Foods containing liquids are kept in unsealed holders. >>> Keep the foods containing liquids in sealed holders.
- The product's door is left open. >>> Do not keep the product's door open for long periods.
- The thermostat is set to too low temperature. >>> Set the thermostat to appropriate temperature.

Compressor is not working.

- In case of sudden power failure or pulling the power plug off and putting back on, the gas pressure in the product's cooling system is not balanced, which triggers the compressor thermic safeguard. The product will restart after approximately 6 minutes. If the product does not restart after this period, contact the service.
- Defrosting is active. >>> This is normal for a fully-automatic defrosting product. The defrosting is carried out periodically.
- The product is not plugged in. >>> Make sure the power cord is plugged in.
- The temperature setting is incorrect. >>> Select the appropriate temperature setting.
- The power is out. >>> The product will continue to operate normally once the power is restored.

The refrigerator's operating noise is increasing while in use.

- The product's operating performance may vary depending on the ambient temperature variations. This is normal and not a malfunction.

The refrigerator runs too often or for too long.

- The new product may be larger than the previous one. Larger products will run for longer periods.
- The room temperature may be high. >>> The product will normally run for long periods in higher room temperature.
- The product may have been recently plugged in or a new food item is placed inside. >>> The product will take longer to reach the set temperature when recently plugged in or a new food item is placed inside. This is normal.
- Large quantities of hot food may have been recently placed into the product. >>> Do not place hot food into the product.
- The doors were opened frequently or kept open for long periods. >>> The warm air moving inside will cause the product to run longer. Do not open the doors too frequently.
- The freezer or cooler door may be ajar. >>> Check that the doors are fully closed.
- The product may be set to temperature too low. >>> Set the temperature to a higher degree and wait for the product to reach the adjusted temperature.
- The cooler or freezer door washer may be dirty, worn out, broken or not properly settled. >>> Clean or replace the washer. Damaged / torn door washer will cause the product to run for longer periods to preserve the current temperature.

The freezer temperature is very low, but the cooler temperature is adequate.

- The freezer compartment temperature is set to a very low degree. >>> Set the freezer compartment temperature to a higher degree and check again.

The cooler temperature is very low, but the freezer temperature is adequate.

- The cooler compartment temperature is set to a very low degree. >>> Set the freezer compartment temperature to a higher degree and check again.

The food items kept in cooler compartment drawers are frozen.

- The cooler compartment temperature is set to a very low degree. >>> Set the freezer compartment temperature to a higher degree and check again.

Troubleshooting

The temperature in the cooler or the freezer is too high.

- The cooler compartment temperature is set to a very high degree. >>> Temperature setting of the cooler compartment has an effect on the temperature in the freezer compartment. Wait until the temperature of relevant parts reach the sufficient level by changing the temperature of cooler or freezer compartments.
- The doors were opened frequently or kept open for long periods. >>> Do not open the doors too frequently.
- The door may be ajar. >>> Fully close the door.
- The product may have been recently plugged in or a new food item is placed inside. >>> This is normal. The product will take longer to reach the set temperature when recently plugged in or a new food item is placed inside.
- Large quantities of hot food may have been recently placed into the product. >>> Do not place hot food into the product.

Shaking or noise.

- The ground is not level or durable. >>> If the product is shaking when moved slowly, adjust the stands to balance the product. Also make sure the ground is sufficiently durable to bear the product.
- Any items placed on the product may cause noise. >>> Remove any items placed on the product.

The product is making noise of liquid flowing, spraying etc.

- The product's operating principles involve liquid and gas flows. >>> This is normal and not a malfunction.

There is sound of wind blowing coming from the product.

- The product uses a fan for the cooling process. This is normal and not a malfunction.

There is condensation on the product's internal walls.

- Hot or humid weather will increase icing and condensation. This is normal and not a malfunction.
- The doors were opened frequently or kept open for long periods. >>> Do not open the doors too frequently; if open, close the door.
- The door may be ajar. >>> Fully close the door.

There is condensation on the product's exterior or between the doors.

- The ambient weather may be humid, this is quite normal in humid weather. >>> The condensation will dissipate when the humidity is reduced.

The interior smells bad.

- The product is not cleaned regularly. >>> Clean the interior regularly using sponge, warm water and carbonated water.
- Certain holders and packaging materials may cause odour. >>> Use holders and packaging materials without free of odour.
- The foods were placed in unsealed holders. >>> Keep the foods in sealed holders. Micro-organisms may spread out of unsealed food items and cause malodour. Remove any expired or spoilt foods from the product.

The door is not closing.

- Food packages may be blocking the door. >>> Relocate any items blocking the doors.
- The product is not standing in full upright position on the ground. >>> Adjust the stands to balance the product.
- The ground is not level or durable. >>> Make sure the ground is level and sufficiently durable to bear the product.

The vegetable bin is jammed.

- The food items may be in contact with the upper section of the drawer. >>> Reorganize the food items in the drawer.

If The Surface Of The Product Is Hot.

- High temperatures may be observed between the two doors, on the side panels and at the rear grill while the product is operating. This is normal and does not require service maintenance!Be careful when touching these areas.

WARNING:

If the problem persists after following the instructions in this section, contact your vendor or an Authorised Service. Do not try to repair the product.

Réfrigérateur
Manuel d'utilisation

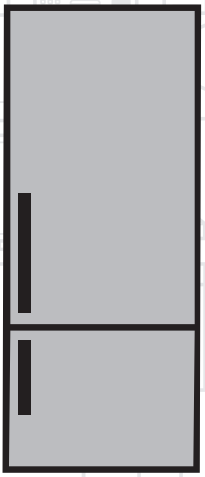

FR |

beko

Veuillez d’abord lire ce manuel d’utilisation !

Chère cliente, cher client,

Nous espérons que votre produit, qui a été fabriqué dans des usines modernes et vérifié au terme des procédures de contrôle de qualité les plus méticuleuses, vous aidera efficacement.

Pour cette raison, nous vous conseillons de lire attentivement tout le manuel d’utilisation de votre produit avant de vous en servir, et de le conserver ensuite pour une utilisation ultérieure.

N'oubliez pas que le manuel d'utilisation est également valable pour plusieurs autres modèles. Les différences entre les différents modèles seront identifiées dans le manuel.

Explication des symboles

Les symboles ci-dessous sont utilisés dans le manuel d'utilisation:

	Informations importantes ou astuces.
	Avertissement relatif aux conditions dangereuses pour la vie et la propriété.
	Avertissement relatif au choc électrique.

	Les matériaux d'emballage de cet appareil sont fabriqués à partir de matériaux recyclables, conformément à nos Réglementations Nationales en Environnement.

Table des matières

1 Instructions en matière de sécurité et d'environnement 4

1.1. Sécurité Générale 4
1.2. Utilisation Prévue 6
1.3. Sécurité Enfants. 6
1.4. Conformité Avec la Directive DEEE et Mise Au Rebut de Votre Ancien Appareil 7
1.5. Conformité Avec la Directive RoHS 7
1.6. Informations Relatives à L'emballage 7

2 Votre appareil 8

3 Installation 9

3.1. Lieu d'installation approprié 9
3.2. Installation des cales en plastique. 10
3.3. Branchement électrique 10
3.4. Réglage des pieds 11
3.5. Ampoule 11
3.6. Avertissement - Porte ouverte. 11
3.7. Transport de l'appareil 11

4 Préparation 12

4.1. Mesures d'économie d'énergie. 12
4.2. Recommandations sur le compartiment réfrigérateur 12
4.3. Première utilisation 12

4 Préparation 13

5 Utilisation de votre appareil 14

5.1. Bandeau indicateur 14
5.2. Technologie Active dual cooling 20
5.3. Congélation d'aliments frais 20
5.4. Recommandations relatives à la conservation des aliments congelés 21
5.5. Disposition des aliments. 21
5.6. Informations relatives-à la congélation . . . 22
5.7. Machine à glace 23
5.8. Distributeur de glaçons 24
5.9. Appareil à glaçons 25
5.10. Éclairage bleu 25
5.11. Bac à œufs 25
5.12. Description et nettoyage du filtre à odeurs 26
5.13. Compartiment 0-3°c. 26
5.14. Bac coulissant 27
5.15. Bac rotatif. 27
5.16. Bac à légumes 28
5.17. Utilisation du distributeur 29
5.18. Remplir le réservoir d'eau de la fontaine frigorifique 29
5.19. Nettoyer le réservoir d'eau 30
5.20. Bac de récupération d'eau 31
5.21. Bac à humidité contrôlée 31
5.22. Compartiment de refroidissement de bouteille rapide / de fabrication de glace rapide . . . 35

6 Entretien et nettoyage 38

6.1. Prévention des mauvaises odeurs. 38
6.2. Protection des surfaces en plastique. 38

7 Dépannage 39

1 Instructions en matière de sécurité et d'environnement

Cette section fournit les instructions de sécurité nécessaires à la prévention des risques de blessures ou de dommage matériel. Le non-respect de ces instructions annule tous les types de garantie de l'appareil.

Utilisation Préconisée

	AVERTISSEMENT: Assurez-vous que les trous d'aération ne sont pas fermés quand le dispositif est dans son boîtier ou est installé à sa place.
	AVERTISSEMENT: Ne pas utiliser tout dispositif mécanique ou un autre dispositif hors des recommandations du fabricant pour accélérer le processus de décongeler.
	AVERTISSEMENT: Ne pas endommager le circuit de fluide du réfrigérateur.
	AVERTISSEMENT: Ne pas utiliser des appareils électriques non prévus par le fabricant dans les compartiments de conservation des aliments.
	AVERTISSEMENT: Ne conservez pas de substances explosives comme des aérosols avec un liquide inflammable dans cet appareil.

Ce dispositif est conçu pour l'usage domestique ou les applications similaires suivantes :

- Pour être utilisé dans la cuisine de personnel dans les magasins, bureaux et autres environnements de travail ;
- Pour être utilisé par les clients dans les maisons de campagne et hôtels et les autres environnements d'hébergement ;
- Dans des environnements de type de pension de famille
- Dans des applications similaires n'ayant pas de service alimentaire et non détaillants

1.1. Sécurité Générale

- Cet appareil ne doit pas être utilisé par des personnes atteintes de déficience physique, sensorielle ou mentale, des personnes sans connaissances suffisantes et inexpérimentées ou par des enfants. Il ne doit être utilisé par ces personnes que si elles sont supervisées ou sous les instructions d'une personne responsable de leur sécurité. Ne laissez pas les enfants jouer avec l'appareil.
- En cas de dysfonctionnement, débranchez l'appareil.
- Après avoir débranché l'appareil, patientez 5 minutes avant de le rebrancher. Débranchez l'appareil lorsqu'il n'est pas utilisé. Évitez de toucher le cordon d'alimentation avec des mains humides ! Ne le débranchez jamais en tirant le câble, mais plutôt en tenant la prise.
- Nettoyez la fiche du câble d'alimentation à l'aide d'un chiffon sec, avant de le brancher.
- Évitez de brancher le réfrigérateur lorsque la prise est instable.
- Débranchez l'appareil pendant l'installation, l'entretien, le nettoyage et la réparation.
- Si l'appareil ne sera pas utilisé pendant une longue période, débranchez-le et videz l'intérieur.

1 Instructions en matière de sécurité et d'environnement

- N'utilisez pas la vapeur ou de matériel de nettoyage à vapeur pour nettoyer le réfrigérateur et faire fondre la glace. La vapeur peut atteindre les zones électrifiées et causer un court-circuit ou l'électrocution !
- Ne lavez pas l'appareil par pulvérisation ou aspersion d'eau ! Risque d'électrocution !
- Ne jamais utiliser le produit si la section située dans sa partie supérieure ou inférieure avec cartes de circuits imprimés électroniques à l'intérieur est ouverte (couvercle de cartes de circuits imprimés électroniques) (1).

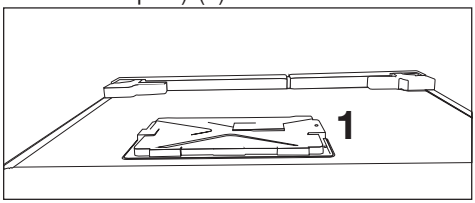

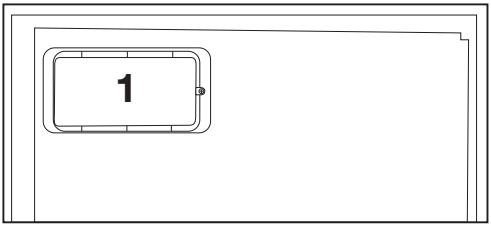

- En cas de dysfonctionnement, n'utilisez pas l'appareil car il peut entraîner une électrocution. Contactez le service agréé avant de procéder à toute intervention.
- Branchez votre appareil à une prise de mise à la terre. La mise à la terre doit être effectuée par un technicien qualifié.
- Si l'appareil possède un éclairage de type LED, contactez le service agréé pour tout remplacement ou en cas de problème.
- Évitez de toucher les aliments congelés avec des mains humides ! Ils pourraient coller à vos mains !
- Ne placez pas de boissons en bouteille ou en canette dans le compartiment de congélation. Elles risquent d'exploser !
- Placez les boissons verticalement, dans des récipients convenablement fermés.
- Ne pulvérisez pas de substances contenant des gaz inflammables près du réfrigérateur pour éviter tout risque d'incendie et d'explosion.
- Ne conservez pas de substances et produits inflammables (vaporisateurs, etc.) dans le réfrigérateur.
- Ne placez pas de récipients contenants des liquides au-dessus du réfrigérateur. Les projections d'eau sur des pièces électrifiées peuvent entraîner des électrocutions et un risque d'incendie.
- L'exposition du produit à la pluie, à la neige, au soleil et au vent présente des risques pour la sécurité électrique. Quand vous transportez le réfrigérateur, ne le tenez pas par la poignée de la porte. Elle peut se casser.
- Évitez que votre main ou toute autre partie de votre corps ne se retrouve coincée dans les parties amovibles de l'appareil.
- Évitez de monter ou de vous appuyer contre la porte, les tiroirs ou toute autre partie du réfrigérateur. Cela peut faire tomber l'appareil et l'endommager.
- Évitez de coincer le câble d'alimentation.

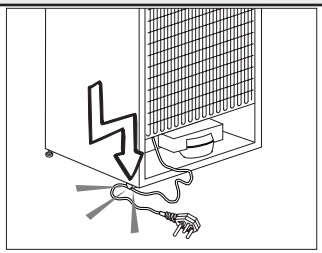

1.1.1 Avertissement HC

Si votre réfrigérateur possède un système de refroidissement utilisant le gaz R600a, évitez d'endommager le système de refroidissement et sa tuyauterie pendant l'utilisation et le transport de l'appareil. Ce gaz est inflammable. Si le système de refroidissement est endommagé, éloignez l'appareil des flammes et aérez la pièce immédiatement.

L'étiquette sur la paroi intérieure gauche de l'appareil indique le type de gaz utilisé.

1.1.2 Pour les Modèles Avec Distributeur D'eau

- La pression de l'eau froide à l'entrée ne doit pas excéder 90 psi (620 kPa). Si votre pression d'eau dépasse 80 psi 550 kPa), utilisez une soupape de limitation de pression sur votre réseau de conduite. Si vous ne savez pas comment vérifiez la pression de l'eau, demandez l'assistance d'un plombier professionnel.
- S'il existe un risque d'effet coup de bélier sur votre installation, utilisez systématiquement un équipement de protection contre l'effet coup de bélier sur celle-ci. Consultez des plombiers professionnels si vous n'êtes pas sûr de la présence de cet effet sur votre installation.
- Ne l'installez pas sur l'entrée d'eau chaude. Prenez des précautions contre le risque de congélation des tuyaux. L'intervalle de fonctionnement de la température des eaux doit être de 33 F (0,6°C) au moins et de 100 F (38 C) au plus.
- Utilisez uniquement de l'eau potable.

1.2. Utilisation Prévue

- Cet appareil est exclusivement conçu pour un usage domestique. Il n'est pas destiné à un usage commercial.
- Il doit être exclusivement utilisé pour le stockage des denrées et des boissons.
- Les produits qui nécessitent un contrôle de température précis (vaccins, médicaments sensibles à la chaleur, matériels médicaux, etc.) ne doivent pas être conservés dans le réfrigérateur.
- Le fabricant ne sera pas tenu responsable de tout dommage résultant d'une mauvaise utilisation ou manipulation.
- Les pièces détachées d'origine sont disponibles pendant 10 ans, à compter de la date d'achat du produit.

1.3. Sécurité Enfants

- Conservez les matériaux d'emballage hors de la portée des enfants.
- Ne laissez pas les enfants jouer avec l'appareil.
- Si la porte de l'appareil est dotée d'une serrure, gardez la clé hors de la portée des enfants.

1.4. Conformité Avec la Directive DEEE et Mise Au Rebut de Votre Ancien Appareil

Cet appareil est conforme à la directive DEEE de l'Union européenne (2012/19/UE). Il porte un symbole de classification pour la mise au rebut des équipements électriques et électroniques (DEEE).

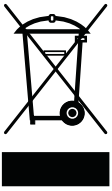

Le présent produit a été fabriqué avec des pièces et du matériel de qualité supérieure susceptibles d'être réutilisés et adaptés au recyclage. Ne le mettez pas au rebut avec les ordures ménagères et d'autres déchets à la fin de sa durée de vie. Rendez-vous dans un point de collecte pour le recyclage de tout matériel électrique et électronique. Rapprochez-vous des autorités de votre localité pour plus d'informations concernant ces points de collecte.

1.5. Conformité Avec la Directive RoHS

- Cet appareil est conforme à la directive DEEE de l'Union européenne (2011/65/UE). Il ne comporte pas les matériaux dangereux et interdits mentionnés dans la directive.

1.6. Informations Relatives à L'emballage

- Les matériaux d'emballage de cet appareil sont fabriqués à partir de matériaux recyclables, conformément à nos réglementations nationales en matière d'environnement. Ne mettez pas les matériaux d'emballage au rebut avec les ordures ménagères et d'autres déchets. Amenez-les plutôt aux points de collecte des matériaux d'emballage, désignés par les autorités locales.

2 Votre appareil

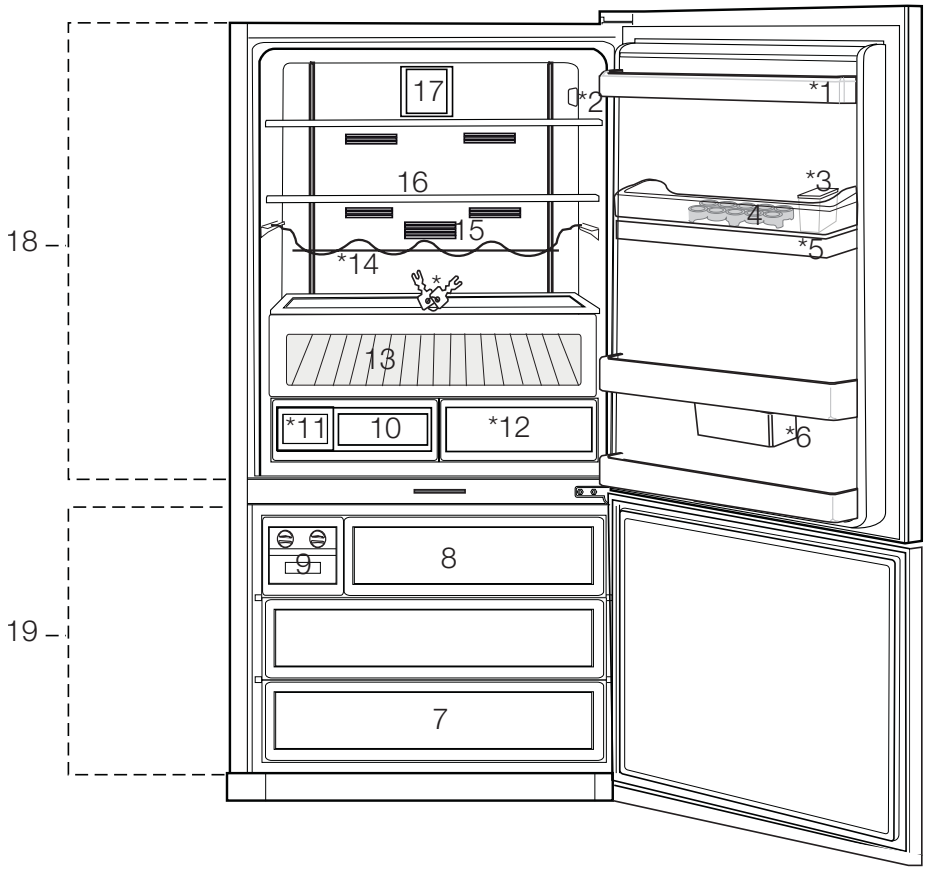

1. Étagères sur la porte du compartiment réfrigérant
2. Ecran intérieur
3. Réservoir d'eau pour le remplissage de la cuve
4. Bac à œufs
5. Réservoir du distributeur d'eau
6. Récipient de conservation rotatif
7. Tiroirs du compartiment congélateur
8. Bac à glaçons
9. Distributeur de glaçons
10. Bac à légumes
11. Réservoir d'eau
12. Bac à légumes
13. Compartiment 0-3°c
14. Clayette porte-bouteilles
15. Filtre d'odeurs
16. Étagères en verre du compartiment réfrigérant
17. Ventilateur
18. Étagères en verre du compartiment réfrigérant
19. Compartiment congélateur
*en option

***en option :**Les chiffres de ce manuel sont donnés à titre indicatif et peuvent ne pas correspondre exactement au produit. Si les pièces concernées ne sont pas disponibles dans le produit que vous avez acheté, le chiffre s'applique à d'autres modèles.

3 Installation

Confiez toujours les activités d'installation et de réparation au Prestataire de Services Agréé. Le fabriquant ne sera pas tenu responsable des dommages survenus suite à des activités effectuées par des personnes non-autorisées.

Référez-vous au Prestataire de Services Agréé pour l'installation de cet appareil. Pour qu'il soit prêt à l'emploi, rassurez-vous que l'installation électrique soit correcte avant d'appeler le Prestataire de Services Agréé. Si tel n'est pas le cas, appelez un électricien qualifié afin qu'il effectue les arrangements nécessaires.

	La préparation du site et de l'installation électrique sur le lieu de l'installation relèvent de la responsabilité du client.
	Ne branchez pas l'appareil pendant son installation. Sinon, cela pourrait entraîner la mort ou une blessure grave !
	AVERTISSEMENT : L'installation et les connexions électriques de l'appareil doivent être effectuées par le prestataire de services agréé. Le fabriquant ne sera pas tenu responsable des dommages survenus suite à des activités effectuées par des personnes non-autorisées.
	AVERTISSEMENT : Avant l'installation, assurez-vous que l'appareil ne présente aucun défaut. Si tel est le cas, ne le faites pas installer. Les produits endommagés constituent un risque pour votre sécurité.
	Rassurez-vous que le câble d'alimentation n'est pas pincé ni écrasé lorsque vous remettez l'appareil en place après l'installation ou le nettoyage.

3.1. Lieu d'installation approprié

	AVERTISSEMENT : Si la porte de la pièce dans laquelle l'appareil sera posé est trop petite pour qu'il puisse entrer, alors enlevez les portes de l'appareil et faites-le passer par le côté.

- Sélectionnez un emplacement à partir duquel vous utiliserez l'appareil confortablement.
- Installez le produit à au moins 30 cm des sources de chaleur telles que les plaques de cuisson, les fours, les radiateurs de chauffage et les fourneaux et à au moins 5 cm des fours électriques. L'appareil ne doit pas être exposé à la lumière directe du soleil ou placé dans un endroit humide après l'installation.
- Une ventilation appropriée doit être prévue autour de votre produit afin d'obtenir un fonctionnement efficace. Si vous avez l'intention de poser l'appareil dans un renfoncement, faites attention à laisser au moins 5 cm de distance entre le plafond et les parois latérales.
- Ne posez pas le produit sur des revêtements tels que des tapis ou moquettes.
- Placez le produit sur une surface plane afin d'éviter les secousses.

	Si deux réfrigérateurs sont installés côte à côte, ils doivent être séparés par au moins 8 cm de distance. Dans le cas contraire, les parois latérales adjacentes peuvent être humidifiées.

3.2. Installation des cales en plastique

Les cales en plastique permettent de créer une distance afin que l'air circule entre l'appareil et le mur arrière. Insérez les 2 cales en plastique sur le couvercle de la ventilation arrière, tel qu'illustré dans la figure suivante. Pour ce faire, retirez les vis qui se trouvent sur le produit et utilisez celles qui ont été fournies dans la même pochette..

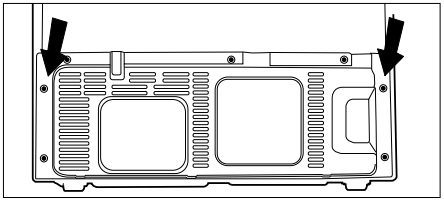

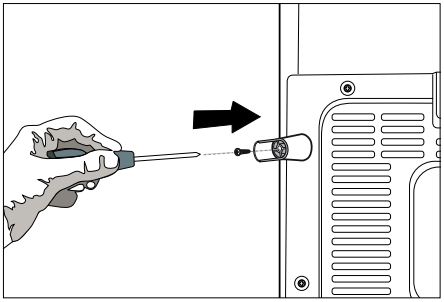

3.3. Branchement électrique

Connectez cet appareil à une prise avec mise à la terre, protégée par un fusible conforme aux valeurs figurant sur la plaque signalétique. Notre entreprise ne sera pas tenue responsable de tout dommage survenu si vous utilisez cet appareil sans le raccorder à une mise à la terre, conformément aux réglementations locales.

- Les branchements électriques doivent être conformes aux réglementations nationales.
- La prise du câble d'alimentation doit être facilement accessible après l'installation.

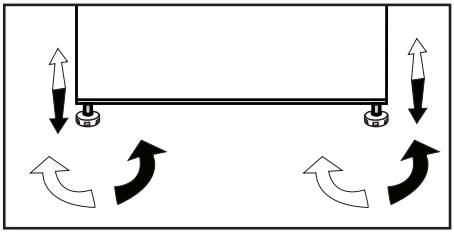

- Les informations relatives à la tension et au fusible ou au disjoncteur de protection autorisé figurent sur la plaque signalétique fixée à l'intérieur du produit. Si la valeur actuelle du fusible ou du disjoncteur de protection disponible à la maison n'est pas conforme à celle indiquée sur la plaque de signalisation, faites installer un fusible approprié par un électricien qualifié.
- La tension spécifiée doit être égale à votre tension de secteur.
- N'effectuez pas de connexion via les câbles d'extension ou les multiprises.

	AVERTISSEMENT : Les câbles d'alimentation endommagés doivent être remplacés par des prestataires de services agréés.
	AVERTISSEMENT : N'utilisez pas cet appareil lorsqu'il est en panne, à moins qu'il ne soit réparé par le prestataire de services agréé ! Cette précaution permet d'éviter tout risque de choc électrique !

3.4. Réglage des pieds

Si après l'installation l'appareil est en déséquilibre, ajustez les pieds. Pour faciliter ce processus, faites appel à une personne pour vous aider à soulever légèrement l'appareil.

AVERTISSEMENT : Débranchez au préalable le produit. Vous ne devez pas branchez l'appareil pendant que vous ajustez le pied. Cette précaution permet d'éviter tout risque de choc électrique !

Tournez le pied avant afin d'équilibrer l'appareil. Le côté où se trouve le pied s'abaisse lorsque vous tournez dans le sens de la flèche noire, et s'élève lorsque vous tournez dans le sens opposé.

3.5. Ampoule

Si les ampoules ne fonctionnent pas ou sont mal positionnées, n'essayez pas de les réparer vous-même, appelez plutôt un prestataire de services agréé.

L'ampoule ou les ampoules prévue(s) dans cet appareil n'est ou ne sont pas indiquée(s) pour l'éclairage de la pièce. Au contraire, elle(s) a (ont) été installée (s) uniquement dans le but d'aider l'utilisateur à introduire les denrées alimentaires dans le réfrigérateur/congélateur en toute sécurité et de façon confortable.

3.6. Avertissement - Porte ouverte

(Cette caractéristique est en option)

Un signal d'avertissement sonore retentit lorsque la porte du réfrigérateur reste ouverte pendant 1 minute. Cet avertissement s'arrête en refermant la porte est fermée ou en appuyant sur n'importe quel bouton de l'affichage.

3.7. Transport de l'appareil

1. Débranchez l'appareil avant de le transporter.
2. Nettoyez l'intérieur du réfrigérateur tel qu'indiqué dans la section « Entretien et nettoyage ».
3. Mettez les plateaux, les accessoires, le bac à légumes, etc. en sécurité dans le réfrigérateur, à l'aide d'un ruban adhésif, avant de le reconditionner.

	L'emballage doit être fixé avec une bande adhésive forte ou des cordes solides, et les normes de transport indiquées sur l'emballage doivent être appliquées.
	L'emballage et les matériaux de protection d'emballage doivent être conservés pour les éventuels transports.
	Les matériaux d'emballage sont dangereux pour les enfants. Conservez-les en lieu sûr hors de portée des enfants.

4 Préparation

4.1. Mesures d'économie d'énergie

⚠	Le branchement de l'appareil aux systèmes d'économie d'énergie électrique est risqué dans la mesure où il peut endommager le produit.

- Ne laissez pas les portes du réfrigérateur ouvertes pendant une durée prolongée.
- Ne mettez pas d'aliments chauds ou de boissons chaudes dans votre réfrigérateur.
- Ne surchargez pas l'appareil. La capacité de refroidissement diminuera lorsque la circulation de l'air à l'intérieur est entravée.
- Ne placez pas le réfrigérateur à des endroits exposés à la lumière directe du soleil. Installez l'appareil à au moins 30 cm des sources de chaleur telles que les plaques de cuisson, les fours, les faisceaux de chaufferette et les réchauds, et au moins à 5 cm des fours électriques.
- Conservez vos aliments dans des récipients fermés.
- Vous pouvez charger une quantité maximale d'aliments dans le compartiment réfrigérateur, il suffit d'enlever l'étagère ou le tiroir du compartiment congélateur. La valeur de consommation énergétique définie du réfrigérateur est déterminée lorsque l'étagère ou le tiroir du compartiment congélateur est enlevé et à partir de la quantité maximale d'aliments chargés. Il n'y aucun risque à utiliser une étagère ou un tiroir adapté aux formes et tailles des aliments à congeler.
- La décongélation des aliments dans le compartiment réfrigérateur permet de faire des économies d'énergie et de préserver la qualité des aliments.

ⓘ	La température ambiante de la pièce où vous installez le réfrigérateur doit être d'au moins -5 °C. Il n'est pas recommandé de faire fonctionner votre appareil sous des températures inférieures.
ⓘ	L'intérieur de votre réfrigérateur doit être nettoyé.
ⓘ	Si deux réfrigérateurs sont installés côte à côte, ils doivent être séparés par au moins 4 cm de distance.

4.2. Recommandations sur le compartiment réfrigérateur

- Faites attention à ce que les aliments ne touchent pas le capteur de température dans le compartiment réfrigérateur. Pour que le compartiment réfrigérateur conserve sa température idéale, le capteur ne doit pas être encombré par des aliments.
- L'ampoule ou les ampoules prévue(s) dans cet appareil n'est ou ne sont pas indiquée(s) pour l'éclairage de la pièce. Au contraire, elle(s) a (ont) été installée (s) uniquement dans le but d'aider l'utilisateur à introduire les denrées alimentaires dans le réfrigérateur/congélateur en toute sécurité et de façon confortable.
- Évitez d'introduire les aliments et les boissons chauds dans le réfrigérateur.

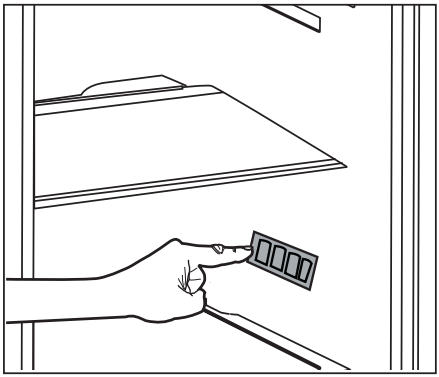

4.3. Première utilisation

Avant de commencer à utiliser cet appareil, rassurez-vous que toutes les préparations sont effectuées conformément aux instructions contenues dans les sections "Instructions importantes en matière de sécurité et d'environnement" et "Installation".

4 Préparation

- Nettoyez l'intérieur du réfrigérateur tel qu'indiqué dans la section « Entretien et nettoyage ». Rassurez-vous que l'intérieur est sec avant de l'utiliser.
- Branchez le réfrigérateur dans la prise murale mise à la terre. Lorsque la porte est ouverte, l'éclairage intérieur s'allumera.
- Laissez le réfrigérateur en marche sans y mettre d'aliment, pendant une durée de 6 heures et n'ouvrez pas ses portes à moins que cela soit vraiment nécessaire.

	Vous remarquerez un bruit lorsque le compresseur se met en marche. Les liquides et les gaz intégrés au système du réfrigérateur peuvent également faire du bruit, que le compresseur soit en marche ou non. Ceci est tout à fait normal.
	Les bords avant du réfrigérateur peuvent chauffer. Ce phénomène est normal. Ces zones doivent en principe être chaudes pour éviter tout risque de condensation.

	Dans certains modèles, le tableau de bord s'éteint automatiquement 5 minutes après la fermeture de la portière. Il est réactivé à l'ouverture de la portière ou lorsqu'on appuie sur n'importe quelle touche.

5 Utilisation de votre appareil

5.1. Bandeau indicateur

Les bandeaux indicateur peuvent varier en fonction du modèle de l'appareil.
Les fonctions sonores et visuelles sur le panneau indicateur vous aident dans l'utilisation de votre réfrigérateur.

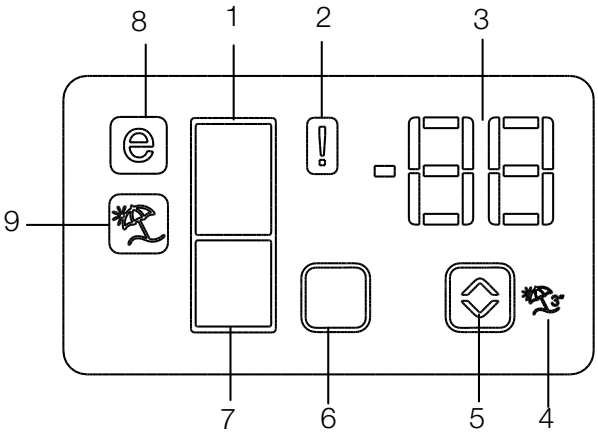

1. Indicateur du compartiment réfrigérateur
2. Indicateur d'état de dysfonctionnement
3. Indicateur de température
4. Bouton de la fonction Vacances
5. Bouton de réglage de la température
6. Bouton de sélection du compartiment
7. Indicateur du compartiment congélateur
8. Indicateur mode Économie
9. Indicateur de Fonction Vacances

***en option**

***en option :** Les chiffres de ce manuel sont donnés à titre indicatif et peuvent ne pas correspondre exactement au produit. Si les pièces concernées ne sont pas disponibles dans le produit que vous avez acheté, le chiffre s'applique à d'autres modèles.

5 Utilisation de votre appareil

1. Indicateur du compartiment réfrigérateur

La lampe du compartiment réfrigérateur s'allume lorsque la température de ce compartiment est réglée.

2. Indicateur d'état de dysfonctionnement

Si la capacité de votre réfrigérateur à refroidir est insuffisante ou en cas de dysfonctionnement du capteur, cet indicateur est activé. Lorsque cet indicateur est activé, "E" s'affiche sur l'indicateur de température du compartiment congélateur, et les nombres tels que "1,2,3..." s'affichent sur l'indicateur de température du compartiment réfrigérateur. Ces numéros sur l'indicateur renseignent le personnel d'entretien sur le dysfonctionnement.

3. Indicateur de température

Indique la température du compartiment congélateur, réfrigérateur.

4. Bouton de la fonction Vacances

Appuyez sur le bouton Vacances pendant 3 secondes pour activer cette fonction. Si la fonction Vacances est activée, "- -" s'affiche sur l'indicateur de température du compartiment réfrigérateur et aucun refroidissement actif n'est sélectionné sur le compartiment réfrigérateur. Il n'est pas adapté de conserver les denrées dans le compartiment réfrigérateur lorsque cette fonction est activée. D'autres compartiments continuent à se refroidir conformément à leur température réglée.

Pour annuler cette fonction, appuyez à nouveau sur le bouton **Vacances**.

5. Bouton de réglage de la température

Modifie la température du compartiment concerné entre - 24 °C, -18 °C et 8 °C.1 °C.

6. Bouton de sélection du compartiment

Bouton de sélection : Appuyez sur le bouton de sélection du compartiment pour basculer entre les compartiments réfrigérateur et congélateur.

7. Indicateur du compartiment congélateur

La lampe du compartiment congélateur s'allume lorsque la température du compartiment congélateur est réglée.

8. Indicateur mode Économie

Indique que le réfrigérateur fonctionne en mode d'économie d'énergie. Cet écran sera actif si la température du compartiment congélateur est réglée sur -18°C.

9. Indicateur de Fonction Vacances

Indique que la fonction Vacances est activée.

5 Utilisation de votre appareil

***en option**

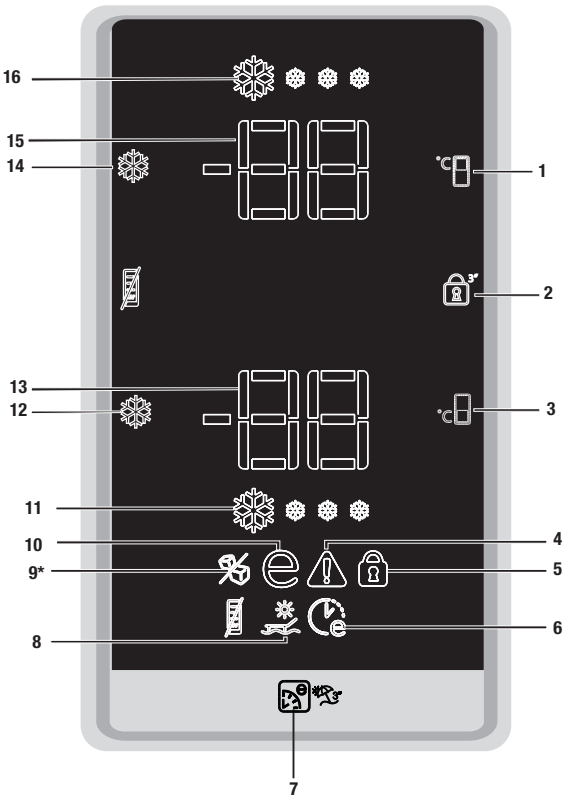

1. Bouton de réglage de la température du compartiment réfrigérateur
2. Bouton Key Lock
3. Bouton de réglage de la température du compartiment de congélation
4. Indicateur d'état de dysfonctionnement
5. Voyant verrouillage des commandes
6. Indicateur de fonction Eco Extra
7. Bouton Eco Extra / Vacances
8. Indicateur de Fonction Vacances
9. Indicateur du distributeur de glaçons désactivé (*sur certains modèles)
10. Voyant d'économie d'énergie
11. Indicateur de la fonction de congélation rapide
12. Bouton de la fonction de congélation rapide/ Bouton marche-arrêt du distributeur de glaçons
13. Indicateur de température du compartiment de congélation
14. Fonction de refroidissement rapide
15. Indicateur de la température du compartiment réfrigérateur
16. Indicateur de la fonction de refroidissement rapide

***en option :** Les chiffres de ce manuel sont donnés à titre indicatif et peuvent ne pas correspondre exactement au produit. Si les pièces concernées ne sont pas disponibles dans le produit que vous avez acheté, le chiffre s'applique à d'autres modèles.

5 Utilisation de votre appareil

1. Bouton de réglage de la température du compartiment réfrigérateur

Appuyez sur ce bouton pour régler la température du compartiment réfrigérateur à 8, 7, 6, 5, 4, 3, 2, 8 respectivement. Appuyez sur ce bouton pour définir la température souhaitée pour le compartiment du réfrigérateur.

2. Bouton Key Lock

Lorsque vous maintenez ce bouton enfoncé pendant 3 secondes, vous activez la fonction de verrouillage des commandes et l'indicateur de verrouillage s'allume. Pour désactiver la fonction de verrouillage, maintenez à nouveau ce bouton enfoncé pendant 3 secondes.

3. Bouton de réglage de la température du compartiment de congélation

Appuyez sur ce bouton pour régler la température du compartiment de congélation à -18,-19,-20,-21,-22,-23,-24, -18... respectivement. Appuyez sur ce bouton pour définir la température souhaitée pour le compartiment du congélateur.

4. Indicateur d'état de dysfonctionnement

Cet indicateur est activé lorsque la capacité de votre réfrigérateur à refroidir est insuffisante ou en cas de dysfonctionnement du capteur.

Lorsque cet indicateur est activé, “E” s’affiche sur l’indicateur de température du compartiment congélateur, et les nombres tels que “1,2,3...” s’affichent sur l’indicateur de température du compartiment réfrigérateur. Les numéros sur l’indicateur renseignent le personnel d’entretien sur le dysfonctionnement.

	Lorsque vous placez des aliments chauds dans le compartiment congélateur ou lorsque vous laissez la porte de votre appareil ouverte trop longtemps, un point d'exclamation s'affiche à l'écran pendant un moment. Il ne s'agit pas d'une erreur, cet avertissement disparaît lorsque les aliments refroidissent.

5. Voyant verrouillage des commandes

Utilisez cette fonction si vous voulez éviter le changement de réglage de la température du produit Pour l'activer, maintenez enfoncés les boutons de réglage de température du réfrigérateur et du congélateur pendant 3 secondes.

6. Indicateur de fonction Eco Extra

Il indique que la fonction Eco Extra est en marche.

Si cette fonction est active, votre réfrigérateur détectera automatiquement les dernières périodes d'utilisation et un refroidissement à haute efficacité énergétique sera effectué pendant ces périodes.

	L'indicateur d'économie est activé lorsque le refroidissement à économie d'énergie est réalisé.
	Appuyez sur le bouton approprié pour désactiver cette fonction.

7. Bouton Eco Extra / Vacances

Appuyez brièvement sur ce bouton pour activer la fonction Eco Extra. Maintenez ce bouton enfoncé pendant 3 secondes pour activer la fonction Vacances. Appuyez à nouveau sur ce bouton pour désactiver la fonction sélectionnée.

8. Indicateur de Fonction Vacances

Il indique que la fonction vacances est en marche. Lorsque la fonction vacances est en marche, le signe « - - » apparaît sur l'indicateur de température du compartiment de congélation et aucun refroidissement ne se produit dans le compartiment de réfrigération. Les autres compartiments seront refroidis en fonction de la température définie pour leur fonctionnement.

	Appuyez sur le bouton approprié pour désactiver cette fonction.

9. Indicateur du distributeur de glaçons désactivé

Indique si le distributeur de glaçons est activé ou non. Si l'indicateur est activé, alors le distributeur de glaçons ne fonctionne pas. Pour activer le distributeur de glaçons à nouveau, maintenez le bouton Marche-Arrêt enfoncé pendant 3 secondes.

L'arrivée d'eau du réservoir à eau sera arrêtée en sélectionnant cette fonction. Toutefois, les glaçons déjà formés peuvent être retirés du distributeur.

10. Voyant d'économie d'énergie

Indique que le réfrigérateur fonctionne en mode d'économie d'énergie. Cet indicateur sera activé si la température du compartiment congélateur est réglée sur -18 ou si le refroidissement à économie d'énergie est réalisé suite à l'activation de la fonction Eco Extra.

Le voyant d'économie d'énergie s'éteint lorsque la fonction de réfrigération rapide ou de congélation rapide est sélectionnée.

11. Indicateur de la fonction de congélation rapide

Clignote de manière animée pour indiquer que la fonction de congélation rapide est active.

12. Bouton de la fonction de congélation rapide / Bouton marche-arrêt du distributeur de glaçons

Appuyez sur ce bouton pour activer ou désactiver la fonction de congélation rapide. Lorsque vous activez la fonction, le compartiment congélateur sera refroidi à une température inférieure à la valeur de consigne.

Pour activer et désactiver le distributeur de glaçons, maintenez le bouton enfoncé pendant 3 secondes.

Utilisez la fonction de congélation rapide lorsque vous souhaitez congeler rapidement les aliments placés dans le compartiment réfrigérateur. Si vous souhaitez congeler de grandes quantités d'aliments, nous vous recommandons d'activer cette fonction au préalable.

Après 4 heures de temps ou lorsque le compartiment réfrigérateur atteint la température souhaitée, la fonction de congélation rapide s'annulera automatiquement si vous ne le faites pas.

Cette fonction n'est pas reprise lorsque le courant est rétabli après une panne de courant.

13. Indicateur de température du compartiment de congélation

Indique le réglage de température pour le compartiment réfrigérateur.

14. Fonction de refroidissement rapide

Ce bouton est doté de deux fonctions. Appuyez brièvement sur ce bouton pour activer ou désactiver la fonction de refroidissement rapide. L'indicateur de refroidissement rapide s'éteint et l'appareil retourne à son réglage normal.

Utilisez la fonction de refroidissement rapide lorsque vous souhaitez refroidir rapidement les aliments placés dans le compartiment réfrigérateur. Si vous souhaitez refroidir de grandes quantités d'aliments frais, nous vous recommandons d'activer cette fonction au préalable.

Après 8 heures de temps ou lorsque le compartiment réfrigérateur atteint la température souhaitée, la fonction de refroidissement rapide s'annulera automatiquement si vous ne le faites pas.

Si vous appuyez sur le bouton de refroidissement rapide de façon répétée à des intervalles courts, alors le système de protection du circuit électronique s'activera et le compresseur ne démarrera pas automatiquement.

Cette fonction n'est pas reprise lorsque le courant est rétabli après une panne de courant.

15. Indicateur de la température du compartiment réfrigérateur

Indique le réglage de température pour le compartiment réfrigérateur.

16. Indicateur de la fonction de refroidissement rapide

Clignote de manière animée pour indiquer que la fonction de refroidissement rapide est active.

5.2. Technologie Active dual cooling

Votre réfrigérateur est équipé de deux systèmes de réfrigération séparés destinés à refroidir le compartiment d'aliments frais et le compartiment de congélation. Ainsi, l'air et les odeurs du compartiment des produits frais et du compartiment des produits congelés ne sont pas mélangés. Grâce à ce système de réfrigération séparée, les vitesses de réfrigération sont beaucoup plus élevées que pour des réfrigérateurs normaux. Par ailleurs, une économie d'énergie supplémentaire est fournie car la décongélation se fait individuellement.

5.3. Congélation d'aliments frais

- Conservez les aliments dans des emballages enveloppés ou couverts.
- Laissez refroidir les aliments à la température ambiante avant de les introduire dans le réfrigérateur.
- Les denrées que vous souhaitez surgeler doivent être fraîches et en bon état.
- Il est conseillé de séparer les denrées en portions en fonction des besoins quotidiens de votre famille ou par repas.
- Les denrées doivent être emballées hermétiquement afin d'éviter qu'elles ne s'assèchent, même si elles ne doivent être conservées que pendant une courte période.
- Les matériaux utilisés pour l'emballage doivent résister aux déchirures, au froid, à l'humidité, et doivent être imperméables aux odeurs, aux graisses et aux acides et être hermétiques. Par ailleurs, ils doivent être fermés correctement et être composés de matériaux simples d'utilisation et adaptés à un usage dans un congélateur.
- Les denrées congelées doivent être consommées immédiatement après leur décongélation et elles ne doivent jamais être recongelées.
- Ne congelez pas une quantité trop importante à la fois. La qualité des aliments est préservée de façon optimale lorsqu'ils sont entièrement congelés aussi rapidement que possible.
- Le fait d'introduire des aliments chauds dans le congélateur entraîne le fonctionnement du système de refroidissement en continu jusqu'à ce que les aliments soient entièrement congelés.
- Faites particulièrement attention à ne pas mélanger les produits déjà congelés et les produits frais.
- Si le réfrigérateur dispose d'une fonction de congélation rapide, activez-la lorsque vous souhaitez congeler les aliments.

Réglage du compartiment congélateur	Réglage du compartiment réfrigérateur	Remarques
-18°C	4°C	Voici le réglage recommandé.
-20,-24 ou -24°C	4°C	Ces réglages sont recommandés lorsque la température ambiante dépasse 30 °C.
Congélation rapide	4°C	Cet indicateur est utilisé lorsque vous voulez congeler vos denrées pendant une courte période. Le réfrigérateur retourne à son mode de fonctionnement précédent lorsque le processus est achevé.
-18°C ou plus froid	2°C	Utilisez ces paramètres si vous estimez que le compartiment de réfrigération n'est pas assez froid à cause de la chaleur ou des ouvertures / fermetures fréquentes de la porte.
-18°C ou plus froid	Refroidissement rapide	Utilisez cette fonction lorsque vous mettez de la nourriture dans le compartiment réfrigérateur ou lorsque vous voulez refroidir rapidement vos denrées. Il est conseillé d'activer la fonction de réfrigération rapide pendant 4 à 8 heures avant d'introduire les denrées.

5.4. Recommandations relatives à la conservation des aliments congelés

• Les aliments surgelés que vous avez acheté doivent être conservés conformément aux instructions du fabricant relatives aux aliments congelés.
Afin de veiller à ce que la qualité supérieure recherchée par le fabricant et le détaillant des produits congelés soit atteinte, il convient de se rappeler les points suivants :

1. Mettre les emballages dans le congélateur aussi rapidement que possible après achat.
2. S'assurer que le contenu est étiqueté et daté.
3. Ne dépassez pas les dates « à consommer jusqu'au » et « à consommer de préférence avant le » figurant sur l'emballage.

5.5. Disposition des aliments

Étagères du compartiment congélateur	Différentes denrées congelées comme de la viande, du poisson, des crèmes glacées, des légumes, etc.
Section œufs	Œufs
Étagères du compartiment réfrigérateur	Aliments dans les casseroles, plats couverts et récipients fermés
Balconnets de porte du compartiment réfrigérateur	Produits ou boissons de petite taille et sous emballage (comme du lait, des jus de fruits ou de la bière, etc.)
Bac à légumes	Légumes et fruits
Compartiment fraîcheur	Produits délicats (fromage, beurre, salami, etc.)

5.6. Informations relatives-à la congélation

Les aliments doivent être congelés le plus rapidement possible lorsqu'ils sont placés dans un congélateur, afin de préserver leur qualité..

Il n'est possible de conserver des denrées sur de longues périodes qu'avec des températures inférieures ou égales à -18°C.

Vous pouvez conserver la fraîcheur de vos denrées pendant plusieurs mois (à des températures inférieures ou égales à -18°C dans le congélateur.

Il est conseillé de séparer les denrées en portions en fonction des besoins quotidiens de votre famille ou par repas.

Les denrées doivent être emballées hermétiquement afin d'éviter qu'elles ne s'assèchent, même si elles ne doivent être conservées que pendant une courte période.

Matériaux nécessaires à l'emballage :

- Bande adhésive résistante au froid
- Étiquette autocollante
- Élastiques en caoutchouc
- Stylo

Les matériaux utilisés pour l'emballage des denrées doivent résister aux déchirures, au froid, à l'humidité, et doivent être imperméables aux odeurs, aux graisses et aux acides.

Il faut éviter que les denrées à congeler n'entrent en contact avec des aliments déjà congelés afin d'empêcher le dégel partiel de ces aliments.

Les aliments congelés doivent être consommés immédiatement après leur décongélation et ils ne doivent pas être recongelés..

5.7. Machine à glace

***en option**

Le distributeur de glaçons vous permet d'obtenir facilement des glaçons provenants du congélateur.

Utilisation du distributeur de glaçons

1. Retirez le réservoir d'eau du compartiment réfrigérateur.
2. Remplissez le réservoir d'eau.
3. Replacez le réservoir d'eau. Les premiers glaçons seront prêts après environ quatre heures dans le tiroir à glace du distributeur à glaçons situé dans le compartiment congélateur.

	Lorsque le réservoir d'eau est complètement rempli, vous pouvez obtenir environ 60 à 70 glaçons.
	L'eau du réservoir doit être remplacée toutes les 2 à 3 semaines.

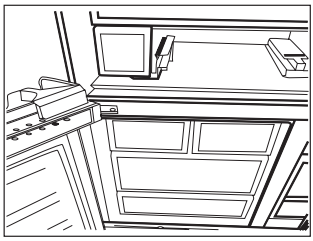

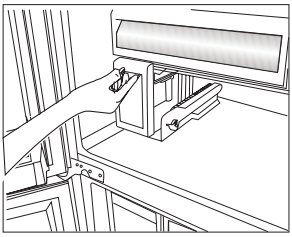

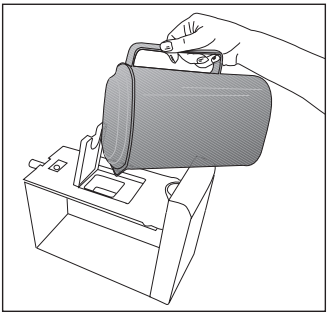

5.8. Distributeur de glaçons

***en option**

Le distributeur de glaçons vous permet d'obtenir facilement des glaçons provenant du réfrigérateur.

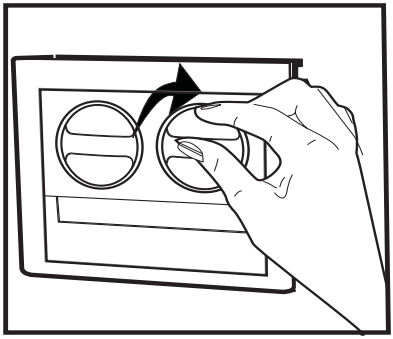

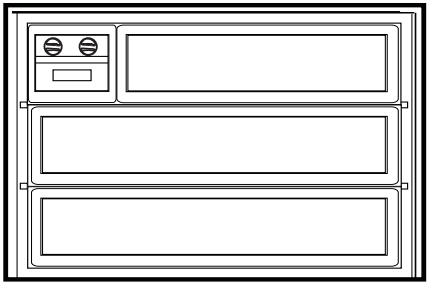

Utilisation du distributeur de glaçons

1. Retirez le distributeur de glaçons en le tirant doucement.
2. Remplissez-le d'eau.
3. Remettez le distributeur en place. Après environ deux heures, vous obtenez des glaçons.
4. Pour obtenir des glaçons, tournez les molettes des réservoirs à glaçons dans le sens horaire, de manière à former un angle de 90 °. Les glaçons contenus dans les réservoirs tomberont dans le récipient de conservation de glaçons situé en dessous.
5. Vous pouvez alors sortir le récipient de conservation de glaçons et servir les glaçons.

	Ne retirez pas le distributeur de glaçons de son logement pour obtenir de la glace.
	Si vous le désirez, vous pouvez laisser les glaçons dans leur récipient de conservation. Le récipient de conservation sert simplement à accumuler les glaçons. Ne versez pas d'eau à l'intérieur. Cela pourrait le casser.

5.9. Appareil à glaçons

***en option**

Le distributeur de glaçons vous permet d'obtenir facilement des glaçons provenant du réfrigérateur.

Utilisation du bac à glace

1. Retirez le bac à glace du compartiment congélateur.
2. Remplissez-le d'eau.
3. Remettez-le dans le compartiment congélateur. Après environ deux heures, vous obtenez des glaçons.
4. Retirez le bac à glace du compartiment congélateur et tordez-le contre la plaque de service. Vous pourrez alors enlever facilement les glaçons.

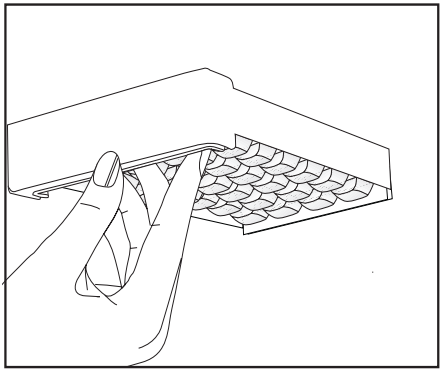

5.10.Éclairage bleu

*en option

Les bacs à légumes du réfrigérateur sont éclairés par une lumière bleue. Les denrées conservées dans les bacs à légumes continuent leur photosynthèse grâce aux effets de sa longueur d'onde et conservent ainsi leur fraîcheur et leur teneur en vitamines.

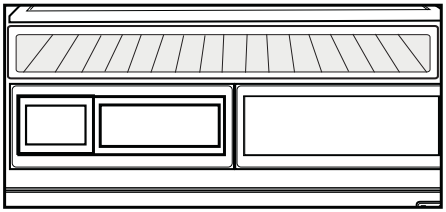

5.11.Bac à œufs

Vous pouvez installer le support à œufs sur un balconnet de la porte ou de l'intérieur que vous souhaitez. Si vous souhaitez le placer sur les étagères, alors nous vous recommandons l'utilisation des étagères de refroidissement inférieures.

⚠	Ne placez jamais le support à œufs dans le compartiment de congélation.
ⓘ	Assurez-vous que les œufs ne soient pas en contact direct avec les autres aliments.

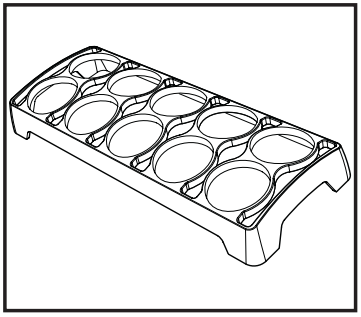

5.12. Description et nettoyage du filtre à odeurs

Le filtre à odeurs empêche la formation d'odeurs désagréables dans votre réfrigérateur.

1. Tirez sur le couvercle dans lequel le filtre à odeurs est installé et enlevez-le comme indiqué.
2. Exposez le filtre à la lumière directe du soleil pendant un jour. Cela contribuera à nettoyer le filtre.
3. Remettez le filtre à sa place.

Le filtre à odeurs doit être nettoyé une fois l'an.

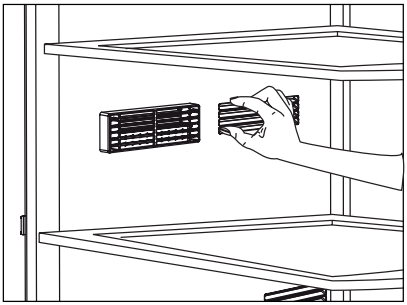

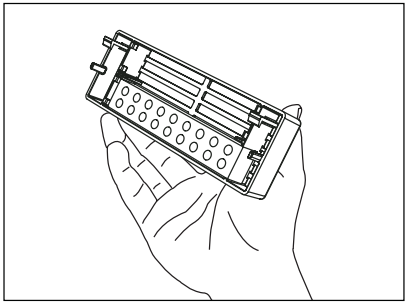

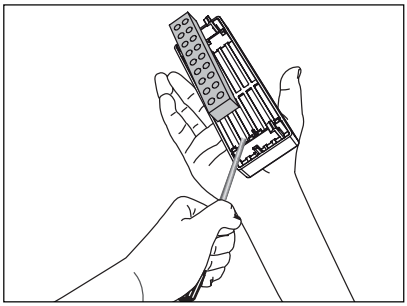

5.13. Compartiment 0-3°c

Il est utilisé pour le stockage des aliments tels que le poisson, la viande rouge, la viande de poulet et des produits laitiers comme le fromage, le yaourt et le lait devant être conservés à une température plus froide que celle du compartiment réfrigérateur.

Il n'est pas recommandé de ranger les fruits et les légumes dans le compartiment amuse-gueule. Les tomates, les aubergines, les courgettes, les concombres et les citrons sont particulièrement sensibles au froid. Ils ne doivent pas être rangés dans le compartiment 0-3°c.

Vous pouvez augmenter le volume interne de votre réfrigérateur en enlevant le compartiment amuse-gueule.

1. Tirez le compartiment vers vous jusqu'à ce qu'il soit interrompu par la butée.
2. Levez la partie avant et tirez vers vous pour retirer le compartiment de son support.

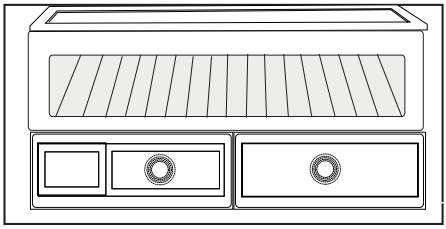

5.14. Bac coulissant

***en option**

Cet accessoire a été mis au point dans le but de renforcer les capacités des balconnets de porte. Avec sa capacité à passer de la droite vers la gauche, vous pouvez aisément vous en servir pour introduire les bouteilles de grande taille, les bocaux et les canettes à l'intérieur du balconnet range-bouteilles qui se trouve dans la partie inférieure de l'appareil.

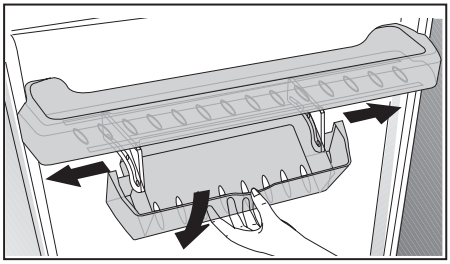

5.15. Bac rotatif

***en option**

Le récipient de stockage rotatif peut également être déplacé de la droite vers la gauche. De cette façon, les longues bouteilles, les bocaux ou les boîtes peuvent être placés facilement dans l'étagère inférieure (Fig. 1).

Vous pouvez obtenir les denrées alimentaires placées sur l'étagère en saisissant celle-ci et en la retournant à partir de son côté droit (Fig.2).

Lorsque vous voulez y mettre des aliments ou l'enlever pour la nettoyer, retournez-la dans un angle de 90 degrés, soulevez-la et tirez-la vers-vous (Fig.3-4).

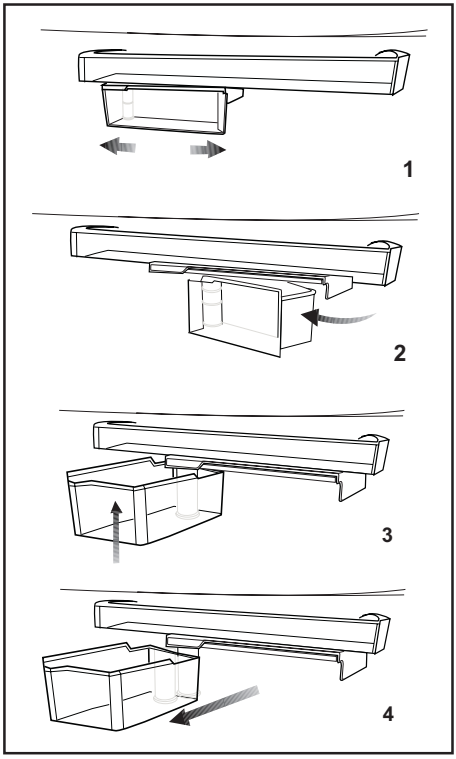

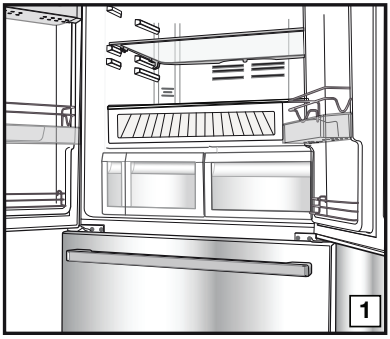

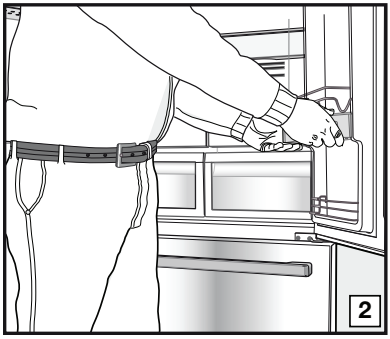

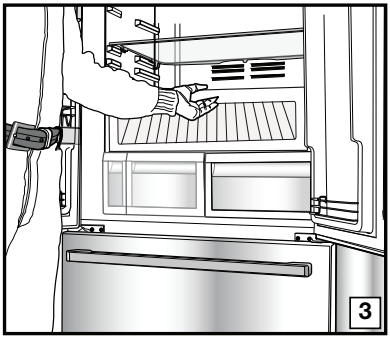

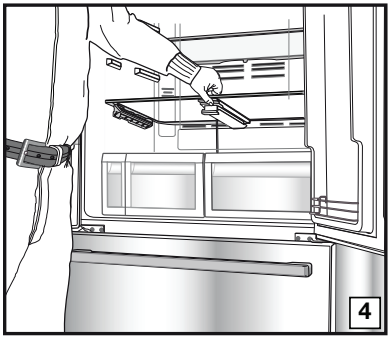

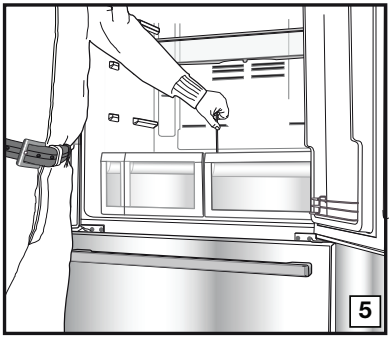

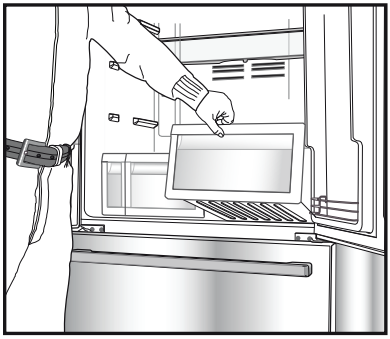

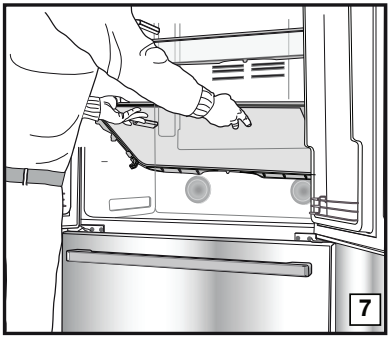

5.16. Bac à légumes

Le bac à légumes du réfrigérateur a été spécialement conçu pour vous aider à conserver vos légumes au frais sans que celles-ci n'aient à perdre de leur humidité. C'est pourquoi en général, l'air frais circule d'avantage tout autour du bac à légumes. Enlevez les balconnets de porte alignés contre le bac à légumes avant d'enlever les bacs à légumes.

5.17.Utilisation du distributeur

***en option**

	Il est tout à fait normal que les premiers verres d'eau tirés du distributeur soient chauds.
	Si le distributeur d'eau n'est pas utilisé pendant une longue période, débarrassez-vous des premiers verres d'eau afin d'obtenir de l'eau fraîche.

1. Appuyez sur le bouton du distributeur avec votre verre. Si vous utilisez une tasse en plastique souple, il est préférable d'appuyer sur le bouton avec vos doigts.

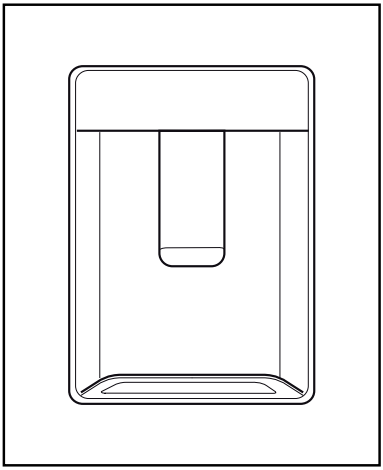

2. Une fois que vous avez rempli la tasse au niveau souhaité, lâchez le bouton.

	Veuillez remarquer que la quantité d'eau qui s'écoule du distributeur dépend du niveau de pression exercé du bouton. A mesure que le niveau d'eau de votre tasse / verre augmente, réduisez doucement la pression sur le bouton pour éviter tout risque de débordement. Si vous appuyez légèrement sur le bouton, l'eau s'écoulera ; ce phénomène est tout à fait normal et n'est pas un dysfonctionnement.

5.18.Remplir le réservoir d'eau de la fontaine frigorifique

Le réservoir d'approvisionnement en eau se trouve dans le balconnet de la porte.

1. Ouvrez le couvercle du réservoir.
2. Remplissez le réservoir d'eau potable fraîche.
3. Fermez le couvercle.

	Ne remplissez pas le réservoir d'eau avec un liquide autre que de l'eau ; des boissons comme le jus de fruit, les boissons gazeuses, et les boissons alcooliques ne sont pas adaptées pour être utilisées avec le distributeur d'eau. Si de tels liquides sont utilisés, le distributeur connaîtra un dysfonctionnement et peut être profondément endommagé. La garantie ne couvre pas de telles utilisations. Certaines substances chimiques et additifs contenus dans de telles boissons / breuvages peuvent également endommager le réservoir d'eau.
	Utilisez uniquement de l'eau potable propre.

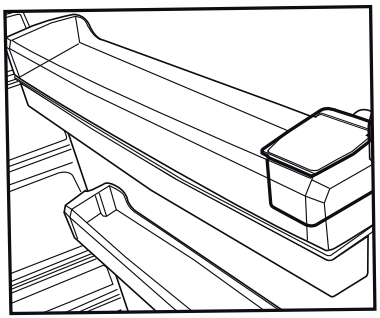

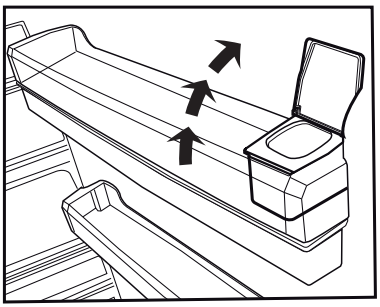

La capacité du réservoir est de 3 litres; ne dépassez pas la limite.

5.19. Nettoyer le réservoir d'eau

1. Retirez le réservoir d'approvisionnement en eau du balconnet de la porte.
2. Retirez le balconnet de la porte en le tenant par les deux côtés.
3. Tenez le réservoir par les deux côtés et retirez-le selon un angle de 45 °C.
4. Enlevez le couvercle du réservoir d'eau et nettoyez le réservoir.

Le réservoir d'eau et les composantes du distributeur d'eau ne peuvent pas être passés au lave-vaisselle.

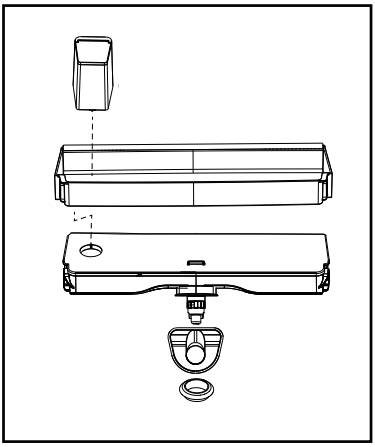

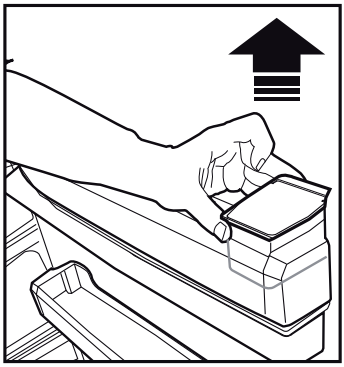

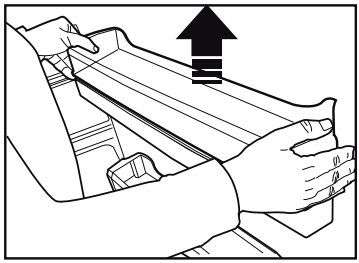

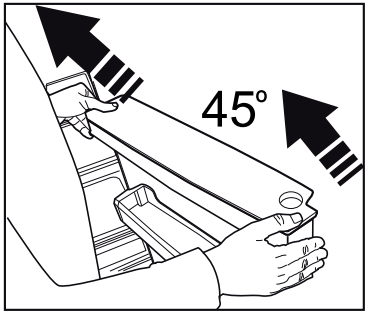

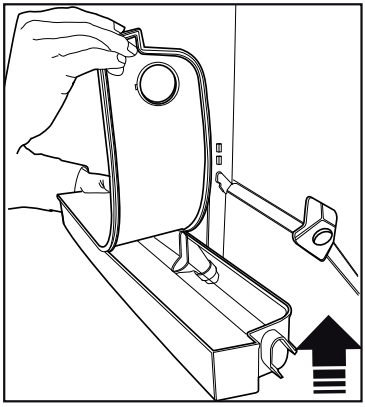

5.20. Bac de récupération d'eau

L'eau qui s'écoule lors de l'utilisation du distributeur d'eau s'accumule dans le bac situé en dessous.

Retirez le filtre en plastique comme indiqué sur le schéma.

Essuyez l'excédent d'eau à l'aide d'un chiffon propre et sec.

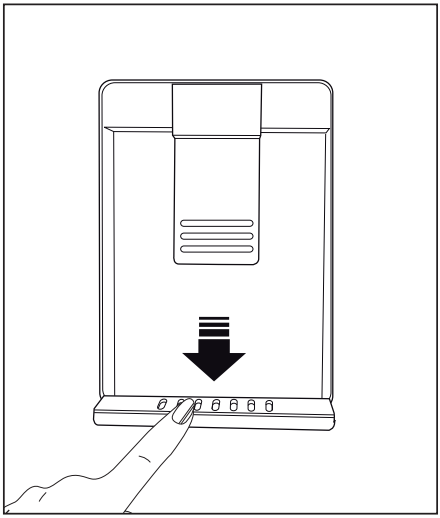

5.21.Bac à humidité contrôlée

(Fraîcheur assurée)

***en option**

Le taux d'humidité des fruits et des légumes est maintenu sous contrôle grâce au bac à humidité contrôlée. Vous avez ainsi la garantie que vos produits restent frais longtemps.

Si possible, placez les légumes feuillus tels que la laitue et les épinards, ainsi que les légumes générant une perte d'humidité à l'horizontale à l'intérieur du bac, et non sur leurs racines, en position verticale.

Ne laissez pas les légumes dans leurs sachets, mettez-les seuls directement dans le bac à légumes. Si vous laissez les légumes dans leurs sachets, ils se décomposeront en très peu de temps. Lorsque vous paramétrez un niveau d'humidité élevé, les légumes conservent leur humidité et peuvent être ainsi préservés pendant un temps raisonnable, sans que vous ayez à les retirer de leurs sachets. Pour des raisons d'hygiène, il vaut mieux éviter le contact de l'emballage avec d'autres légumes, préférez un papier perforé ou autres emballages en mousse ou similaire plutôt que le sachet.

Une fois les légumes placés dans le bac, il faut prendre en considération le poids spécifique des légumes. Les légumes lourds et durs doivent être posés au fond du bac, tandis que les plus légers et tendres seront placés au-dessus.

Ne rangez pas ensemble dans le même bac les poires, abricots, pêches, etc. ainsi que les pommes, en particulier celles générant un niveau élevé de gas éthylène, avec les autres fruits et légumes. Le gas éthylène émis par ces premiers fruits peut accélérer la détérioration et la décomposition des autres en très peu de temps.

5 Utilisation de votre appareil

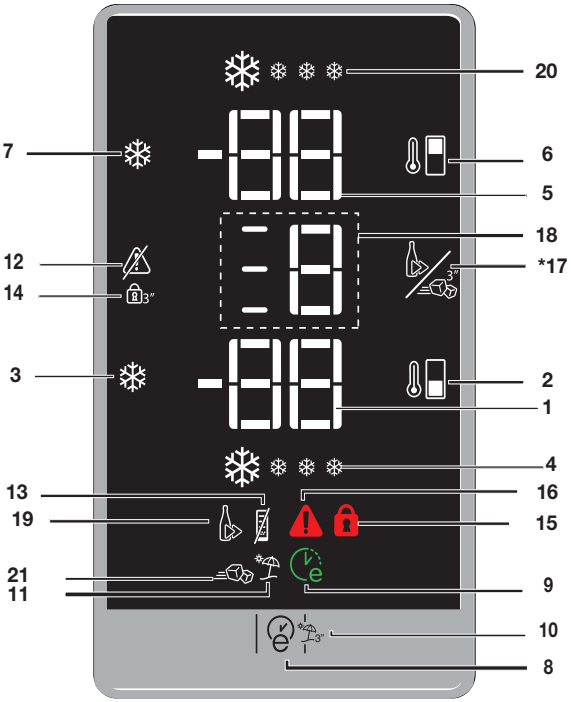

1. Indicateur de réglage de température du compartiment congélateur
2. Fonction de réglage de température du compartiment congélateur
3. Bouton d'activation de la fonction Congélation rapide bouton Marche/Arrêt de la fonction Distributeur de glaçons (3")
4. Indicateur de la fonction Congélation rapide
5. Indicateur de réglage de température du compartiment réfrigérateur
6. Fonction de réglage de température du compartiment réfrigérateur
7. Bouton de la fonction Réfrigération rapide
8. Fonction Eco-Fuzzy (économie d'énergie spéciale)
9. Indicateur Eco-Fuzzy (économie d'énergie spéciale)
10. Fonction Vacances
11. Indicateur de la Fonction Vacances
12. Fonction Désactivation d'alarme d'avertissement
13. Indicateur d'économie d'énergie
14. Fonction Verrouillage des touches
15. Voyant de verrouillage des touches
16. Indicateur de Panne électrique / de Température élevée / d'avertissement d'erreur
17. Fonction de sélection Refroidissement de bouteille rapide / Fabrication de glace rapide (Réfrigération rapide)
18. Indicateur de fonction Refroidissement de bouteille rapide / Fabrication de glace rapide
19. Indicateur de Refroidissement de bouteille rapide (Réfrigération rapide)
20. Indicateur de Refroidissement rapide
21. Indicateur de Fabrication de glace rapide

*en option

***en option :** Les chiffres de ce manuel sont donnés à titre indicatif et peuvent ne pas correspondre exactement au produit. Si les pièces concernées ne sont pas disponibles dans le produit que vous avez acheté, le chiffre s'applique à d'autres modèles.

5 Utilisation de votre appareil

1. Indicateur de température du compartiment congélateur

Indique le réglage de température pour le compartiment congélateur.

2. Fonction de réglage de température du compartiment congélateur

Cette fonction vous permet de régler la température du compartiment congélateur. Appuyez sur ce bouton pour régler la température du compartiment congélateur respectivement sur -18,-19,-20,-21,-22,-23,et -24.

3. Bouton d'activation de la fonction Congélation rapide bouton Marche/Arrêt du distributeur de glaçons (3") fonction

L'indicateur de congélation rapide s'allume lorsque la fonction Congélation rapide est activée. Pour annuler cette fonction, appuyez à nouveau sur le bouton de Congélation rapide. L'indicateur de congélation rapide s'éteint et retourne au réglage normal. Si vous ne la désactivez pas, la fonction Congélation rapide se désactive automatiquement après 4 heures ou lorsque le compartiment congélateur atteint la température souhaitée. Si vous souhaitez congeler de grandes quantités de produits frais, appuyez sur le bouton Congélation rapide avant d'introduire ces produits dans le compartiment congélateur. Si vous appuyez sur le bouton de Congélation rapide de façon répétée à intervalles courts, la protection du circuit électronique s'activera et le compresseur ne démarrera pas immédiatement. Cette fonction ne reprend pas lorsque l'alimentation est rétablie après une panne de courant !

4.Indicateur de la fonction Congélation rapide

Le symbole clignote rapidement lorsque la fonction Congélation rapide est activée.

5. Indicateur de réglage de température du compartiment réfrigérateur

Il indique le réglage de température du compartiment réfrigérateur.

6. Fonction de réglage de température du compartiment réfrigérateur

Cette fonction vous permet de régler la température du compartiment réfrigérateur. Appuyez sur ce bouton pour régler la température du compartiment réfrigérateur respectivement sur 8, 7, 6, 5, 4, 3 et 2 degrés.

7. Bouton de la fonction Réfrigération rapide

Lorsque vous appuyez sur le bouton Réfrigération rapide, la température du compartiment sera plus froide que les valeurs réglées. Vous pouvez utiliser cette fonction pour refroidir rapidement les aliments que vous souhaitez dans le compartiment réfrigérateur. Si vous souhaitez refroidir de grandes quantités d'aliments frais dans le réfrigérateur, nous vous recommandons d'activer cette fonction au préalable. L'indicateur de réfrigération rapide s'allume lorsque la fonction Réfrigération rapide est activée. Pour annuler cette fonction, appuyez à nouveau sur le bouton de réfrigération rapide . L'indicateur de réfrigération rapide s'éteint et l'appareil reprend ses réglages initiaux. Si vous ne la désactivez pas, la fonction Réfrigération rapide se désactive automatiquement après 2 heures ou lorsque le compartiment congélateur atteint la température souhaitée.

Cette fonction n'est pas réactivée lorsque le courant est rétabli après une panne de courant.

8. Fonction Eco-Fuzzy (économie d'énergie spéciale)

Lorsque vous appuyez sur le bouton Eco-Fuzzy, la fonction Eco-Fuzzy s'active et l'indicateur Eco-Fuzzy s'allume. Le réfrigérateur commence à fonctionner sous le mode le plus économique au moins 6 heures plus tard, et le voyant d'économie d'énergie s'allume lorsque la fonction est activée. Pour désactiver la fonction Eco-Fuzzy, vous devez appuyer à nouveau sur ce bouton.

9. Indicateur Eco-Fuzzy (économie d'énergie spéciale)

Ce symbole s'allume lorsque la fonction Eco-Fuzzy est activée.

10.Fonction Vacances

Pour activer la fonction Vacances, appuyez sur le bouton Eco fuzzy pendant 3 secondes ; le voyant du mode Vacances s'allumera. Le refroidissement du compartiment réfrigérateur s'arrête et sa température se fixe à 15 degrés pour éviter les mauvaises odeurs. Lorsque cette fonction est activée, l'indicateur de température du compartiment réfrigérateur n'affiche pas la température.

Pour désactiver la fonction Vacances, appuyez et maintenez enfoncé le bouton Eco-fuzzy pendant 3 secondes.

11. Indicateur de fonction Vacances

Cet indicateur s'allume lorsque la fonction Vacances est activée.

12. Fonction Désactivation de l'alarme d'avertissement

En cas de panne de courant ou d'alarme de température élevée, appuyez sur le bouton de désactivation de l'alarme pour annuler l'avertissement après avoir vérifié les aliments dans le compartiment congélateur.

3. Indicateur de la fonction Économie d'énergie (Arrêt de l'affichage)

Si les portes de l'appareil restent fermées pendant longtemps, la fonction Économie d'énergie s'active automatiquement et le symbole du mode Économie d'énergie s'allume. Lorsque la fonction Économie d'énergie est activée, tous les symboles de l'écran s'éteignent, excepté celui du mode Économie d'énergie. Lorsque vous appuyez sur un bouton quelconque ou ouvrez la porte lorsque la fonction Économie d'énergie est activée, cette fonction se désactive et les symboles qui se trouvent à l'écran retournent à la normale.

La fonction Économie d'énergie est activée sur l'appareil à sa sortie de l'usine et ne peut être annulée.

14. Fonction Verrouillage des touches

Lorsque vous appuyez sur et maintenez enfoncé le bouton de verrouillage des touches pendant 3 secondes, la fonction Verrouillage des touches s'active et son voyant s'allume. Aucun bouton ne fonctionne lorsque cette fonction est activée. Appuyez à nouveau sur le bouton de verrouillage et maintenez-le enfoncé pendant 3 secondes pour désactiver cette fonction.

15. Indicateur de verrouillage des touches

Cet indicateur s'allume lorsque la fonction Verrouillage des touches est activée.

16. Indicateur de panne de courant / de température élevée / d'avertissement d'erreur

Ce voyant s' allume en cas de panne de courant, de défaut de température élevée et d'avertissements d'erreur. En cas de panne de courant prolongée, la température maximale du compartiment congélateur s'affiche sur l'écran numérique. Après avoir vérifié les aliments dans le compartiment congélateur, appuyez sur le bouton de désactivation de l'alarme pour annuler l'avertissement.

Veuillez consulter la section « solutions conseillées pour le dépannage » de votre manuel si vous constatez que ce voyant est allumé.

17. Fonction de sélection de refroidissement de bouteille rapide / de fabrication de glace rapide

Lorsque le bouton de la fonction Refroidissement de bouteille rapide / Fabrication de glace rapide est actionné et maintenu pendant 3 secondes, « 1 » sera affiché sur l'indicateur de sélection de refroidissement de bouteille rapide / de fabrication de glace rapide.

Si ce bouton n'est pas de nouveau actionné pendant 1 minute, l'écran revient à l'affichage précédent , les indicateurs de sélection du mode Refroidissement de bouteille rapide / Fabrication de glace rapide s'éteignent.

Une fois que « 1 » a été affiché, appuyer sur le bouton Refroidissement de bouteille rapide / Fabrication de glace rapide augmentera le nombre sur l'écran par incréments unitaires. La fonction de refroidissement de bouteille rapide peut être activée si « 1 » est affiché. La fonction de fabrication de glace rapide peut être activée si « 2 » est affiché. Appuyer et maintenir une nouvelle fois le bouton de refroidissement de bouteille rapide / fabrication de glace rapide pendant 3 secondes pendant que « 1 » est affiché activera la fonction de refroidissement de bouteille rapide et l'indicateur de refroidissement de bouteille rapide s'allumera. « 1 » apparaîtra en continu et les icônes sur la gauche s'allumeront en animation. Appuyer et maintenir une nouvelle fois le bouton

de refroidissement de bouteille rapide / fabrication de glace rapide pendant 3 secondes pendant que « 2 » est affiché activera la fonction de fabrication de glace rapide et l'indicateur de fabrication de glace rapide s'allumera. « 2 » apparaîtra en continu et les icônes sur la gauche s'allumeront en animation.

Une brève pression sur le bouton de refroidissement de bouteille rapide / de fabrication de glace rapide lorsque la fonction est active n'entraînera aucun changement à l'écran. Si une coupure de courant se produit alors que la fonction de refroidissement de bouteille rapide ou de fabrication de glace rapide est active, la fonction reprendra où elle s'est arrêtée lors de la restauration du courant. La fonction de refroidissement de bouteille rapide dure 15 minutes, la fonction de fabrication de glace rapide environ 40 minutes. Une fois la durée de la fonction sélectionnée écoulée, les icônes s'éteignent.

Après avoir réalisé 3 cycles de la fonction de refroidissement de bouteille rapide et 1 cycle de la fonction de fabrication de glace rapide, attendre que le réfrigérateur refroidisse et le compresseur s'arrête.

L'écran affichera « 0 » en cas de tentative d'activation de la fonction pendant ce temps.

La fonction ne peut pas être activée. Un avertissement retentira en cas de pression sur le bouton de refroidissement de bouteille rapide / de fabrication de glace rapide. Une fois que le réfrigérateur a refroidi, la fonction désirée peut de nouveau être activée.

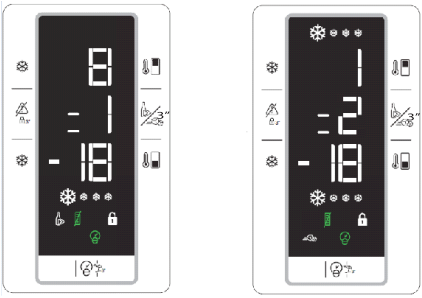

18. Indicateur de fonction Refroidissement de bouteille rapide / Fabrication de glace rapide

Affiche la fonction de réglage. Si « 1 » s'affiche, alors la fonction Refroidissement de bouteille rapide est ou a été sélectionnée et si « 2 » s'affiche, c'est la fonction Fabrication de glace rapide qui est ou a été sélectionnée.

19. Indicateur de la fonction Refroidissement de bouteille rapide

Affiche la fonction Refroidissement de bouteille rapide.

20. Bouton Réfrigération rapide

Le symbole clignote rapidement lorsque la fonction Réfrigération rapide est activée.

21. Indicateur de Fabrication de glace rapide

Affiche la fonction Fabrication de glace rapide.

5.22. Compartiment de refroidissement de bouteille rapide / de fabrication de glace rapide

(Réfrigération rapide)

(Cette caractéristique est en option)

Vous pouvez utilisez le compartiment de refroidissement de bouteille rapide pour faire des glaces ou pour refroidir rapidement vos boissons.

Ce compartiment clos, situé dans la partie inférieure gauche du compartiment réfrigérateur, est refroidi grâce à un ventilateur séparé et une surface de refroidissement.

5 Utilisation de votre appareil

Après avoir posé la glacière ou la boisson que vous souhaitez refroidir dans ce compartiment, vous pouvez activez la fonction Réfrigération rapide en appuyant sur les boutons correspondants sur l'indicateur.

Une fois le refroidissement terminé, le symbole « = » de l'indicateur disparaît. À la fin du processus, retirez la boisson ou la glace mise dans le compartiment. Si vous souhaitez les faire refroidir davantage, activez à nouveau la même fonction sans les retirer.

Si le message d'avertissement « 0 » s'affiche sur l'écran lorsque vous essayez d'activer la fonction Refroidissement de bouteille rapide, patientez un moment. Il peut également s'afficher lorsque vous utilisez le compartiment 4 fois à des intervalles fréquents. Lorsque ce message s'affiche, le réfrigérateur empêche l'utilisation du compartiment pendant un moment afin d'offrir la meilleure performance de refroidissement et de maintenir la température de stockage des aliments. Lorsque les températures internes du réfrigérateur sont équilibrées, le compartiment peut à nouveau être utilisé. Veillez réessayer plus tard.

Si le message d'avertissement « 0 » s'affiche sur l'écran lorsque vous essayez d'activer la fonction Fabrication de glace, patientez un moment. Ce message peut également s'afficher lorsque vous utilisez le compartiment 2 fois à des intervalles fréquents. Lorsqu'il s'affiche, le réfrigérateur ne vous permettra pas d'utiliser le compartiment pendant un moment afin d'offrir la meilleure performance de refroidissement et de maintenir la température de stockage des aliments. Lorsque les températures internes du réfrigérateur sont équilibrées, le compartiment peut à nouveau être utilisé. Veillez réessayer plus tard.

Ne rangez aucun objet dans ce compartiment autre que les boissons et la glacière fournie. Assurez-vous que les bouchons des bouteilles de boisson sont fermés avant de les placer dans le compartiment.

Avant l'activation de la fonction, assurez-vous que la porte du compartiment est complètement fermée.

Ce compartiment est conçu pour refroidir 1,5 litre d'eau de 20 °C à 10 °C en 15 minutes. Si vous estimez que la boisson à retirer du compartiment n'est pas assez froide, vous pouvez relancer le processus.

Ne laissez aucune boisson froide dans le compartiment pour votre propre hygiène et sécurité. La conservation des boissons gazeuses dans le compartiment pendant longtemps peut entraîner des risques comme la fissuration, etc.
Lorsque la fonction Fabrication de glace se termine, la glace stockée dans la glacière peut fondre puisque le compartiment maintient les températures de stockage d'aliments frais. Par conséquent, ne laissez pas la glace dans le compartiment.
Lorsque la fonction de ce compartiment est activée, son ventilateur fonctionne à la vitesse la plus élevée pour offrir la meilleure performance de refroidissement le plus rapidement possible. Pour cette raison, le signal sonore qui retentit lors du fonctionnement du compartiment est normal.

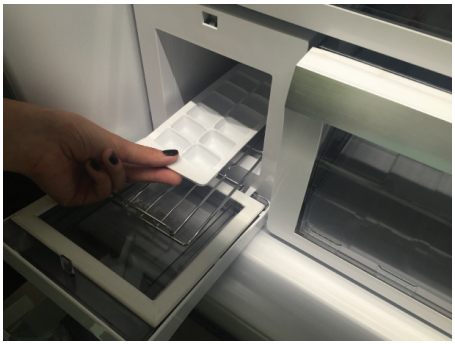

6 Entretien et nettoyage

Le nettoyage régulier du produit prolonge sa durée de vie.

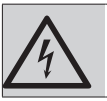

AVERTISSEMENT: Débranchez l'alimentation avant de nettoyer le réfrigérateur.

- N'utilisez jamais d'outils pointus et abrasifs, de savon, de produits nettoyage domestiques, d'essence, de carburant, du cirage ou des substances similaires pour le nettoyage du produit.
- Faites dissoudre une cuillérée à café de carbonate dans de l'eau. Trempez un morceau de tissu dans cette eau et essorez-le. Nettoyez soigneusement l'appareil avec ce chiffon et ensuite avec un chiffon sec.
- Veillez à ne pas mouiller le logement de la lampe ainsi que d'autres composants électriques.
- Nettoyez la porte à l'aide d'un torchon humide. Retirez tous les aliments de l'intérieur afin de démonter la porte et les étagères du châssis. Relevez les étagères de la porte pour les démonter. Nettoyez et séchez les étagères, puis refixez-les en les faisant glisser à partir du haut.
- N'utilisez pas d'eau contenant du chlore, ou des produits de nettoyage pour les surfaces externes et les pièces chromées de l'appareil. Le chlore entraîne la corrosion de ce type de surfaces métalliques.
- Évitez d'utiliser des objets tranchants ou abrasifs, du savon, des produits ménagers de nettoyage, des détergents, de l'essence, du benzène, de la cire, ect. ; autrement, les marques sur les pièces en plastique pourraient s'effacer et les pièces elles-mêmes pourraient présenter des déformations. Utilisez de l'eau tiède et un torchon doux pour nettoyer et sécher.

6.1. Prévention des mauvaises odeurs

À sa sortie d'usine, cet appareil ne contient aucun matériau odorant. Cependant; la conservation des aliments dans des sections inappropriées et le mauvais nettoyage de l'intérieur peuvent donner lieu aux mauvaises odeurs.

Pour éviter cela, nettoyez l'intérieur à l'aide de carbonate dissout dans l'eau tous les 15 jours.

- Conservez les aliments dans des récipients fermés. Des micro-organismes peuvent proliférer des récipients non fermés et émettre de mauvaises odeurs.
- Ne conservez pas d'aliments périmés ou avariés dans le réfrigérateur.

6.2. Protection des surfaces en plastique

Si de l'huile se répand sur les surfaces en plastique, il faut immédiatement les nettoyer avec de l'eau tiède, sinon elles seront endommagées.

7 Dépannage

Parcourez la liste ci-après avant de contacter le service de maintenance. Cela devrait vous éviter de perdre du temps et de l'argent. Cette liste répertorie les plaintes fréquentes ne provenant pas de vices de fabrication ou des défauts de pièces. Certaines fonctionnalités mentionnées dans ce manuel peuvent ne pas exister sur votre modèle.

Le réfrigérateur ne fonctionne pas.

- La fiche d'alimentation n'est pas bien fixée. >>> Branchez-la en l'enfonçant complètement dans la prise.
- Le fusible branché à la prise qui alimente l'appareil ou le fusible principal est grillé. >>> Vérifiez le fusible.

Condensation sur la paroi latérale du congélateur (MULTI ZONE, COOL, CONTROL et FLEXI ZONE).

- La porte est ouverte trop fréquemment >>> Évitez d'ouvrir trop fréquemment la porte de l'appareil.
- L'environnement est trop humide. >>> N'installez pas l'appareil dans des endroits humides.
- Les aliments contenant des liquides sont conservés dans des récipients non fermés. Conservez ces aliments dans des emballages scellés.
- La porte de l'appareil est restée ouverte. >>> Ne laissez pas la porte du réfrigérateur ouverte longtemps.
- Le thermostat est réglé à une température trop basse. >>> Réglez le thermostat à la température appropriée.

Le compresseur ne fonctionne pas.

- En cas de coupure soudaine de courant ou de débranchement intempestif, la pression du gaz dans le système de réfrigération de l'appareil n'est pas équilibrée, ce qui déclenche la fonction de conservation thermique du compresseur. L'appareil se remet en marche au bout de 6 minutes environ. Dans le cas contraire, veuillez contacter le service de maintenance.
- L'appareil est en mode dégivrage. >>> Ce processus est normal pour un appareil à dégivrage complètement automatique. Le dégivrage se déclenche périodiquement.
- L'appareil n'est pas branché. >>> Vérifiez que le cordon d'alimentation est connecté à la prise.
- Le réglage de température est inapproprié. >>> Sélectionnez le réglage de température approprié.
- Cas de coupure de courant. >>> L'appareil continue de fonctionner normalement dès le retour du courant.

Le bruit du réfrigérateur en fonctionnement s'accroît pendant son utilisation.

- Le rendement de l'appareil en fonctionnement peut varier en fonction des fluctuations de la température ambiante. Ceci est normal et ne constitue pas un dysfonctionnement.

Le réfrigérateur fonctionne fréquemment ou pendant de longues périodes.

Dépannage

- Il se peut que le nouvel appareil soit plus grand que l'ancien. Les appareils plus grands fonctionnent plus longtemps.
- La température de la pièce est probablement élevée. Il est normal que l'appareil fonctionne plus longtemps lorsque la température de la pièce est élevée.
- L'appareil vient peut-être d'être branché ou chargé de nouveaux aliments. >>> L'appareil met plus longtemps à atteindre la température réglée s'il vient d'être branché ou récemment rempli d'aliments. Ce phénomène est normal.
- Il est possible que des quantités importantes d'aliments chauds aient été récemment placées dans l'appareil. >>> Ne placez pas d'aliments chauds dans votre appareil.
- Les portes étaient ouvertes fréquemment ou sont restées longtemps ouvertes. >>> L'air chaud circulant à l'intérieur de l'appareil le fera fonctionner plus longtemps. N'ouvrez pas les portes trop régulièrement.
- Le congélateur ou le réfrigérateur est peut-être resté entrouvert. >>> Vérifiez que les portes sont bien fermées.
- L'appareil peut être réglé à une température trop basse. >>> Réglez la température à un degré supérieur et patientez que l'appareil atteigne la nouvelle température.
- Le joint de la porte du réfrigérateur ou du congélateur peut être sale, usé, brisé ou mal positionné. >>> Nettoyez ou remplacez le joint. Si le joint de la porte est endommagé ou arraché, l'appareil mettra plus de temps à conserver la température actuelle.

La température du réfrigérateur est très basse, alors que celle du congélateur est appropriée.

- La température du compartiment congélateur est réglée à un degré très bas. >>> Réglez la température du compartiment congélateur à un degré supérieur et procédez de nouveau à la vérification.

La température du réfrigérateur est très basse, alors que celle du congélateur est appropriée.

- La température du compartiment réfrigérateur est réglée à un degré très bas. >>> Réglez la température du compartiment congélateur à un degré supérieur et procédez de nouveau à la vérification.

Les aliments conservés dans le compartiment réfrigérateur sont congelés.

- La température du compartiment réfrigérateur est réglée à un degré très bas. >>> Réglez la température du compartiment congélateur à un degré supérieur et procédez de nouveau à la vérification.

La température du compartiment réfrigérateur ou congélateur est très élevée.

Dépannage

- La température du compartiment réfrigérateur est réglée à un degré très élevé. >>> Le réglage de la température du compartiment réfrigérateur a un effet sur la température du compartiment congélateur. Patientez que la température des parties concernées atteigne le niveau suffisant en changeant la température des compartiments réfrigérateur et congélateur.
- Les portes étaient ouvertes fréquemment ou sont restées longtemps ouvertes. >>> N'ouvrez pas les portes trop régulièrement.
- La porte est peut-être restée ouverte. >>> Fermez hermétiquement la porte du réfrigérateur.
- L'appareil vient peut-être d'être branché ou chargé de nouveaux aliments. >>> Ce phénomène est normal. L'appareil met plus longtemps à atteindre la température réglée s'il vient d'être branché ou récemment rempli d'aliments.
- Il est possible que des quantités importantes d'aliments chauds aient été récemment placées dans l'appareil. >>> Ne placez pas d'aliments chauds dans votre appareil.

En cas de vibrations ou de bruits.

- Le sol n'est pas plat ou solide. >>> Si l'appareil balance lorsqu'il est déplacé doucement, ajustez les supports afin de le remettre en équilibre. Vérifiez également que le sol est assez solide pour supporter le poids de l'appareil.
- Les éléments placés sur le réfrigérateur pourraient faire du bruit. >>> Veuillez les retirer.

L'appareil émet un bruit d'écoulement de liquide ou de pulvérisation, etc.

- Le fonctionnement de l'appareil implique des écoulements de liquides et des émissions de gaz. >>> Ce phénomène est normal et ne constitue pas un dysfonctionnement.

L'appareil émet un sifflement.

- L'appareil effectue le refroidissement à l'aide d'un ventilateur. Ceci est normal et ne constitue pas un dysfonctionnement.

Les parois internes de l'appareil présentent une condensation.

- Un climat chaud ou humide accélère le processus de givrage et de condensation. Ceci est normal et ne constitue pas un dysfonctionnement.
- Les portes étaient ouvertes fréquemment ou sont restées longtemps ouvertes. >>> N'ouvrez pas les portes trop fréquemment ; fermez-les lorsqu'elles sont ouvertes.
- La porte est peut-être restée ouverte. >>> Fermez hermétiquement la porte du réfrigérateur.

Il y a de la condensation sur les parois externes ou entre les portes de l'appareil.

- Il se peut que le climat ambiant soit humide, auquel cas cela est normal. >>> La condensation se dissipe lorsque l'humidité baisse.

Présence d'une odeur désagréable dans l'appareil.

- • L'appareil n'est pas nettoyé régulièrement. >>> Nettoyez régulièrement l'intérieur du réfrigérateur en utilisant une éponge, de l'eau chaude et de l'eau gazeuse.
- • Certains récipients et matériaux d'emballage sont peut-être à l'origine de mauvaises odeurs. >>> Utilisez des récipients et des emballages exempts de toute odeur.
- • Les aliments ont été placés dans des récipients non fermés. >>> Conservez les aliments dans des récipients fermés. Les micro-organismes pourraient se propager sur les produits alimentaires non fermés et émettre de mauvaises odeurs. Retirez tous les aliments périmés ou avariés de l'appareil.

La porte ne se ferme pas.

Dépannage

- Des emballages d'aliments peuvent bloquer la porte. >>> Déplacez tout ce qui bloque les portes.
- L'appareil ne se tient pas parfaitement droit sur le sol. >>> Ajustez les pieds afin de remettre l'appareil en équilibre.
- Le sol n'est pas plat ou solide. >>> Assurez-vous que le sol est plat et assez solide pour supporter le poids de l'appareil.

Le bac à légumes est engorgé.

- Il est possible que les aliments soient en contact avec la section supérieure du tiroir. >>> Reclassez les aliments dans le tiroir.

AVERTISSEMENT : Si le problème persiste même après observation des instructions contenues dans cette partie, contactez votre fournisseur ou un service de maintenance agréé. N'essayez pas de réparer l'appareil de vous-même.

- تم ضبط الثلاجة على درجة حرارة عالية جدًا. يؤثر ضبط الثلاجة على درجة حرارة الفريزر. غير درجة حرارة الثلاجة أو الفريزر حتى تصل إلى مستوى مناسب.
- قد يكون الباب مفتوح جزئيًا. أغلق الباب تمامًا.
- قد تكون هناك كميات كبيرة من الطعام الساخن تم وضعها في الثلاجة مؤخرًا. انتظر حتى تصل الثلاجة أو الفريزر إلى درجة الحرارة المطلوبة.
- تم توصيل الثلاجة بالكهرباء مؤخرا. فتبريد الثلاجة تمامًا يستغرق وقتًا بسبب الحجم.

تشبه الضوضاء الناتجة عن الثلاجة صوت الثواني الذي تصدره ساعة.

- تصدر هذه الضوضاء من صمام اللولبي للثلاجة. يعمل هذا الصمام بغرض ضمان تبريد المسار عبر الصندوق والذي يمكن ضبطه على درجات حرارة التبريد أو التجميد. كما أنه يقوم بوظائف التبريد. وهذا أمر طبيعي وليس عيبا.

ترتفع ضوضاء التشغيل عند تشغيل الثلاجة.

- قد تتغير سمات أداء الثلاجة تبعا للتغيرات في درجة الحرارة المحيطة بالثلاجة. وهذا طبيعي ولا يعد ذلك عيباً.

اهتزازات أو ضوضاء.

- الأرض ليست مستوية أو ليست صلبة. تهتز الثلاجة عند تحريكها ببطء. تأكد من أن الأرض مستوية وقوية وتتحمل الثلاجة.
- قد يصدر صوت من الأشياء الموضوعة على الثلاجة يجب إزالة هذه الأشياء من على سطح الثلاجة.

تصدر ضوضاء مثل صوت انسكاب سائل أو رشه.

- تنساب السوائل والغازات وفقا لقواعد تشغيل الثلاجة. وهذا طبيعي ولا يعد ذلك عيباً.

تحدث ضوضاء شبيهة بصفير الرياح.

- تستخدم منشطات الهواء (المراوح) للسماح للثلاجة بالتبريد بشكل فعال. وهذا طبيعي ولا يعد ذلك عيباً.

تكاثف في الحوائط الداخلية للثلاجة.

- يزيد الطقس الحار والرطب من التثليج والتكاثف. وهذا طبيعي ولا يعد ذلك عيباً.
- الأبواب مفتوحة جزئيًا. تأكد أن الأبواب مغلقة تمامًا.
- قد تكون الأبواب مفتوحة بصورة متكررة جدًا أو قد تكون متروكة مفتوحة لفترة طويلة. افتح الأبواب بتكرار أقل.

تحدث الرطوبة في الإطار الخارجي للثلاجة أو بين الأبواب.

- قد يكون الطقس رطبًا. هذا شيء طبيعي جدًا في الأجواء الرطبة. وعندما تكون الرطوبة أقل؛ يختفي التكثف.

توجد رائحة كريهة داخل الثلاجة.

- يجب تنظيف الجزء الداخلي من الثلاجة. نظف داخل الثلاجة بقطعة أسفنجية وماء دافئ أو ماء مكربن.
- قد تتسبب بعض الأوعية أو مواد التعبئة في هذه الرائحة. استخدم وعاء مختلف أو مواد تعبئة مختلفة.

الباب (الأبواب) لا يغلق.

- عبوات الطعام قد تمنع إغلاق الباب. غير وضع عبوات الطعام التي تعيق الباب.
- الثلاجة ليست عموديًا تمامًا على الأرض وقد تهتز عند تحريكها قليلاً اضبط مسامير الارتفاع.
- الأرض ليست مستوية أو قوية. تأكد من أن الأرض مستوية وتتحمل الثلاجة.

الأدراج عالقة.

- قد يكون الطعام ملامسًا لسقف الدرج. أعد ترتيب الطعام في الدرج.

إذا كان سطح المنتج ساخنًا

- قد يلاحظ ارتفاع درجات الحرارة بين البابين، وعلى الألواح الجانبية والشواية الخلفية أثناء تشغيل المنتج. وهذا طبيعي ولا يعد ذلك عيبًا يتطلب الصيانة. كن حذرًا عند لمس هذه الأماكن.

7 حلول مقترحة للمشكلات

يرجى مراجعة هذه القائمة قبل الاتصال بمركز الخدمة. فقد يوفر عليك وقتًا ومالاً. تشمل هذه القائمة الشكاوى التي لم تنتج عن عيوب صناعة أو المواد المستخدمة. قد لا تتوافر بعض الميزات الواردة في هذا الدليل في المنتج الخاص بك.

الثلاجة لا تعمل

- هل الثلاجة متصلة بالتيار الكهربي؟ توصيل القابس بمنفذ الكهرباء بالحائط.
- هل احترق منصهر القابس المتصلة به الثلاجة أو المنصهر الرئيسي؟ افحص المنصهر.

تكثف في جانب صندوق الثلاجة. (المنطقة المتعددة، التحكم في التبريد، والمنطقة المرنة)

- الظروف المحيطة باردة جدًا. فتح الأبواب وغلقها بشكل متكرر. الظروف المحيطة عالية الرطوبة. تخزين طعام يحتوي على سائل في أوعية مفتوحة. ترك الباب مفتوح جزئيًا.
- تغيير وضع الترموستات إلى الدرجة أكثر برودة.
- تقليل الوقت الذي ترك الباب فيه مفتوحًا أو استخدامه بصورة أقل.
- تغطية الطعام المخزن في حاويات مفتوحة بمادة مناسبة.
- مسح التكثف بقطعة قماش جافة والتحقق من بقائه.

جهاز ضغط الهواء لا يعمل

- سينصهر العازل الحراري لجهاز ضغط الهواء أثناء الانقطاع المفاجئ للتيار الكهربي أو توصيل قابس الثلاجة بالتيار الكهربي أو فصله، لأن ضغط الثلاجة في نظام تبريد الثلاجة لم يتوازن بعد.
- ستبدأ الثلاجة في العمل بعد 6 دقائق تقريبًا. يرجى الاتصال بمركز الصيانة إذا لم تبدأ الثلاجة في العمل بعد انتهاء هذه المدة.
- الثلاجة في دورة إزالة الثلج. هذا أمر عادي لكل الثلاجات الأوتوماتيكية التي تزيل الثلج. تحدث عملية إزالة الثلج دوريًا.
- الثلاجة غير متصلة بالقابس. تأكد أن القابس موضوع بإحكام في مقبس الحائط.
- هل تم ضبط درجة الحرارة بشكل صحيح؟ انقطاع التيار الكهربي. اتصل بشركة الكهرباء.

تعمل الثلاجة بصورة متكررة أو لوقت طويل.

- قد تكون الثلاجة الجديدة أكبر من القديمة. هذا شيء طبيعي تمامًا. الثلاجات الكبيرة تعمل لفترات أطول.
- قد تكون درجة الحرارة المحيطة عالية. وهذا أمر طبيعي جدا.
- الثلاجة متصلة بالكهرباء منذ قليل أو مليئة بالطعام. قد يستمر تبريد الثلاجة كليةً لساعات أطول.
- قد تكون هناك كميات كبيرة من الطعام الساخن تم وضعها في الثلاجة مؤخرًا. يتسبب الطعام الساخن في تشغيل الثلاجة حتى يصل إلى درجة حرارة التخزين الآمنة.
- قد تكون الأبواب مفتوحة بصورة متكررة أو مفتوحة جزئيًا لفترة طويلة. يتسبب الهواء الساخن الذي دخل الثلاجة في تشغيل الثلاجة لفترة أطول. افتح الأبواب عددًا أقل من المرات.
- قد يكون باب صندوق الفريزر أو الثلاجة مفتوح جزئيًا. تأكد أن الأبواب مغلقة تمامًا.
- تم ضبط الثلاجة على درجة باردة جدًا. اضبط درجة حرارة الفريزر على درجة أعلى وانتظر حتى تصل إلى درجة الحرارة المطلوبة.
- قد يكون عازل باب الثلاجة أو الفريزر متسخًا أو باليًا أو متهتكًا أو مثبت بطريقة غير صحيحة. نظف العازل أو استبدله. لأن العازل التالف أو المتهتك يتسبب في أن تعمل الثلاجة لفترات أطول للحفاظ على درجة الحرارة الحالية.

درجة حرارة الفريزر منخفضة جدًا بينما درجة حرارة الثلاجة غير كافية.

- تم ضبط الفريزر على درجة باردة جدًا. اضبط درجة حرارة الفريزر على درجة أعلى ثم تأكد ثانية.

درجة حرارة الثلاجة منخفضة جدًا بينما درجة حرارة الفريزر غير كافية.

- تم ضبط الثلاجة على درجة باردة جدًا. اضبط درجة حرارة الثلاجة على درجة أعلى ثم تحقق ثانية.

تجمد الطعام المحفوظ في أدراج صندوق الثلاجة.

- تم ضبط الثلاجة على درجة باردة جدًا. اضبط درجة حرارة الثلاجة على درجة أعلى ثم تحقق ثانية.

درجة حرارة الثلاجة أو الفريزر عالية جدًا.

6 الصيانة والتنظيف

يزيد عمر الخدمة للمنتج وتقل أيضًا المشاكل التي تتعرض لها كثيرًا إذا ما قمت بتنظيم المنتج بشكل متكرر.

تحذير: إننا نوصي بفصل الجهاز عن التيار الكهربي قبل التنظيف.

- لا تستخدم جازولين أو أية مواد مشابهة بغرض التنظيف.
- لا تستخدم أبدًا الأدوات الحادة وكاشطة، والصابون، والمنظفات المنزلية، ومنظفات غسيل أو شمع التلميع عند التنظيف.
- قم بإذابة مقدار ملعقة شاي من الكربون في نصف لتر ماء. انقع قطع قماش في المحلول واعصرها بعناية. امسح الجزء الخارجي من الثلاجة باستخدام هذه القماشة وجفف الثلاجة بعناية.
- تأكد من عدم دخول المياه إلى مبيت المصباح وغيره من العناصر الكهربية.
- في حال عدم استخدام الثلاجة لفترة طويلة، قم بفصلها، وأخرج كافة الأطعمة الموجودة بداخلها، ونظفها واتركها مفتوح جزئيًا.
- تحقق باستمرار من أن حشيات الباب نظيفة. إذا لم تكن نظيفها، فقم بتنظيفها.
- لإزالة الباب وأرفف الجسم، عليك إزالة جميع محتوياتها.
  عليك إزالة أرفف الباب بسحبها لأعلى. بعد التنظيف، مررهم من الأعلى للأسفل للتركيب.
- لا تستخدم أبداً مواد التنظيف أو المياه التي تحتوي على الكلورين لتنظيف الأسطح الخارجية والأجزاء المطلية بالكروم من المنتج. فالكلورين يتسبب في تآكل هذه الأسطح المعدنية.

6.1. تجنب الروائح الكريهة

لم يتم استخدام المواد التي قد تنتج روائح عند تصنيع منتجاتنا. إلا أنه قد تصادف مشكلة انبعاث روائح بسبب الأحوال غير المناسبة لحفظ الطعام وعدم تنظيف السطح الداخلي للثلاجة كما هو مطلوب. انتبه لما يلي لتفادي هذه المشكلة:

- يُعد المحافظة على الثلاجة نظيفة أمرًا هامًا. يمكن أن تسبب بقايا الطعام أو البقع أو ما شابه انبعاث روائح. لذا، قم بتنظيف الثلاجة باستخدام كربونات مذابة في ماء كل 15 يومًا. لا تستخدم المنظفات أو الصابون أبدًا.
- يجب حفظ الأطعمة في أوعية مغطاة. حيث قد تتسبب الكائنات الدقيقة الصادرة عن الأطعمة غير المغطاة في انبعاث روائح كريهة.
- ينبغي عدم الاحتفاظ بالأطعمة منتهية الصلاحية والأطعمة الفاسدة في الثلاجة.

6.2. حماية الأسطح البلاستيكية

لا تضع زيوتًا سائلة أو وجبات مطبوخة بالزيت في الثلاجة في علب غير معزولة، إذ قد تتسبب في تلف الأسطح البلاستيكية للثلاجة. في حالة سكب زيت أو تسربه على الأسطح البلاستيكية، نظف هذا الجزء من واشطفه فورًا بماء فاتر.

لا تترك مقبلات باردة بداخل الغرفة لصحتك وسلامتك. إبقاء المشروبات الفوارة في الغرفة لفترة طويلة يمكن أن يؤدي إلى نشوء مخاطر، مثل تشقق الأوعية وما إلى ذلك.
عند إنهاء عمل وظيفة صندوق الثلج، فيمكن أن ينصهر صندوق الثلج، حيث تعود الغرفة إلى العمل لدرجات حرارة تخزين الطعام الطازج. لا تترك ثلجًا مجمدًا في الغرفة.
عند تنشيط هذه الغرفة فسوف تعمل المروحة في الغرفة بأعلى سرعة لغرض توفير أفضل قدرة تبريد في أقصر فترة زمنية. لهذا السبب سوف يرتفع الصوت عندما تعمل الغرفة في الوضع العادي.

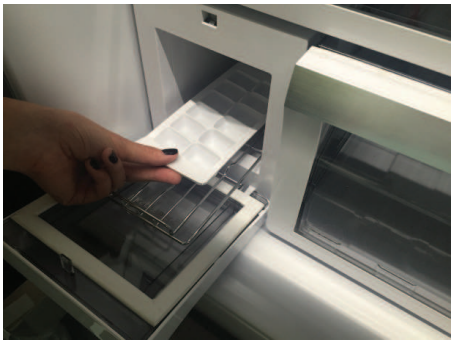

5.22. غرفة تبريد الزجاجات السريع/صنع الثلج السريع

(المبرد السريع)

(هذه الخاصية اختيارية)

يمكنك استخدام غرفة تبريد الزجاجات السريع لغرض صنع الثلج أو تبريد المقبلات بسرعة.

الغرفة المغلقة الموجودة في الجزء السفلي الأيسر في غرفة الفريزر يتم تبريدها بمساعدة مروحة منفصلة وسطح المبرد.

بعد أن يتم وضع صندوق الثلج أو المقبلات التي تريد تبريدها في هذه الغرفة، فيمكنك بدء وظيفة التبريد السريع من خلال الضغط على الأزرار ذات الصلة بالمؤشر.

عند الانتهاء من التبريد، سوف يختفي رمز "=" بالمؤشر. بعد انتهاء العملية قم بإخراج المقبلات أو الثلج الذي وضعته في الغرفة. إذا أردت الاستمرار في تبريدها فيمكنك تنشيط الوظيفة ذاتها مرة أخرى بينما المقبلات أو صندوق الثلج في الغرفة.

إذا رأيت رسالة التحذير "0" على الشاشة إذا رأيت تنشيط وظيفة تبريد الزجاجات السريع، فانتظر فترة معينة. رسالة التحذير هذه يمكن أن تظهر إذا ما استخدمت الغرفة 4 مرات على فترات مستمرة. إذا ما رأيت هذه الرسالة فلن تسمح ثلاجتك بأن يتم استخدام الغرفة لفترة معينة لغرض الحصول على أفضل قدرة أداء تبريد والمحافظة على درجة حرارة حفظ الطعام. عند موازنة درجات الحرارة الداخلية في ثلاجتك، فسوف تكون الغرفة جاهزة للاستخدام مرة أخرى. يرجى إعادة المحاولة لاحقًا.

إذا رأيت رسالة التحذير "0" على الشاشة إذا رأيت تنشيط وظيفة صنع الثلج، فانتظر فترة معينة. رسالة التحذير هذه يمكن أن تظهر إذا ما استخدمت الغرفة مرتين على فترات مستمرة. إذا ما رأيت هذه الرسالة فلن تسمح ثلاجتك بأن يتم استخدام الغرفة لفترة معينة لغرض الحصول على أفضل قدرة أداء تبريد والمحافظة على درجة حرارة حفظ الطعام. عند موازنة درجات الحرارة الداخلية في ثلاجتك، فسوف تكون الغرفة جاهزة للاستخدام مرة أخرى. يرجى إعادة المحاولة لاحقًا.

لا تضع أية مواد أخرى في هذه الغرفة غير المقبلات وصندوق الثلج المورد. تحقق من غلق أغطية أطباق المقبلات التي سوف تضعها في الغرفة.

قبل تنشيط الوظيفة فتحقق من غلق باب الغرفة تمامًا.

تم تصميم هذه الغرفة لتبريد كمية 1.5 لتر ماء عند درجة حرارة 20 م لتصل إلى 10 م في فترة 15 دقيقة. إذا كنت تعتقد أن المقبلات التي سوف تزيلها من الغرفة ليست باردة بالقدر الكافي، فسوف يمكنك تنشيط الغرفة مرة أخرى.

19. مؤشر تبريد الزجاجات السريع

يعرض وظيفة تبريد الزجاجات السريع.

20. زر التبريد السريع "Quick fridge"

يومض هذا الرمز بشكل مجسم عند تنشيط وظيفة التبريد السريع.

21. مؤشر صنع الثلج السريع

تعرض وظيفة صنع الثلج السريع

وظيفة توفير الطاقة تكون مفعلة عند التوريد من المصنع ولا يمكن إلغاؤها.

14. وظيفة قفل المفتاح

عند الضغط واستمرار الضغط على زر قفل المفاتيح "Key Lock" لمدة 3 ثوانٍ سيتم تنشيط وظيفة قفل المفاتيح وسيضيئ مؤشر قفل المفاتيح. لن يعمل اي زر عندما تكون هذه الوظيفة نشطة. لإلغاء هذه الوظيفة اضغط على زر قفل المفاتيح لمدة 3 ثوانٍ.

15. مؤشر قفل المفتاح

يضيء هذا الرمز عند تنشيط وظيفة قفل المفاتيح.

16. مؤشر قصور الطاقة / درجة الحرارة المرتفعة / التحذير بوقوع خطأ

يضيء هذا المؤشر في حالة أعطال الطاقة أو مشكلات درجة الحرارة المرتفعة. أثناء فترة قصور الطاقة المستديم فإن أعلى درجة حرارة تصل إليها غرفة المجمد سوف تومض على الشاشة الرقمية. بعد التحقق من الطعام الموجود في مقصورة الثلاجة اضغط على زر الانذار لإلغاء التحذير.

يرجى الرجوع إلى قسم "الحلول المقترحة للمشكلات المكتشفة" في الدليل الخاص بك إذا لاحظت إضاءة هذا المؤشر.

17. وظيفة تبريد الزجاجات السريع / اختيار صنع الثلج السريع

عند الضغط على زر وظيفة تبريد الزجاجات السريع/ اختيار صنع الثلج السريع والاستمرار في الضغط عليه لمدة 3 ثوان، فسوف يتم عرض الرقم "1" على مؤشر وظيفة تبريد الزجاجات السريع-اختيار صنع الثلج السريع.

إذا لم يتم الضغط على هذا الزر مرة أخرى خلال دقيقة واحدة ستعود الشاشة إلى الوضع السابق، وستتوقف مؤشرات اختيار وضع صنع الثلج السريع.

بعد أن يتم عرض "1"، كل ضغطة تتم على زر تبريد الزجاجات السريع-صنع الثلج السريع ستُزيد العدد على الشاشة واحد لكل ضغطة. في حالة عرض الرقم "1"، سيكون من الممكن تمكين وظيفة تبريد الزجاجات السريع. في حالة عرض الرقم "2"، سيكون من الممكن تمكين وظيفة صنع الثلج السريع. عند الضغط والاستمرار في الضغط على زر وظيفة تبريد الزجاجات السريع-صنع الثلج السريع لمدة 3 ثوان عند عرض الرقم "1"، فسوف يتم تمكين وظيفة تبريد الزجاجات السريع وسوف يتم تشغيل مؤشر تبريد الزجاجات السريع. سيضيء الرقم "1" باستمرار وستضيء الأيقونات على اليسار في صور متحركة. عند الضغط والاستمرار في الضغط على زر وظيفة تبريد الزجاجات السريع-صنع الثلج السريع لمدة 3 ثوان عند عرض الرقم "2"، فسوف يتم تمكين صنع الثلج السريع وسوف يتم تشغيل مؤشر صنع الثلج السريع. سيضيء الرقم "2" باستمرار وستضيء الأيقونات على اليسار في صور متحركة.

إذا ضغطت ضغطة قصيرة على زر وظيفة تبريد الزجاجات السريع-صنع الثلج السريع في حالة تمكين الوظيفة، فلن يحدث أي تغير على الشاشة. إذا انقطع التيار الكهربي أثناء تمكين وظيفة تبريد الزجاجات السريع أو صنع الثلج السريع، ستستأنف الوظيفة عملها من حيث توقفت بمجرد عودة التيار الكهربي. تستمر وظيفة تبريد الزجاجات السريع لمدة 15 دقيقة، وتستمر وظيفة صنع الثلج السريع لمدة 40 دقيقة. بمجرد انتهاء وقت الوظيفة المحددة، ستنطفئ الأيقونات.

بعد اكتمال 3 دورات في وظيفة تبريد الزجاجات السريع ودورة واحدة في وظيفة صنع الثلج السريع، انتظر حتى تبرد الثلاجة ويتوقف جهاز ضغط الهواء.

إذا أردت تمكين الوظيفة في غضون ذلك، فسيظهر على الشاشة الرقم "0".

يتعذر تمكين الوظيفة. سوف تسمع تحذيرًا في حالة الضغط على زر تبريد الزجاجات السريع-صنع الثلج السريع. بمجرد أن تبرد الثلاجة، يمكنك تمكين الوظيفة المرغوبة مرة أخرى.

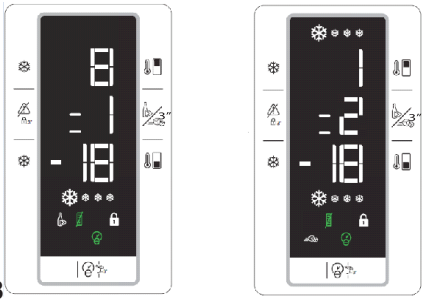

18.

مؤشر وظيفة اختيار تبريد الزجاجات السريع/صنع الثلج السريع

يعرض وظيفة الضبط. إذا تم عرض الرقم "1" فهذا يعني أن وظيفة تبريد الزجاجات السريع سوف يتم أو أنه تم اختيارها، وإذا تم عرض الرقم "2" فهذا يعني أن وظيفة صنع الثلج السريع سيتم أو أنه اختيارها.

1.مؤشر درجة حرارة مقصورة الفريزر
يبين وضع ضبط درجة الحرارة لغرفة المجمد.

2. وظيفة ضبط درجة حرارة صندوق الفريزر
تسمح لك بضبط درجة حرارة مقصورة الفريزر. اضغط على هذا الزر لضبط درجة حرارة مقصورة الفريزر على 18- و20- و-19 و24- بالترتيب.

3. زر التجميد السريع "Quick freeze" مفتاح تشغيل-إيقاف التجميد ("3")

وظيفة

يضيء مؤشر التجميد السريع عند تنشيط وظيفة التجميد السريع. لإلغاء هذا الوظيفة، اضغط على زر التجميد السريع مرة أخرى. ينطفئ مؤشر التجميد السريع وتعود الإعدادات إلى الوضع الطبيعي. إذا لم يتم إلغائها ستلغي وظيفة التجميد السريع نفسها تلقائيا بعد مرور 4 ساعات أو عندما تصل درجة حرارة صندوق الفريزر إلى الدرجة المطلوبة. إذا أردت تجميد كمية كبيرة من الطعام الطازج، يرجى الضغط على التجميد السريع قبل وضع الطعام في صندوق الفريزر. إذا ضغطت على زر Quick Freeze (التجميد السريع) بشكل متكرر لفترات قصيرة، سيتم تنشيط حماية الدائرة الإلكترونية ولن يبدأ تشغيل الضاغط فورا. لن يتم استدعاء هذه الوظيفة عندما يتم استعادة التيار الكهربي بعد انقطاعه!

4. مؤشر وظيفة التجميد السريع
يومض هذا الرمز بشكل مجسم عند تنشيط وظيفة التجميد السريع.

5.مؤشر ضبط درجة حرارة مقصورة الثلاجة
يبين درجة الحرارة المضبوطة لمقصورة الثلاجة.

6. وظيفة ضبط درجة حرارة صندوق الثلاجة
تسمح لك بضبط درجة حرارة مقصورة الثلاجة. اضغط على هذا الزر لضبط درجة حرارة مقصورة الثلاجة على 8، 7، 6، 5، 4، 3، 2 درجة على الترتيب.

7. زر التبريد السريع "Quick fridge"
عند الضغط على زر التبريد السريع "Quick Fridge"، تصبح درجة حرارة الصندوق أبرد من القيم المضبوطة. هذه الوظيفة يمكن استخدامها لتسريع تبريد الطعام في مقصورة الثلاجة. إذا أردت تبريد كمية كبيرة من الطعام الطازج، يوصى بتنشيط هذه الميزة قبل وضع الطعام في الثلاجة. يضيء مؤشر التبريد السريع عند تنشيط وظيفة التبريد السريع. لإلغاء هذا الوظيفة، اضغط على زر التبريد السريع مرة أخرى. ينطفئ مؤشر التثليج السريع وتعود الوحدة إلى الإعدادات الطبيعية. إذا لم يتم إلغائها ستلغي وظيفة التثليج السريع نفسها تلقائيا بعد مرور ساعتان أو عندما تصل درجة حرارة مقصورة الثلاجة إلى الدرجة المطلوبة.
لن يتم استدعاء هذه الوظيفة عندما يتم استعادة التيار الكهربائي بعد انقطاعه.

8. وظيفة Eco-Fuzzy (استخدام اقتصادي خاص)
عند الضغط على زر Eco-Fuzzy (الاستخدام الاقتصادي)، سيتم تنشيط وظيفة Eco-Fuzzy وسيضيئ مؤشر Eco-Fuzzy. سيبدأ تشغيل الثلاجة في أقصى وضع اقتصادي بعد مرور 6 ساعات تقريبا وسيتم تشغيل مؤشر الاستخدام الاقتصادي عند تنشيط هذه الوظيفة. لإلغاء تنشيط وظيفة Eco-Fuzzy، قم بالضغط على زر Eco-Fuzzy مرة أخرى.

9. مؤشر وظيفة Eco-Fuzzy (استخدام اقتصادي خاص)
يضيء هذا الرمز عند تنشيط وظيفة Eco-Fuzzy (الاستخدام الاقتصادي).

10. وظيفة العطلة
عند الضغط والاستمرار في الضغط على مفتاح Eco Fuzzy لمدة 3 ثوان؛ فيتم تنشيط مؤشر وضع الإجازة وسوف يضيء مؤشر الإجازات. يتوقف تبريد مقصورة الثلاجة ودرجة حرارة مقصورة الثلاجة يثبت عند 15 درجة لمنع الروائح الكريهة. عند تنشيط هذه الوظيفة، لن يعرض مؤشر درجة حرارة مقصورة الثلاجة درجة الحرارة.
لإيقاف تنشيط وظيفة الإجازات، اضغط واستمر بالضغط على زر Eco-Fuzzy لمدة 3 ثوانٍ.

11. مؤشر وظيفة الإجازة
يضيء هذا الرمز عند تنشيط وظيفة الإجازة.

12. وظيفة تحذير إطفاء الإنذار
في حال صدور إنذار قصور الطاقة/ارتفاع درجة الحرارة، فقم بعد التحقق من الطعام الموجود في غرفة المجمد، بالضغط على زر انطفاء الإنذار للتغلب على التحذير.

13. مؤشر وظيفة توفير الطاقة (عرض إيقاف)
عند الاحتفاظ بأبواب المنتج مغلقة لفترة طويلة فسوف يتم أوتوماتيكيًا تفعيل وظيفة توفير الطاقة ويضيء رمز توفير الطاقة. عند تفعيل وظيفة توفير الطاقة، فسوف تنطفيء كل الرموز في الشاشة ما عدا رمز توفير الطاقة. عندما تكون وظيفة توفر الطاقة مفعلة، فعند الضغط على أي زر أو فتح الباب، سيتم إلغاء وظيفة توفير الطاقة وسوف ترجع الرموز على الشاشة إلى الوضع الطبيعي.

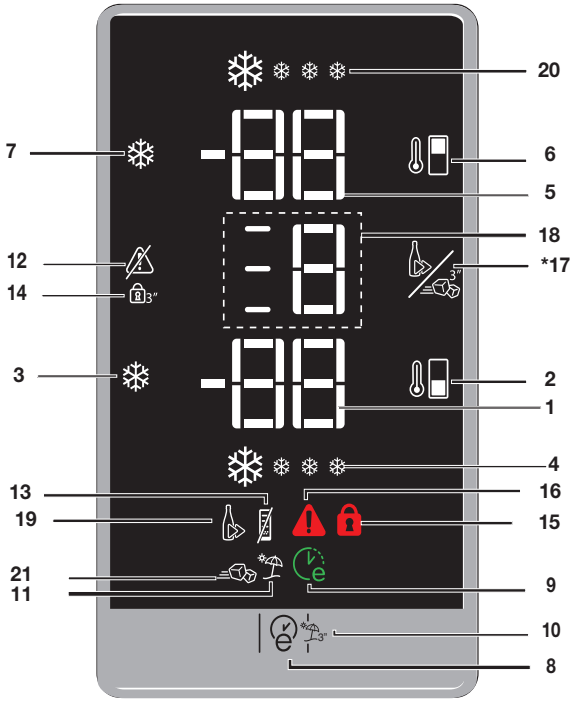

1. رزيرفلا ةروصقم ةرارح ةجرد طبض رشؤم
2. رزيرفلا قودنص ةرارح ةجرد طبض ةفيظو
3. حاتفم "Quick freeze" عيرسلا ديمجتلا رز ةفيظو (3") ديمجتلا فاقيإ-ليغشت
4. عيرسلا ديمجتلا ةفيظو رشؤم
5. ةجلاثلا ةرارح ةجرد طبض رشؤم
6. ةجلاثلا قودنص ةرارح ةجرد طبض ةفيظو
7. "Quick fridge" عيرسلا ديربتلا رز
8. (صاخ يداصتقا مادختسا) Eco-Fuzzy ةفيظو
9. (صاخ يداصتقا مادختسا) Eco-Fuzzy ةفيظو رشؤم
10. تازاجلأا ةفيظو
11. ةزاجلإا ةفيظو رشؤم
12. راذنلإا ءافطنا ريذحت ةفيظو
13. ةقاطلا ظفح رشؤم
14. حاتفملا لفق ةفيظو
15. حيتافملا نيمأت رشؤم
16. هيبنت / ةرارحلا ةجرد عافترا/ةقاطلا لشف رشؤم ءاطخلأا
17. عنص/عيرسلا تاجاجزلا ديربت رايتخا ةفيظو (عيرسلا دربملا) عيرسلا جلثلا
18. /عيرسلا تاجاجزلا ديربت رايتخا ةفيظو رشؤم عيرسلا جلثلا عنص
19. (عيرسلا دربملا) عيرسلا تاجاجزلا ديربت رشؤم
20. عيرسلا ديربتلا رشؤم
21. عيرسلا جلثلا عنص رشؤم

* اختياري

***اختياري:** إن الأشكال الواردة في هذا الدليل عبارة عن رسومات بيانية وقد لا تتطابق تمامًا مع المنتج. إذا لم تكن الأجزاء ذات الصلة غير متاحة في المنتج الذي قمت بشراؤه، ينطبق الشكل على الموديلات الأخرى.

5.20. درج المياه

المياه التي تتساقط أثناء استخدام موزع المياه تتجمع في درج المياه.
اسحب الفلتر البلاستيكي كما يظهر في الشكل.
بقطعة قماش نظيفة وجافة، قم بإزالة المياه التي تراكمت.

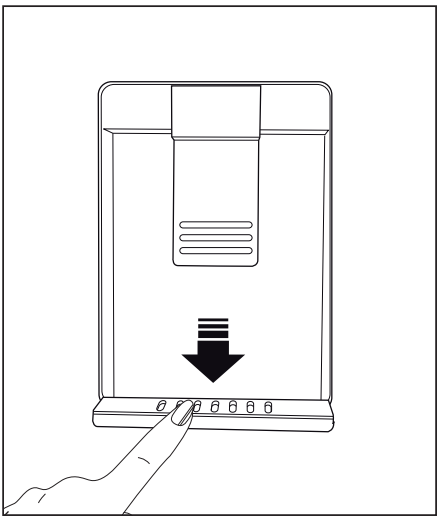

5.21. درج التحكم بالرطوبة (دائمًا طازج).

(اختياري)
مع خاصية درج التحكم بالرطوبة تظل معدلات الرطوبة للخضروات والفواكة تحت التحكم ويظل الطعام طازج لمدة أطول.

ضع الخضروات الورقية مثل الخس والسبانخ والخضروات الحساسة لفقدان الرطوبة في وضع أفقي قدر الإمكان في الدرج وليس على جذورها وبوضع رأسي.

لا تترك الخضروات أبدًا داخل الدرج في أكياسها. إذا تركت الخضروات في أكياسها، سيتسبب هذا في تحللها في فترة قصيرة. عند الضبط على مستوى عالي من الرطوبة، ستحتفظ خضرواتك بمحتوياتها من الرطوبة ويمكن حفظها لفترة معقوله من الوقت دون الحاجة لوضعها في أكياسها. في حالة تلامس الخضروات ببعضها وهو أمر غير صحي، استخدم ورق مثقوب أو الفوم أو أي مادة أخرى مشابهة من مواد التغليف بدلاً من الأكياس.

أثناء وضع الخضروات يجب أن نأخذ في الإعتبار أن نضعها بوضع جاذبية معين. الخضروات الثقيلة والصلبة يجب وضعها في أسفل الدرج والخضروات الخفيفة والناعمة يجب أن توضع بالأعلى.

لا تضع الكمثرى والمشمش والخوخ وغيرها معاً في نفس الدرج مع الخضار والفواكه الأخرى، وعلى وجه الخصوص التفاح والذي به مستوى عال من توليد غاز الإثيلين. غاز اللإثيلين الذي ينبعث من هذه الفاكهة قد يتسبب في نضج الفاكهة الأخرى بشكل أسرع والتحلل في وقت أقل.

سعة خزان المياه 3 لتر، لا تملأه على نحو مفرط.

5.19. تنظيف خزان المياه

1. قم بفك صهريج تعبئة المياه داخل رف الباب.
2. قم بفك رف الباب بإمساكه من كلا الجانبين.
3. امسك خزان المياه من كلا الجانبين وقم بفكه بزاوية 45 درجة .
4. قم بإزالة غطاء خزان المياه وتنظيف الخزان.

يجب ألا يتم غسل أجزاء خزان المياه وموزع المياه في غسالة الأطباق.

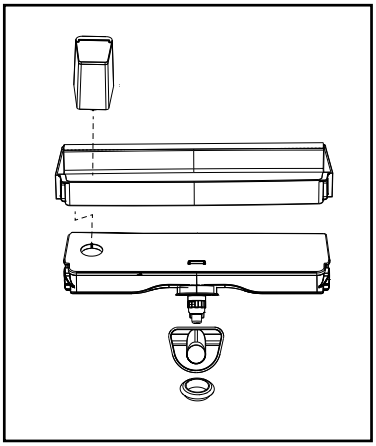

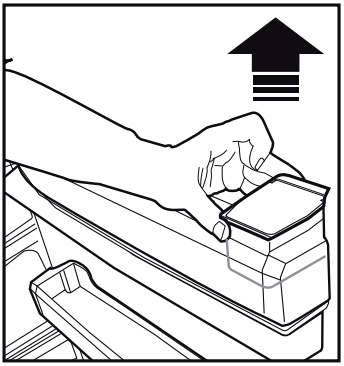

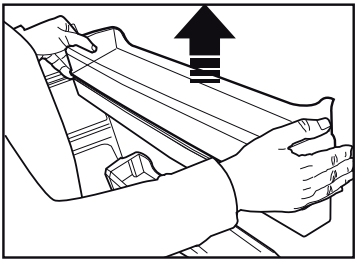

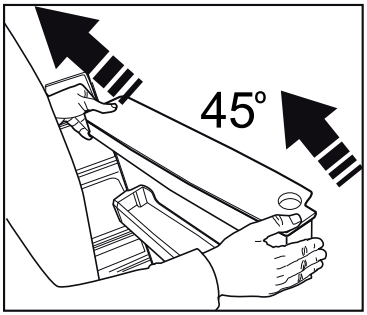

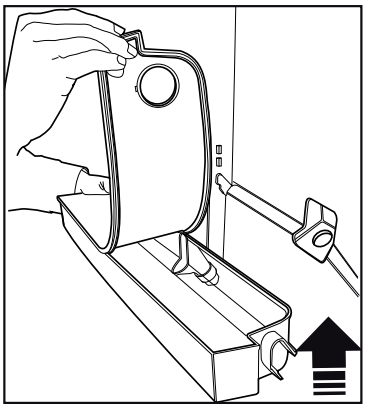

5.17. استخدام موزع المياه

***اختياري**

من الطبيعي أن تكون أكواب المياه القليلة الأولى المأخوذة من وحدة التوزيع دافئة.

إذا لم يتم استخدام موزع المياه لفترة طويلة، فتخلص من أكواب المياه الأولى التي تحصل عليها من الماء العزب.

1. اضغط على مزلاج صنبور الماء بالكوب. إذا كنت تستخدم كوب بلاستيكي ضعيف، فدفع الصنبور بيديك سيكون أسهل.
2. بعد تعبئة الكوب حتى المستوى الذي تريد، قم بتحرير الصنبور.

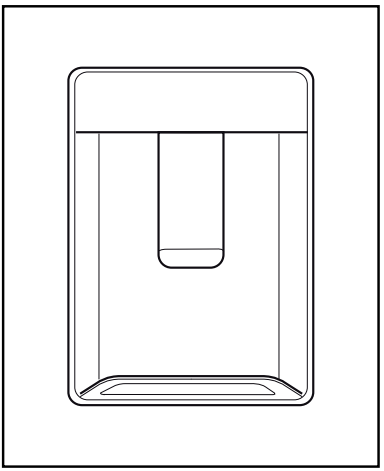

يرجي ملاحظة أن كمية تدفق المياه تعتمد على مدى وكلما ارتفع مستوى المياه في الكوب / الكأس، خفف كمية الضغط على المزلاج لتجنب زيادة التدفق. إذا ضغطت برفق على الذراع، سيقطر الماء، وهذا أمر طبيعي وليس عيبا.

5.18. تعبئة خزان توزيع المياه

يوجد صهريج ملئ خزان المياه بداخل رف الباب.

1. افتح غطاء الخزان.
2. قم بتعبئة الخزان بمياه شرب نقية.
3. أغلق الغطاء.

لا تملأ خزان المياه بأى سائل آخر غير مياه الشرب والمشروبات مثل عصائر الفاكهة والمشروبات الغازية، أما المشروبات الكحولية فغير مناسبة للاستخدام في موزع المياه. سيتلف موزع المياه بشكل لا يمكن إصلاحه إذا تم استخدام هذا النوع من السوائل. ولا يشمل الضمان هذا النوع من الاستخدامات فبعض المواد الكيماوية والإضافات الموجودة في هذه السوائل/ المشروبات قد تتلف مواد خزان المياه.

استخدم مياه الشرب النظيفة فقط.

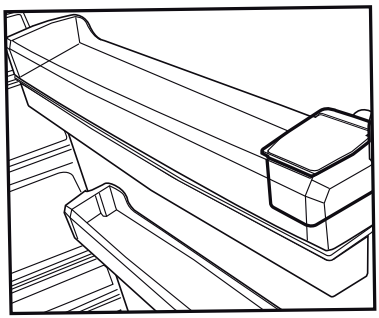

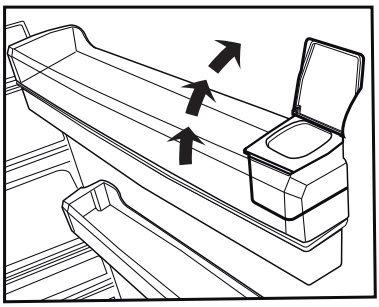

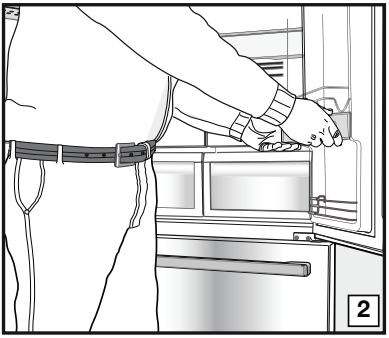

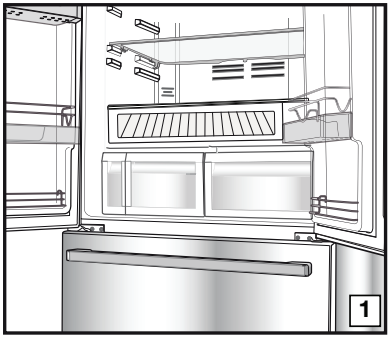

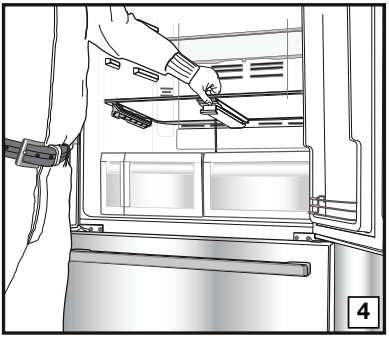

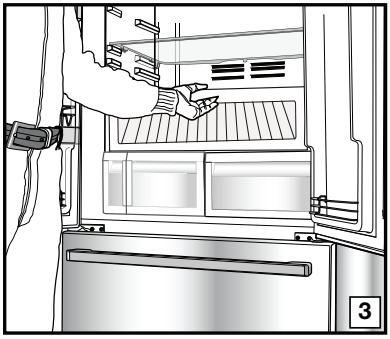

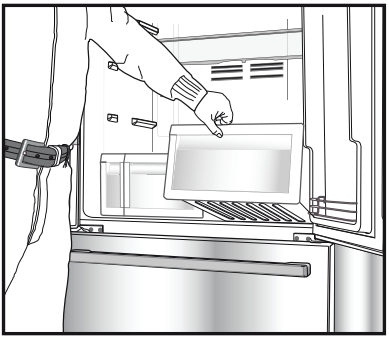

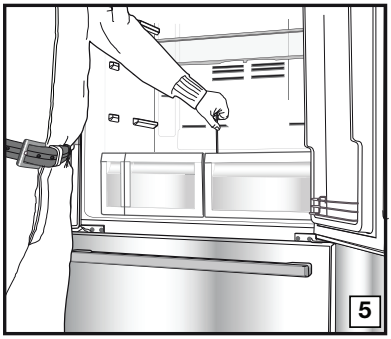

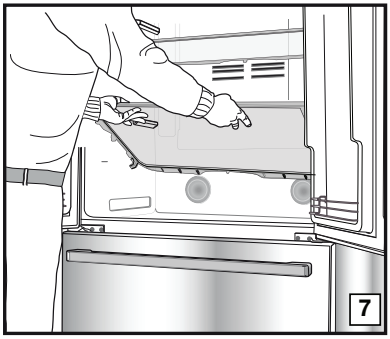

5.16. مقصورة الطعام الطازج

صممت مقصورة الطعام الطازج بالثلاجة خصيصاً بحيث تحتفظ بالخضروات طازجة دون فقدان رطوبتها. لهذا الغرض، تكون دورة الهواء البارد مكثفة حول الدرج بوجه عام. أخرج أرفف الباب المقابلة للدرج قبل إخراج الدرج.

5.15. مقصورة التخزين الدوارة

***اختياري**

يمكن أيضاً نقل مقصورة التخزين الدوارة إلى اليمين أو اليسار. بهذه الطريقة، يمكن وضع الزجاجات الطويلة، والبرطمانات أو الصناديق بسهولة في الرف السفلي (الشكل 1).

يمكن الوصول إلى الطعام الذي وضعته في الرف من خلال جذبه وتدويره من حافته اليمنى (الشكل 2).

عندما تريد تحميله أو إخراجه لتنظيفه، أدره بمقدار 90 درجة وارفعه واجذبه تجاهك (الشكل 4-3).

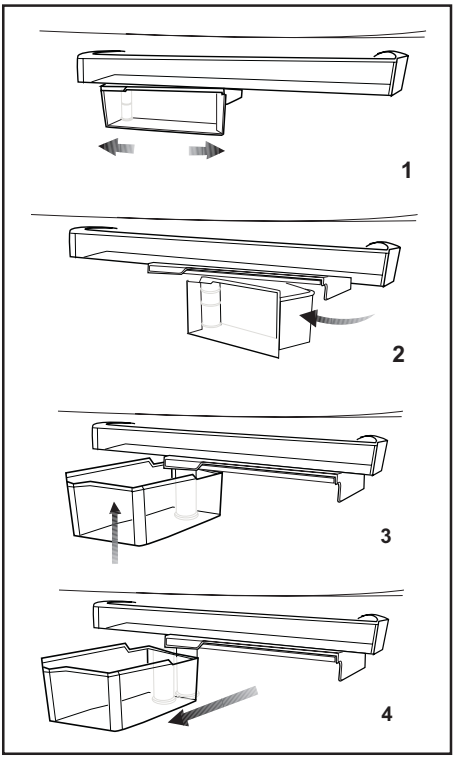

3.قم بتركيب الفلتر مرة أخرى في مكانه.

يجب تنظيف فلتر الروائح مرة كل عام.

5.13. مقصورة الوجبات الخفيفة

تستخدم لتخزين الأطعمة مثل السمك واللحوم الحمراء ولحوم الدواجن ومنتجات الألبان مثل الجبن والزبادي واللبن التي تحتاج للحفظ في مكان أكثر برودة بدرجات قليلة عن مقصورة الثلاجة.

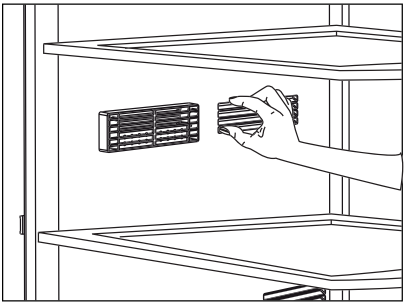

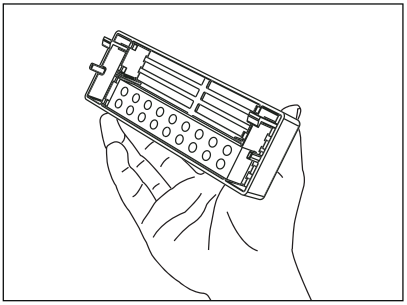

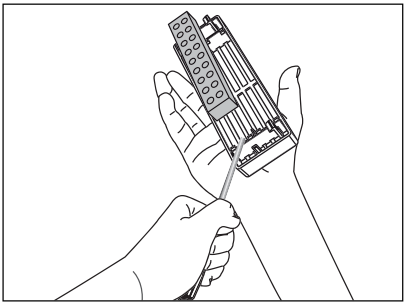

لا يوصى بوضع الفواكة والخضروات في مقصورة الوجبات الخفيفة. وبالأخص الطماطم والباذنجان والكوسا والخيار والليمون حيث أنها منتجات حساسة للبرودة. لا يجب حفظها في مقصورة الوجبات الخفيفة.

يمكن زيادة الحجم الداخلي للثلاجة بإخراج مقصورة الوجبات الخفيفة المطلوبة.

1.اجذب المقصورة تجاهك حتى توقفها الحاجز.

2.ارفع القسم الأمامي واسحبه نحوك لإزالة المقصورة من مكانها.

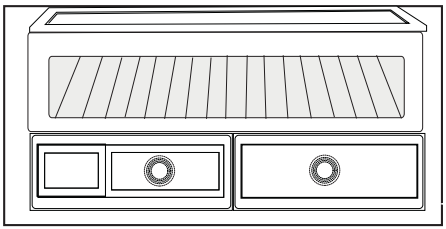

5.14. مقصورات التخزين المائلة

***اختياري**

تم تصميم هذا الملحق للاستفادة من حجم أرفف الباب بشكل أكثر كفاءة. فهو يسمح لك بوضع الزجاجات الطويلة والمرطبانات والعلب في صف الزجاجات السفلي بفضل

قدرته على الحركة لليمين أو اليسار.

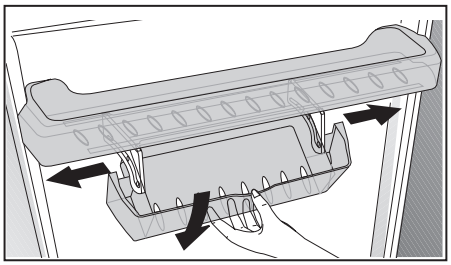

4. قم بإزالة حاوية الثلج من مقصورة الفريزر وقم بثنيها على لوحة الخدمة. ستسقط مكعبات الثلج بسهولة في لوحة الخدمة.

5.10. الضوء الأزرق

(اختياري)

ءوضلاب ةجلاثلاب جزاطلا ماعطلا ةروصقم ضموتسد نع ةتجزاطب جاردلأا يف نزخملا ماعطلا ظفتحي .قرزلأا ظفتحي يلاتلابو قرزلأا ءوضلل ةجوملا لوط ريثأت قيرط .نيتوربلا تايوتحم نم ديزيو ةتجزاطب

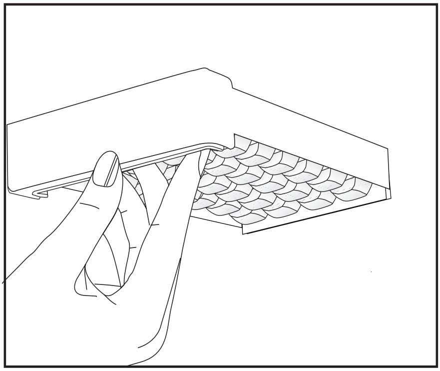

5.11. حامل البيض

يمكن تركيب حامل البيض بالباب المطلوب أو رف الجسم. إذا كان سيتم وضعه على أرفف الجسم فعنها يوصى بالأرفف ذات أقل تبريد.

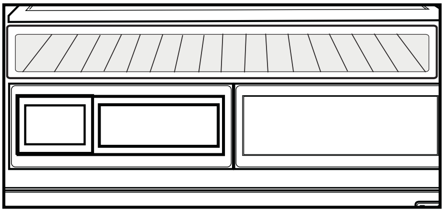

لا تضع حامل البيض في مقصورة الفريزر أبدًا.

تأكد من أن البيض ليس في اتصال مباشر مع الأطعمة الأخرى بالجهاز.

5.12. وصف فلتر الروائح وتنظيفه:

يمنع فلتر الروائح تراكم الروائح الكريهة داخل الثلاجة.

1. اجذب الغطاء المركب فيه فلتر الروائح لأسفل من الجزء الأمامي وأخرجه كما هو موضح في الشكل.
2. اترك الفلتر معرضا لأشعة الشمس لمدة يوم واحد. سيتم تنظيف الفلتر خلال هذه المدة الزمنية.

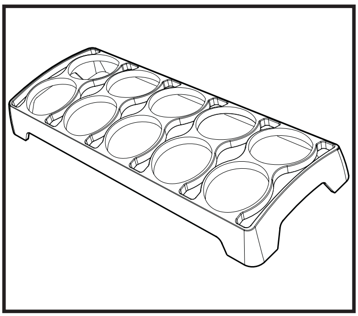

5.8. مقصورة الثلج

***اختياري**

تسمح وحدة صنع الثلج بالحصول على الثلج من الثلاجة بسهولة.

استخدام وحدة صنع الثلج

1. أخرج مقصورة الثلاجه بسحبها للخارج بعناية.
2. • قم بتعبئة مقصورة الثلج بالمياه.
3. ضع مقصورة الثلج في مكانها. وبعد ساعتين، سيكون الثلج جاهزاً.
4. للحصول على الثلج، أدر المقابض في مقصورة الثلج باتجاه عقارب الساعة 90 درجة. ستسقط مكعبات الثلج التي في المقصورة إلى خزان الثلج أدناه.

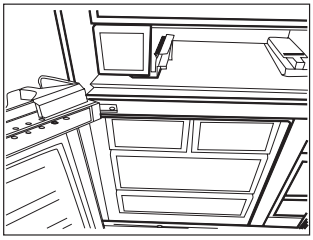

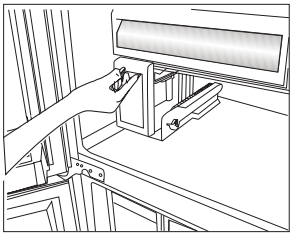

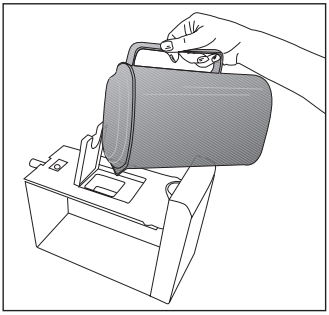

5. يمكن إخراج خزان الثلج وتقديم مكعبات الثلج.

لا تخرج مقصورة الثلج من مكانها لإخراج الثلج.	
يمكن الاحتفاظ بمكعبات الثلج في خزان الثلج إذا أردت. فخزان الثلج مخصص فقط لتجميع مكعبات الثلج. لا تضع ماء فيه. وإلا فينكسر.	

5.9. حاوية الثلج

***اختياري**

تسمح وحدة صنع الثلج بالحصول على الثلج من الثلاجة بسهولة.

استخدام حاوية الثلج

1. قم بإزالة حاوية الثلج من مقصورة الفريزر.
2. قم بتعبئة حاوية الثلج بالمياه.
3. ضع حاوية الثلج في مقصورة الفريزر. وبعد ساعتين، سيكون الثلج جاهزاً.

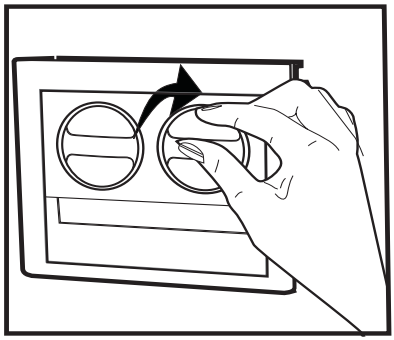

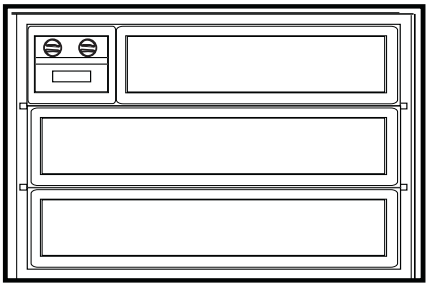

5.4. توصيات المحافظة على الأطعمة المجمدة

• يجب حفظ الأطعمة المجمدة التي اشتريتها وفقًا لإرشادات الشركة المصنعة للطعام المجمد بالنسبة لمقصورة حفظ الطعام المجمد.
لاحظ التالي لضمان تحقيق أفضل جودة من خلال جهة تصنيع الأطعمة المجمد وبائعي الأغذية:
1. توضع العبوات في الفريزر بأسرع ما يمكن بعد الشراء.
2. تأكد من أن المحتويات ملصقة على العبوة ومدون عليها التاريخ.
3. يجب عدم تجاوز تاريخ 'استخدام حتى' أو 'يفضل قبل' على العبوة.

5.5. وضع الطعام

أرفف مقصورة الفريزر	طعام مجمد متنوع مثل اللحم والسمك والآيس كريم والخضروات إلخ.
الجزء الخاص بالبيض	البيض
أرفف مقصورة الثلاجة	الطعام في معلبات وأطباق مغطاة وعلب مغلقة.
ارفف باب مقصورة الثلاجة	طعام قليل أو مغلف أو مشروبات (مثل اللبن، وعصائر الفواكه، إلخ.)
مقصورة الطعام الطازج	الخضروات والفاكهة
مقصورة منطقة الطعام الطازج	منتجات الأطعمة المعلبة (الجبن والزبد والسلامي...إلخ.)

5.6. معلومات التجميد السريع

يجب تجميد الطعام بأسرع ما يمكن عند وضعه في الثلاجة للحفاظ على جودته.
قم بتقسيم الأطعمة إلى أجزاء طبقًا للاستهلاك اليومي للعائلة أو الوجبة اليومية.
قك بتعبئة الأطعمة بطريقة محكمة لمنع جفاف أي منها إذا كانت ستُخزن لوقت قصير.
المواد الضرورية للتعبئة.
• شريط لاصق مقاوم للبرد
• شريط لاصق ذاتي
• حلقات مطاطية
• قلم

يجب أن تكون المواد المزمع استخدامها لتعبئة الطعام مقاومة للقطع وللبرد والرطوبة والزيوت والأحماض.
يجب عدم ملامسة الأطعمة المزمع تجميدها للمواد المذابة سابقًا لمنع الإذابة الجزئية.
يجب استخدام الطعام المجمد مباشرة بعد إذابته، كما يجب عدم إعادة تجميده مطلقًا.

5.7. آلة الثلج

***اختياري**
تسمح وحدة صنع الثلج بالحصول على الثلج من الثلاجة بسهولة.
استخدام وحدة صنع الثلج
1. قم بإزالة خزان المياه في مقصورة الثلاجة.
2. قم بتعبئة خزان المياه بالمياه.
3. استبدال خزان المياه. ستكون أول مكعبات ثلجية جاهزة في خلال ساعتين تقريبًا في درج الثلج الموجود في مقصورة الفريزر.

إذا ملئت خزان المياه بالكامل، ستستطيع الحصول على حوالي 70-60 مكعب ثلجي.	
يتم تجديد المياه في الخزان كل 3-2 أسابيع.	

5.2. نظام التبريد المزدوج

الثلاجة مزودة بنظامي تبريد منفصلين لتبريد مقصورة الطعام الطازج مقصورة الفريزر. وبالتالي فإن الهواء والرائحة في مقصورة الطعام الطازج ومقصورة الطعام المجمد لا يختلطان. وذلك لأن نظامي التبريد المنفصلين أفضل بكثير من الثلاجات الأخرى. كما أن هناك أيضا ميزة توفير الطاقة الإضافية، نظرا لأن عمليات إزالة التجميد التلقائية مستقلة

5.3. تجميد الأطعمة الطازجة

- تحفظ الأطعمة معبئة وملفوفة أو مغطاة.
- يجب تبريد الطعام الساخن إلى درجة حرارة الغرفة قبل وضعه في الثلاجة.
- يجب أن يكون الطعام المراد تجميده جيدًا وطازجًا.
- قم بتقسيم الأطعمة إلى أجزاء طبقًا للاستهلاك اليومي للعائلة أو الوجبة اليومية.
- قك بتعبئة الأطعمة بطريقة محكمة لمنع جفاف أي منها إذا كانت ستُخزن لوقت قصير.
- يجب أن تكون المواد المستخدمة في التعبئة ضد القطع ومقاومة للبرد والرطوبة والرائحة والزيوت والأحماض كما يجب أن تكون محكمة الهواء. وبالإضافة إلى ذلك، يجب أن تكون هذه المواد مغلقة ومصنوعة من مواد سهلة الاستخدام ومناسبة للاستخدام في الديب فريزر.
- يجب استخدام الطعام المجمد مباشرة بعد إذابته، كما يجب عدم إعادة تجميده مطلقًا.
- * لا تقم بتجميد كميات كبيرة من الطعام مرة واحدة في نفس الوقت. يتم الاحتفاظ بجودة الطعام بشكل أفضل عند تجميده بطريقة صحيحة بالكامل في أسرع وقت ممكن.
- يتسبب وضع الطعام دافئ في تجويف الفريزر إلى عمل نظام التبريد باستمرار حتى يتم تجميد الطعام وجعله صلباً.
- توخ الحذر جيداً لعدم خلط الأطعمة المجمدة فعلياً بالأطعمة الطازجة.
- يوجد في الثلاجة وظيفة التجميد السريع، قم بتنشيطها عندما تحتاج لتجميد الطعام.

إعداد مقصورة الفريزر	إعداد مقصورة الثلاجة	ملاحظات
18-درجة مئوية	4 درجات مئوية	هذا هو الضبط الموصى به بشكل طبيعي.
20- أو 24- درجة مئوية	4 درجات مئوية	هذه هي إعدادات الضبط الموصى بها عندما تتجاوز درجة الحرارة المحيطة 30 درجة مئوية.
التجميد السريع	4 درجات مئوية	استخدم هذا عندما ترغب في تجميد الطعام في وقت قصير. سترجع الثلاجة إلى وضعها السابق عندما تنتهي هذه العملية.
18- درجة مئوية أو أقل	2 درجة مئوية	استخدم هذه الإعدادات إذا اعتقدت أن مقصورة الثلاجة غير باردة بدرجة كافية بسبب الظروف المحيطة الساخنة أو الفتح المتكرر للأبواب أو إغلاقها، فيمكن الضبط على هذه القيم.
18- درجة مئوية أو أقل	التبريد السريع	استخدم هذه الوظيفة عند وضعك كمية كبيرة في مقصورة الثلاجة أو عندما تحتاج إلى تبريد الأطعمة سريعًا. يوصى بتنشيط وظيفة التبريد السريع من 4 إلى 8 ساعات قبل وضع الطعام فيها.

10. مؤشر الاستخدام الاقتصادي

يوضح أن الثلاجة تعمل باستخدام وضع موفر للطاقة. يكون هذا المؤشر نشطا إذا تم ضبط الوظيفة على درجة حرارة 18- درجة مئوية أو كانت وظيفة التبريد الموفرة للطاقة تعمل نتيجة لوظيفة التوفير الإضافي.Eco-Extra

.

يتوقف مؤشر الاستخدام الاقتصادي عند تحديد وظائف التبريد السريع أو التجميد السريع.

11. مؤشر وظيفة التجميد السريع

يوضح أن وظيفة التبريد السريع ممكنة.

12. زر التجميد السريع "Quick freeze"/ زر تشغيل - إيقاف صنع الثلج

اضغط على هذا الزر لفترة قصيرة لتنشيط أو تعطيل وظيفة التجميد السريع. عند تفعيلك لهذه الوظيفة، سيتم تبريد مقصورة الفريزر إلى درجة حرارة أقل من القيمة المحددة.

لتنشيط أو تفعيل صنع الثلج اضغط واستمر بالضغط عليه لمدة 3 ثوان.

استخدم وظيفة التجميد السريع، قم بتنشيطها عندما تحتاج لتجميد الطعام الموضوع في مقصورة الثلاجة سريعاً. إذا أردت تجميد كمية كبيرة من الطعام الطازج، يوصى بتنشيط هذه الميزة قبل وضع الطعام في الثلاجة.

إذا لم يتم إلغاءئها، ستلغي وظيفة التجميد السريع نفسها تلقائيا بعد مرور 4 ساعات أو عندما تصل درجة حرارة مقصورة الثلاجة إلى الدرجة المطلوبة.

لن يتم استدعاء هذه الوظيفة عندما يتم استعادة التيار الكهربي بعد انقطاعه.

13. مؤشر درجة حرارة مقصورة الفريزر

يوضح درجة الحرارة المضبوطة لمقصورة الفريزر.

14. وظيفة التبريد السريع Quick Cool لهذا الزر وظيفتين. اضغط على هذا الزر لفترة قصيرة لتنشيط أو تعطيل وظيفة التبريد السريع السريع. ينطفئ مؤشر التبريد السريع وتعود الإعدادات إلى الوضع الطبيعي.

استخدم وظيفة التجميد السريع عندما تحتاج لتجميد الطعام الموضوع في مقصورة الثلاجة سريعاً. إذا أردت تبريد كمية كبيرة من الطعام الطازج، يوصى بتنشيط هذه الميزة قبل وضع الطعام في الثلاجة.

إذا لم يتم إلغاءئها، ستلغي وظيفة التبريد السريع نفسها تلقائيا بعد مرور 8 ساعات أو عندما تصل درجة حرارة مقصورة الثلاجة إلى الدرجة المطلوبة.

إذا ضغطت على زر التبريد السريع بشكل متكرر لفترات قصيرة، سيتم تنشيط حماية الدائرة الإلكترونية ولن يبدأ تشغيل الضاغط فورا.

لن يتم استدعاء هذه الوظيفة عندما يتم استعادة التيار الكهربي بعد انقطاعه.

15. مؤشر درجة حرارة مقصورة الثلاجة

يوضح درجة الحرارة المضبوطة لمقصورة الثلاجة.

16. مؤشر وظيفة التبريد السريع

يومض بشكل رسومي للإشارة إلى أن وظيفة التبريد السريع قيد التفعيل.

1. زر ضبط درجة حرارة مقصورة الثلاجة

اضغط على هذا الزر لضبط درجة حرارة مقصورة الثلاجة على 8، 7، 6، 5، 4، 3، 2، 8... بالترتيب. اضغط على هذا الزر لضبط درجة حرارة مقصورة الثلاجة على القيمة المطلوبة.

2. زر قفل المفاتيح "Key lock"

بالضغط والاستمرار على هذا الزر لمدة 3 ثوان سيؤدي إلى تفعيل وظيفة قفل المفاتيح وسيعمل مؤشر قفل المفاتيح. بالضغط والاستمرار على هذا الزر لمدة 3 ثوان سيؤدي إلى إلغاء تفعيل وظيفة قفل المفاتيح.

3. زر ضبط درجة حرارة مقصورة الفريزر

اضغط على هذا الزر لضبط درجة حرارة مقصورة الفريزر على 18-، 19-، 20-، 21-، 22-، 23-، 24-، 18- على الترتيب. اضغط على هذا الزر لضبط درجة حرارة مقصورة الفريزر على القيمة المطلوبة.

4. مؤشر حالة الخطأ

إذا لم تعمل ثلاجتك بتبريد كاف أو في حالة عطل في المستشعر، سيتم تفعيل هذا المؤشر.

عندما يتم تنشيط هذا المؤشر، يعرض مؤشر درجة حرارة مقصورة الفريزر "E" ويعرض مؤشر درجة حرارة مقصورة الثلاجة أرقامًا مثل "1 و2 و3 ...". توفر تلك الارقام الموجودة على المؤشر معلومات حول الخطأ بالنسبة لموظفي الخدمة.

عندما تضع طعام ساخن في مقصورة الفرير، أو إذا تركت الباب مفتوحاً لفترة طويلة، فستومض علامة تعجب لبعض الوقت. هذا ليس خطأ، فهذا التنبيه سيختفي عندما يبرد الطعام.

5. مؤشر قفل المفاتيح

استخدم هذه الوظيفة إذا كنت ترغب في منع تغيير إعدادات درجة الحرارة الخاصة بالجهاز. اضغط على زر ضبط درجة حرارة مقصورة الثلاجة وزر ضبط درجة حرارة مقصورة الفريزر معا لمدة 3 ثوانٍ لتنشيط هذه الميزة.

6. مؤشر وظيفة Eco Extra

يوضح أن وظيفة Eco Extra في وضع نشط.

في حالة تنشيط هذه الوظيفة، ستكتشف ثلاجتك تلقائيًا أقل فترات الاستخدام وستعمل وظيفة التبريد الموفرة للطاقة خلال تلك الفترات.

سيتم تنشيط مؤشر الاقتصاد أثناء عمل وظيفة التبريد الموفرة للطاقة.

اضغط على الزر مرة أخرى لتعطيل الوظيفة.

7. زر الإجازات/ Eco Extra

اضغط على هذا الزر لفترة قصيرة لتنشيط وظيفة التوفير الإضافي. بالضغط والاستمرار على هذا الزر لمدة 3 ثوان سيؤدي إلى إلغاء تفعيل وظيفة قفل الأجازات. اضغط على هذا الزر لإلغاء تنشيط الوظيفة المحدده.

8. مؤشر وظيفة الإجازة

يوضح أن وظيفة الإجازة في وضع نشط. عند تنشيط وظيفة الإجازة، تظهر العلامة "- -" على مؤشر درجة حرارة مقصورة الثلاجة ولا يتم التبريد داخل مقصورة الثلاجة. يتم تبريد المقصورات الأخرى بالتوافق مع درجة الحرارة التي تم ضبطها لهم.

اضغط على الزر مرة أخرى لتعطيل الوظيفة.

9. مؤشر إيقاف تكوين الثلج

يشير ما إذا كان مقصورة الثلج قيد التشغيل أم الإيقاف. إذا كان على وضع التشغيل، فعندها ستكون مقصورة الثلج لا تعمل. لتشغيل مقصورة الثلج مرة أخرى اضغط واستمر بالضغط على زر تشغيل-إيقاف لمدة 3 ثوان.

سيتوقف تدفق المياه من خزان المياه عندما يتم اختيار هذه الوظيفة. ومع ذلك؛ يمكن إخراج الثلج الموجود من وحدة التوزيع.

5 استخدام جهازك

*اختياري

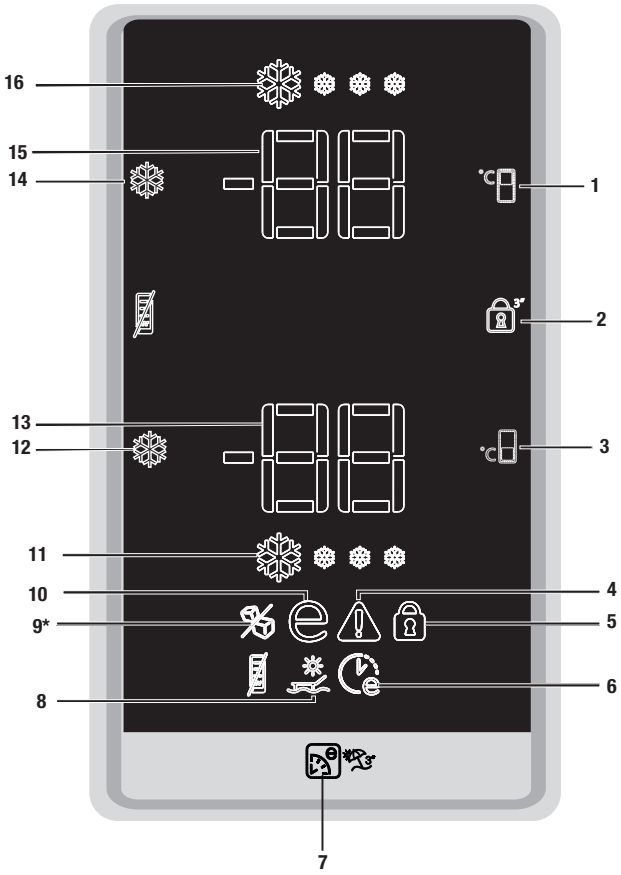

1. ةجلاثلا ةروصقم ةرارح ةجرد طبضرز
2. "Key lock" حاتفملا لفقرز
3. رزيرفلا ةروصقم ةرارح ةجرد طبضرز
4. أطخلا ةلاحرشؤم
5. حيتافملا نيمأترشؤم
6. Eco Extra ةفيظورشؤم
7. Eco Extra /تازاجلإا رز
8. ةزاجلإا ةفيظورشؤم
9. ديمجتلا فاقيإرشؤم (تلايدوملا ضعبيف*)
10. يداصتقلاا مادختسلاا رشؤم
11. عيرسلا ديمجتلا ةفيظورشؤم
12. -ليغشترز /"Quick freeze" عيرسلا ديمجتلا رز جلثلا عنصفاقيإ
13. رزيرفلا ةروصقم ةرارح ةجرد رشؤم
14. جلثلا عنصفاقيإ
15. رزيرفلا ةروصقم ةرارح ةجرد رشؤم
16. عيرسلا ديربتلا ةفيظورشؤم

***اختياري:** إن الأشكال الواردة في هذا الدليل عبارة عن رسومات بيانية وقد لا تتطابق تمامًا مع المنتج. إذا لم تكن الأجزاء ذات الصلة غير متاحة في المنتج الذي قمت بشراؤه، ينطبق الشكل على الموديلات الأخرى.

1. مؤشر مقصورة الثلاجة

يومض ضوء مقصورة الثلاجة عند تعديل درجة حرارة مقصورة الثلاجة.

2. مؤشر حالة الخطأ

إذا لم تعمل ثلاجتك بتبريد كاف أو في حالة عطل في المستشعر، سيتم تفعيل هذا المؤشر. عندما يتم تنشيط هذا المؤشر، يعرض مؤشر درجة حرارة مقصورة الفريزر "E" ويعرض مؤشر درجة حرارة مقصورة الثلاجة أرقامًا مثل "1 و2 و3 ...". توفر تلك الارقام الموجودة على المؤشر معلومات حول الخطأ بالنسبة لموظفي الخدمة.

3. مؤشر درجة الحرارة

يشير إلى درجة حرارة الفريزر، ومقصورة الثلاجة.

4. زر وظيفة الأجازات

اضغط على زر الإجازات لمدة 3 ثوان لتنشيط هذه الوظيفة. عند تنشيط وظيفة الأجازة، تظهر العلامة "- -" على مؤشر درجة حرارة مقصورة الثلاجة ولا يتم التبريد داخل مقصورة الثلاجة. في هذه الوظيفة، من غير المناسب الاحتفاظ بالطعام في مقصورة الثلاجة عند تفعيلها. ستستمر المقصورات الأخرى في البرودة وفقاً لدرجات الحرارة المضبوطة لها.

لإلغاء هذا الوظيفة، اضغط على زر الأجازة **Vacation** مرة أخرى.

5. زر ضبط درجة الحرارة

تغيير درجة الحرارة للمقصورة ذات الصلة بين 24- درجة مئوية و 18- درجة مئوية.

6. مفتاح تحديد المقصورة

زر التحديد: اضغط على مفتاح تحديد المقصورة للتبديل بين مقصورة الثلاجة والفريزر.

7. مؤشر مقصورة الفريزر

يومض ضوء مقصورة الثلاجة عند تعديل درجة حرارة مقصورة الثلاجة.

8. مؤشر الوضع الاقتصادي

يشير إلى أن الثلاجة تعمل بوضع حفظ الطاقة. سيتم تفعيل هذه الشاشة إذا تم ضبط درجة حرارة مقصورة الفريزر عند 18- درجة مئوية.

9. مؤشر وظيفة الإجازة

يشير إلى أنه قد تم تفعيل وظيفة الأجازة

5 استخدام جهازك

5.1. لوحة المؤشر

قد تختلف لوحات المؤشر وفقاً لموديل المنتج الخاص بك.
الصوت - الوظائف البصرية على لوحة المؤشر تساعدك على استخدام جهازك.

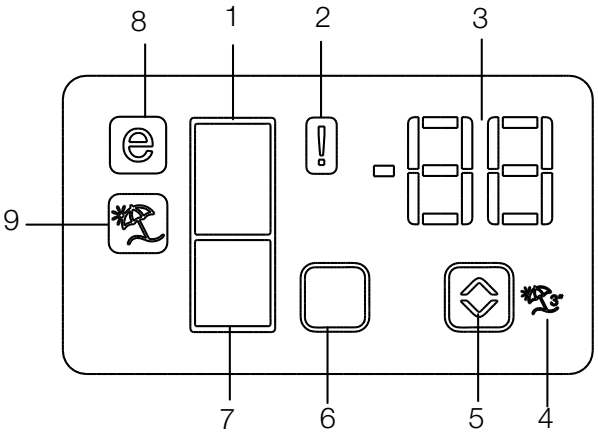

1. مؤشر مقصورة الثلاجة
2. مؤشر حالة الخطأ
3. مؤشر درجة الحرارة
4. زر وظيفة الأجازات
5. زر ضبط درجة الحرارة
6. مفتاح تحديد المقصورة
7. مؤشر مقصورة الفريزر
8. مؤشر الوضع الاقتصادي
9. مؤشر وظيفة الإجازة

***اختياري**

***اختياري:** إن الأشكال الواردة في هذا الدليل عبارة عن رسومات بيانية وقد لا تتطابق تمامًا مع المنتج. إذا لم تكن الأجزاء ذات الصلة غير متاحة في المنتج الذي قمت بشراؤه، ينطبق الشكل على الموديلات الأخرى.

4.1. أشياء يجب عملها لتوفير الطاقة

يعد توصيل الجهاز بأنظمة توفير الطاقة الكهربائية أمرًا خطرًا حيث قد يتسبب في تلف الجهاز.

- لا تترك أبواب الجهاز مفتوحة لفترة طويلة.
- لا تضع الأطعمة أو الخضروات الساخنة في الجهاز.
- لا تحمل المنتج بشكل زائد. سوف تنخفض كفاءة التبريد عند إعاقة دوران الهواء داخل المنتج.
- لا تضع الجهاز في أماكن تتعرض لضوء الشمس المباشر. ركب المنتج على بعد 30 سم على الأقل بعيدًا عن مصادر الحرارة مثل المواقد، والأفران، وقلب السخان والمواقد الغازية وعلى بعد 5 سم على الأقل بعيدًا عن الأفران الكهربية.
- يجب وضع الطعام في علب مغلقة داخل الجهاز.
- يمكنك وضع أطعمة أكثر داخل مقصورة الفريزر في الجهاز من خلال إخراج رف مقصورة الفريزر الموجود في الدرج. تم تحديد قيمة استهلاك الطاقة المعلنة للجهاز مع إزالة رف مقصورة الفريزر أو درجه وتحت أقصى قدر من تحميل الأطعمة. ولا توجد خطورة من استخدام الرف أو الدرج المناسب للأشكال وأحجام الأطعمة المطلوب تجميدها.
- إذابة الطعام المجمد في مقصورة الجهاز ستوفر الطاقة وتحفظ جودة الطعام.

يجب أن تكون درجة الحرارة المحيطة للغرفة التي تضع فيها الجهاز 5°C درجات مئوية على الأقل. ويوصى بعدم بتشغيل الجهاز في ظروف درجة حرارة أقل من ذلك تحقيقًا لكفائتها.

يجب تنظيف الجزء الداخلي من الجهاز بعناية.

إذا كنت بصدد تركيب مبردين جنبًا إلى جنب، يجب المباعدة بينهما بمسافة 4 سم على الأقل.

4.2. تكثف في جانب مقصورة الثلاجة

- لا تجعل الطعام يلامس مستشعر درجة الحرار داخل مقصورة الثلاجة. حتى تحتفظ مقصورة الثلاجة بدرجة الحرارة المثالية، يجب أن لا تعيق الأطعمة المستشعر.

•يجب استخدام السلال/الجوارير التي تزود مع حجرة التبريد دائما لتقليل استهلاك الطاقة ومن أجل ظروف تخزين أفضل.

•إن احتكاك الطعام مع مجس درجة الحرارة في حجرة المجمد قد يزيد من استهلاك الطاقة في الجهاز. لذا يجب تجنب الاحتكاك مع المجس.

- لا تضع الأطعمة أو المشروبات الساخنة داخل الجهاز.

4.3. الاستخدام الأولي

قبل بدء استخدام المنتج، احرص على إجراء كافة التجهيزات وفقًا للتعليمات الواردة في قسمي "تعليمات هامة للسلامة والبيئة" و"التركيب".

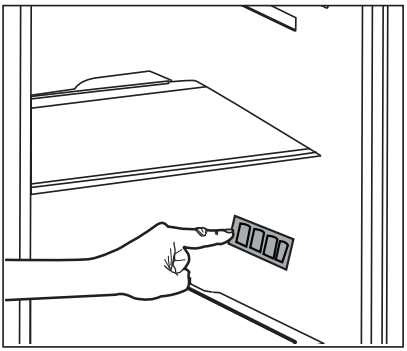

- نظف الجزء الداخلي للجهاز كما هو موصى به في قسم "الصيانة والتنظيف." تأكد من خلو الجزء الداخلي قبل التشغيل.
- توصيل القابس بمنفذ الكهرباء بالحائط. عند فتح الباب سيضيء المصباح الداخلي.
- قم بتشغيل الجهاز دون وضع أي أطعمة بداخلها لمدة 6 ساعات ولا تقم بفتح الباب ما لم تكن هناك ضرورة.

سوف تسمع ضوضاء عند بدء عمل جهاز ضغط الهواء. قد تؤدي السوائل والغازات المتسربة من نظام التبريد إلى إحداث ضوضاء، حتى إن كان جهاز ضغط الهواء لا يعمل وهذا أمر طبيعي.

قد يكون ملمس الحواف الأمامية للجهاز دافئًا. هذا شيء طبيعي. حيث تم تصميم هذه المناطق حتى تكون دافئة تجنبًا للتكاثف.

في بعض الموديلات، تتوقف لوحة الأدوات 5 دقائق بعد إغلاق الباب. سيتم إعادة تفعيلها عند فتح الباب أو الضغط على أي مفتاح.

كانت قيمة المصهر أو القاطع الموجودين في البيت لا تتوافق مع القيمة الموجودة في لوحة التصنيف، فاطلب من كهربائي مؤهل أن يركب مصهر مناسب.

- يجب أن تكون الفولتية المقررة مساوية لفولتية منفذ التيار الرئيسي.
- لا تقم بإجراء أي عمليات توصيل باستخدام كابل تمديد أو مقابس متعددة.

تحذير: يجب أن يقوم مندوب خدمة معتمد باستبدال كابل الطاقة التالف.	
تحذير: إذا تعطل المنتج، يجب أن لا يتم تشغيله حتى تتم عملية الإصلاح من قبل مندوب خدمة معتمد! حيث يوجد خطر يكمن في التعرض لصدمة كهربائية!	

3.4. ضبط الأقدام

إذا كان المنتج غير متزن بعد عملية التركيب، فقط بضبط القدم. ستساعد الاستعانة بشخص آخر في رفع الجهاز قليلاً في إنجاز هذه العملية.

تحذير: قم أولا بفصل المنتج عن التيار الكهربي. يجب عدم توصيل المنتج بالتيار الكهربي أثناء ضبط القدم. حيث يوجد خطر يكمن في التعرض لصدمة كهربائية!	

أدر القدم الأمامية لموازنة المنتج. يتم خفض الركن الموجود به القدم عند التدوير باتجاه السهم ويرتفع عند التدوير في الاتجاه المعاكس.

3.5. مصباح الإضاءة

لا تحاول القيام بعملية الإصلاح بنفسك، ولكن اتصل بمندوب خدمة معتمد إذا كانت مصابيح الإضاءة LED لا تعمل أو معطلة.

المصباح (المصابيح) المستخدمة في هذا الجهاز غير مناسبة للإضاءة في الغرف المنزلية. الغرض الأساسي لهذا المصباح هو مساعدة المستخدم لوضع أدوات الطعام في الثلاجة/المجمِّد بطريقة سهلة وآمنة

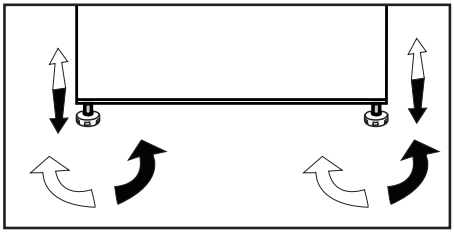

3.6. تحذير فتح الباب

(هذه الخاصية اختيارية)

يتم سماع صوت تحذير عندما يكون باب مقصورة الجهاز مفتوحا لمدة 1 دقيقة على الأقل. سيتوقف هذا التحذير عندما يتم إغلاق الباب أو تم الضغط على أياً من مفاتيح العرض (إن وجدت).

3.7. نقل المنتج

1. قم بفصل المنتج قبل نقله.
2. نظف الجزء الداخلي للجهاز كما هو موصى به في قسم "الصيانة والتنظيف."
3. ثبت الأرفف، والملحقات، والدرج إلخ داخل الجهاز باستخدام شريط لاصق قبل إعادة تغليفها.

يجب إحكام العبوة بأشرطة لاصقة سميكة أو حبال قوية، كما يجب إتباع تعليمات النقل المطبوعة على العبوة.	
يجب الحفاظ على العبوة الأصلية ومواد التغليف المصاحبة لأغراض النقل المستقبلي.	
تُعد مواد التغليف خطرة على صحة الأطفال. احتفظ بمواد التغليف في مكان آمن بعيدًا عن متناول الأطفال.	

اطلب دائمًا من مندوب خدمة معتمد القيام بأعمال التركيب والإصلاح. لن تكون الشركة المصنعة مسؤولة عن التلف الذي يحدث نتيجة إجراء أعمال التركيب والصيانة من قبل أشخاص غير معتمدون.

ارجع إلى أقرب مندوب خدمة معتمد لإجراء عملية تركيب المنتج. حتى يكون المنتج جاهزًا للاستخدام، تأكد من أن تركيب الكهرباء ملائمًا قبل الاتصال بمندوب الخدمة المعتمد. إن لم يكن ملائمًا، فقم بالاتصال بكهربائي مؤهل للقيام بكافة التجهيزات اللازمة.

يتحمل العميل مسؤولية إعداد الموقع والتركيب الكهربي في مكان تركيب المنتج.	
يجب أن لا يتم توصيل المنتج أثناء التركيب. وإلا، قد يكون هناك خطر الوفاة أو الإصابات الخطيرة!	
تحذير: يجب أن يقوم مندوب صيانة معتمد بكافة عمليات التركيب والتوصيلات الكهربية للمنتج. لن تكون الشركة المصنعة مسؤولة عن التلف الذي يحدث نتيجة إجراء أعمال التركيب والصيانة من قبل أشخاص غير معتمدون.	
تحذير: قبل التركيب، تحقق بالنظر للتأكد من خلو المنتج من العيوب. إن وجدت عيوب، فلا تقم بتركيب المنتج. حيث تتسبب المنتجات التالفة في مخاطر على سلامتك.	
تأكد من أن كابل الطاقة غير مشدود أو مفتت أثناء نقل المنتج إلى مكانه بعد التركيب أو بعد التنظيف.	

3.1. موقع التركيب الملائم

تحذير: إذا كان باب الغرفة التي سيتم وضع المنتج بها صغيرًا جدًا ولا يمكن تمرير المنتج منه، ففي هذه الحالة يجب إزالة أبواب المنتج وقلب المنتج على جانبه لكي يمر من خلال الباب.	

- اختر مكانًا يمكنك استخدام المنتج به بشكل مريح.
- قم بتركيب المنتج على بعد 30 سم على الأقل بعيدًا عن مصادر الحرارة مثل المواقد، والأفران، وقلب السخان والمواقد الغازية وعلى بعد 5 سم على الأقل بعيدًا عن الأفران الكهربية. لا يجوز أن يتعرض الجهاز لضوء الشمس المباشر ويحفظ في أماكن رطبة بعد التركيب.
- يجب أن تتوفر التهوية المناسبة حول المنتج للحصول على تشغيل يتسم بالكفاءة. إذا كان سيتم وضع المنتج في تجويف داخل الحائط، فاحرص على ترك مسافة 5 سم على الأقل بين السقف والحوائط الجانبية.
- لا تضع المنتج على مواد مثل السجاد أو الموكيت.
- ضع المنتج على سطح مستو لمنع الحركة المفاجئة.
- لا تقم بتركيب المنتج في أماكن تنخفض بها درجة الحرار أقل من 10ºدرجة مئوية.

إذا كنت بصدد تركيب مبردين جنبًا إلى جنب، يجب المباعدة بينهما بمسافة 8 سم على الأقل. وإلا فقد تصبح الجدران الجانبية المقابلة لبعضها البعض رطبة.	

3.2. تركيب الأسافين البلاستيكية

يتم استخدام الأسافين البلاستيكية لإيجاد مسافة لتدوير الهواء بين المنتج والحائط الخلفي. ادخل الطرفان البلاستيكيان داخل فتحة التهوية الخلفية كما هو موضح في الشكل. لتركيب الأسافين، قم بفك المسامير المربوطة بالمنتج واستخدم المسامير المرفقة مع نفس الكيس مع الأسافين.

3.3. التوصيل الكهربائي

وصل المنتج بمنفذ حائط مؤرض من خلال مصر يتطابق مع القيم الموجودة في لوحة التصنيف. لن تكون شركتنا مسؤولة عن أي تلف يحدث نتيجة استخدام المنتج بدون التأريض وفقًا للوائح المحلية.

- يجب أن تتوافق الوصلات الكهربائية مع اللوائح المحلية.
- يجب أن يكون قابس كابل الطاقة في مكان قريب من مكان التركيب.
- الجهد والمنصهر المسموح لحماية القاطع محددين في لوحة التعريف المثبت على الجهاز من الخارج. إذا

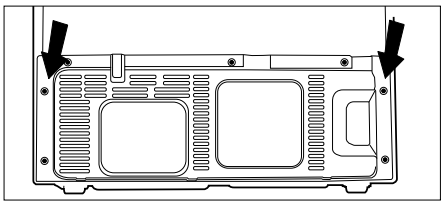

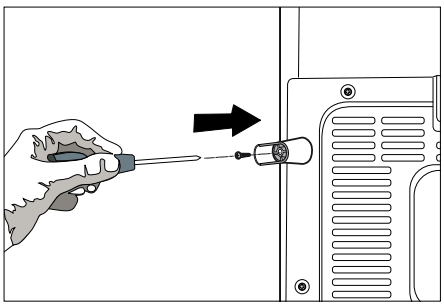

2 التعرف على الجهاز الخاص بك

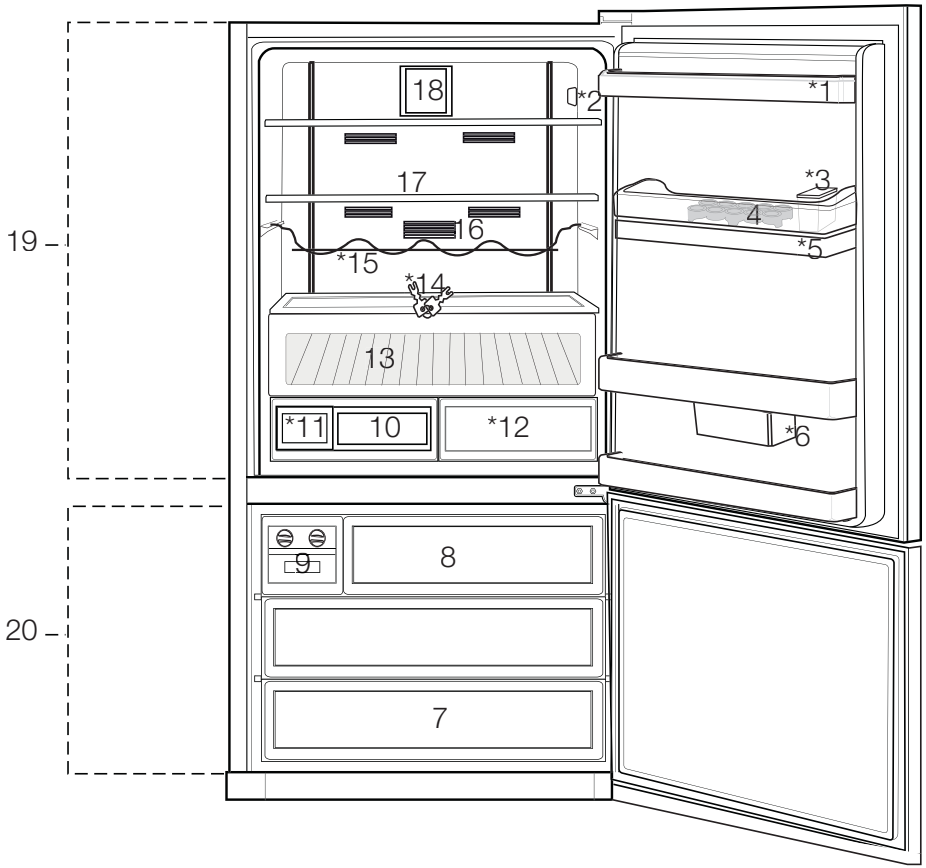

1. ارفف باب مقصورة الجهاز
2. العرض
3. خزان تعبئة موزع المياه
4. الجزء الخاص بالبيض
5. صهريج توزيع المياه
6. مقصورة التخزين الدوارة
7. أدراج مقصورة الفريزر
8. درج مقصورة الثلج
9. مقصورة الثلج
10. درج
11. خزان الماء
12. مقصورة الطعام الطازج
13. مقصورة مبرد المياه
14. مفتاح
15. رف الزجاجات
16. فلتر الروائح
17. أرفف زجاجية لمقصورة الجهاز
18. مروحة
19. أرفف زجاجية لمقصورة الجهاز
20. مقصورة الفريزر
(اختياري)

***اختياري**إن الأشكال الواردة في هذا الدليل عبارة عن رسومات بيانية وقد لا تتطابق تمامًا مع المنتج. إذا لم تكن الأجزاء ذات الصلة غير متاحة في المنتج الذي قمت بشراؤه، ينطبق الشكل على الموديلات الأخرى.

1.3. الاستخدام المخصص

• هذا المنتج مصمم للاستخدام المنزلي. وهو غير ملائم للاستخدام التجاري أو العام.
• يجب استخدام الجهاز لتخزين الطعام والشراب فقط.
• لا تترك المواد الحساسة التي تتطلب درجات حرارة تحت السيطرة في الثلاجة (اللقاحات، الأدوية الحساسة للحرارة، اللوازم الطبية، الخ).
• لا يتحمل المصنع أية مسؤولية عن أي ضرر بسبب سوء الاستعمال أو التعامل.
• سيتم توفير قطع غيار أصلية لمدة 10 أعوامًا، بعد تاريخ الشراء المنتج

1.4. سلامة الأطفال

• احتفظ بمواد التغليف بعيدا عن متناول الأطفال.
• لا تسمح للأطفال بالعبث بالجهاز.
• إذا كان لباب الجهاز قفل، احتفظ بالمفتاح بعيدا عن متناول الأطفال.
لامتثال للتوجيهات الخاصة بنفايات الأجهزة الإلكترونية والكهربائية والتخلص منها:

• هذا المنتج متوافق مع توجيهات EU WEEE (2012/19/EU). يحمل هذا المنتج رمز تصنيف التخلق من الأجهزة الكهربائية والإلكترونية (WEEE). تم تصنيع هذا المنتج بقطع ومواد عالية الجودة يمكن إعادة استخدامها وهي مناسبة لإعادة التدوير. لا تتخلص من المنتجات التالفة مع النفايات المنزلية العادية والأخرى عند انتهاء عمر الجهاز. بل يجب أخذه إلى مركز التجميع لتدوير الأجهزة الكهربائية والإلكترونية. يرجى استشارة السلطات المحلية لمعرفة مراكز التجميع.

1.5. الامتثال لتوجيهات حظر المواد الخطرة:

• هذا المنتج متوافق مع توجيهات EU WEEE (2011/65/EU)). وهو لا يحتوي على مواد ضارة أو محظورة محددة في التوجيهات.

1.6. معلومات الغلاف

• تم تصنيع مواد تغليف المنتج من مواد قابلة لإعادة التدوير طبقا لأنظمة البيئة الوطنية. لا تتخلص من مواد التغليف مع النفايات المنزلية وغيرها. قم بنقلها إلى نقاط تجميع مواد التغليف المحددة من قبل السلطات المحلية.

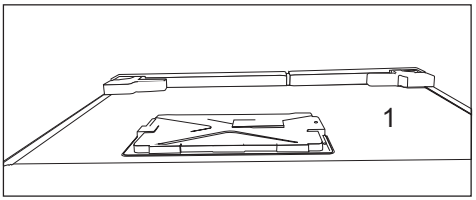

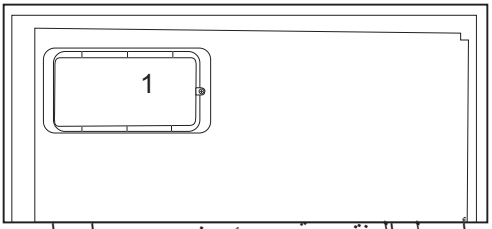

• أوصل المنتج بمقبس مؤرض. يجب إجراء التأريض بواسطة فني كهرباء مؤهل.
• إذا كان الجهاز يحتوي على مصابيح من نوعLED ، اتصل بخدمة الصيانة المعتمدة لاستبدالها أو اتصل بها في حال حدوث أية مشاكل.
• لا تلمس الأطعمة المجمدة بأيدي مبتلة! فقد تلتصق بيديك!
• لا تخزن العبوات الزجاجية أو علب المشروبات في حجرة المجمد. فقد تنفجر!
• ضع السوائل بوضع رأسي بعد إغلاق الغطاء بإحكام.
• لا ترش المواد سريعة الاشتعال قرب الجهاز، فقد يحترق أو ينفجر.
• لا تحتفظ بالمواد سريعة الاشتعال والمنتجات المحتوية على غاز سريع الاشتعال (مواد الرش، الخ) في الثلاجة.
• لا تضع مستوعبات السوائل على الجهاز. قد يتسبب رش الماء على جزء كهربائي بصدمة كهربائية أو خطر الحريق.
• يؤدي تعريض المنتج للمطر والثلج وأشعة الشمس والرياح إلى أخطار كهربائية. عند تغيير مكان الجهاز، لا تسحبه من مقبض الباب. فقد ينفك المقبض.
• احذر لكي لا يعلق أي جزء من يديك أو جسمك في أية أجزاء متحركة داخل الجهاز.
• لا تطأ أو تتكئ على الباب والجوارير وأجزاء مماثلة من الثلاجة. سيؤدي ذلك إلى سقوط الجهاز وتضرر أجزائه.
• احذر أن يعلق كبل الطاقة.

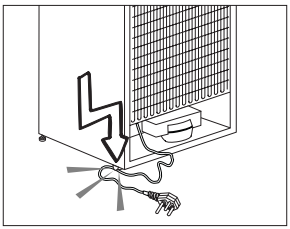

1.2. تحذيرHC

• إذا كان المنتج يشتمل على نظام تبريد باستخدام غازR600a ، احذر حتى تتجنب أضرار نظام التبريد وأنبوبه أثناء استخدام الجهاز وتحريكه. هذا الغاز سريع الاشتعال. إذا تعرض نظام التبريد للتلف، أبعد الجهاز عن مصادر الحريق وقم بتهوية الغرفة فورا.

يشير الملصق على الجهة الداخلية اليسرى إلى نوع الغاز المستعمل في المنتج.

1.1.2 للموديلات المحتوية على موزع ماء

• يجب أن يكون ضغط مدخل الماء البارد 90psi كحد أقصى 620 kPa). إذا تجاوز ضغط الماء 80 550 kPa)، استخدم صمام حد الضغط في نظامك الرئيسي. إذا كنت لا تعلم كيف تفحص ضغط الماء الخاص بك، اطلب المساعدة من سمكري متخصص.
• إذا ظهر خطر تأثير الطرق المائي أثناء التركيب، استخدم معدات منع الطرق المائي في التركيب دائما. استشر سمكري متخصص إن لم تكن متأكدا من عدم وجود تأثير للطرق المائي في التركيب.
• • لا تركبه على مدخل الماء الساخن. يجب أخذ الحيطة من خطر تجمد الخراطيم. يجب أن تكون درجة حرارة الماء 33 ف (0.6 م) كحد أدنى و100 ف (38 م) كحد أقصى.
• استعمل ماء الشرب فقط.

1 تعليمات السلامة والبيئة

يوضح هذا الجزء تعليمات السلامة اللازمة لمنع خطر الإصابة والضرر المادي. يؤدي الإخفاق في التقيد بهذه التعليمات إلى بطلان جميع ضمانات الجهاز.

الغرض المخصص

	تحذير: حافظ على فتحات التهوية في تجويف الجهاز أو في البنية المدمجة خالية من الانسداد.
	تحذير: لا تستخدم الأجهزة الميكانيكية أو الوسائل الأخرى لتسريع عملية إزالة الصقيع، غير تلك التي يوصي بها المصنع.
	تحذير: لا تتلف الدائرة الكهربائية لمادة التبريد.
	تحذير: لا تستخدم الأجهزة الكهربائية في حجرة المؤن في الجهاز إلا إذا كانت من النوع الذي يوصي بها المصنع.
	تحذير: لا تقم بتخزين المواد المتفجرة مثل علب الأيروسول حيث تحتوى تلك العلب على مواد قابلة للاشتعال.

هذا الجهاز مصمم للاستخدام المنزلي والتطبيقات المماثلة مثل

- مناطق كادر الطبخ في المتاجر والمكاتب وبيئات العمل الأخرى؛
- المزارع و النزلاء في الفنادق وفنادق الطرق والبيئات السكنية المماثلة؛ أماكن المبيت والإفطار؛
- أماكن المبيت والإفطار؛
- عمليات التموين والتطبيقات المماثلة في غير محلات التجزئة.

1.1. السلامة العامة

• لا يجوز استخدام هذا الجهاز بواسطة أشخاص يعانون من عجز بدني أو حسي أو عقلي، دون معرفة وخبرة كافية أو بواسطة الأطفال. يمكن استخدام الجهاز من قبل هؤلاء الأشخاص فقط تحت إشراف وتوجيه شخص مسؤول عن سلامتهم. لا يجب السماح للأطفال باللهو بهذا الجهاز.
• في حال حدوث عطل، افصل الجهاز عن الكهرباء.
• بعد فصله عن الكهرباء، انتظر 5 دقائق على الأقل قبل توصيله مرة أخرى. افصل الجهاز عن الكهرباء في حال عدم الاستعمال. لا تلمس القابس بأيد مبتلة! لا تسحب الكبل لنزعه من الكهرباء، امسك القابس دائما.
• امسح رأس قابل الطاقة بقماشة ناشفة قبل نزعه من الكهرباء.
• لا توصل الثلاجة بالكهرباء إذا كان المقبس رخوا.
• افصل المنتج أثناء التركيب والصيانة والتنظيف والتصليح.
• إذا كنت لا تنوي استخدام المنتج لفترة معينة، افصله عن الكهرباء وأخرج أي طعام منه.
• لا تستعمل مواد التنظيف بالبخار لتنظيف الثلاجة وإذابة الجليد داخلها. قد يتلامس البخار مع المناطق المكهربة ويتسبب بقصر الدائرة الكهربائية أو الصدمة الكهربائية!
• لا تغسل المنتج برش الماء أو سكبه عليه! خطر الصدمة الكهربائية!
• إذا حدث عطل، لا تستخدم المنتج فقد يتسبب ذلك بصدمة كهربائية. اتصل بخدمة الصيانة المعتمدة قبل القيام بأي شيء.
• لا تستخدم الجهاز إذا كان القسم الموجود على سطح الجهاز أو على ظهره الذي يحوي ألواحا إلكترونية مطبوعة في الداخل مفتوحا (غطاء لوح الدائرة الإلكترونية المطبوعة) (1).

المحتويات

1 تعليمات السلامة والبيئة 4

1.1. السلامة العامة. 4
1.2. تحذيرHC 5
1.3. الاستخدام المخصص. 6
1.4. سلامة الأطفال 6
1.5. الامتثال لتوجيهات حظر المواد الخطرة: 6
1.6. معلومات الغلاف 6

2 التعرف على الجهاز الخاص بك 7

3 التركيب 8

3.1. موقع التركيب الملائم. 8
3.2. تركيب الأسافين البلاستيكية 8
3.3. التوصيل الكهربائي. 8
3.4. ضبط الأقدام. 9
3.5. مصباح الإضاءة 9
3.6. تحذير فتح الباب 9
3.7. نقل المنتج 9

4 الإعداد 10

4.1. أشياء يجب عملها لتوفير الطاقة 10
4.2. تكثف في جانب مقصورة الثلاجة 10
4.3. الاستخدام الأولي 10

5 استخدام جهازك 11

5.1. لوحة المؤشر 11
5.2. نظام التبريد المزدوج. 16
5.3. تجميد الأطعمة الطازجة 16
5.4. توصيات المحافظة على الأطعمة المجمدة 17
5.5. وضع الطعام 17
5.6. معلومات التجميد السريع. 17
5.7. آلة الثلج 17
5.8. مقصورة الثلج. 18
5.9. حاوية الثلج 18
5.10.الضوء الأزرق. 19
5.11.حامل البيض 19
5.12.وصف فلتر الروائح وتنظيفه:. 19
5.13.مقصورة الوجبات الخفيفة. 20
5.14.مقصورات التخزين المائلة 20
5.15. مقصورة التخزين الدوارة 21
5.16. مقصورة الطعام الطازج 22
5.17.استخدام موزع المياه. 23
5.18.تعبئة خزان توزيع المياه. 23
5.19. تنظيف خزان المياه 24
5.20. درج المياه. 25
5.21.درج التحكم بالرطوبة (دائمًا طازج). 25
5.22. غرفة تبريد الزجاجات السريع/صنع الثلج السريع 30

6 الصيانة والتنظيف 32

6.1. تجنب الروائح الكريهة 32
6.2. حماية الأسطح البلاستيكية 32

7 حلول مقترحة للمشكلات 33

يرجى قراءة دليل المستخدم هذا أولا!

عميلنا العزيز،

شكرا لتفضيلك منتجتنا. نرجو أن تحصل على أفضل النتائج من المنتج الذي صنع بأفضل جودة وأحدث تكنولوجيا. لذا، يُرجى قراءة دليل المستخدم بالكامل وكافة المستندات المصاحبة للمنتج بعناية قبل استخدام المنتج والاحتفاظ بهم للرجوع إليهم في المستقبل. إذا قمت بإعطاء المنتج لشخص آخر، فقم بإعطائه دليل المستخدم كذلك. اتبع كافة التحذيرات والمعلومات الواردة في دليل المستخدم.

تذكر أن دليل المستخدم هذا ينطبق على العديد من الموديلات الأخرى. سوف يتم تحديد الاختلافات بين الموديلات في هذا الدليل.

شرح الرموز

يتم استخدام الرموز التالية في هذا الدليل:

	معلومات هامة أو تلميحات مفيدة حول الاستخدام.
	تحذير مواقف خطرة على الحياة والممتلكات.
	تحذير خطر الصدمة الكهربائية.

	تم تصنيع مواد التغليف الخاصة بهذا المنتج من مواد قابلة لإعادة التصنيع وفقًا للوائح البيئية المحلية الخاصة بنا.

الثلاجة

دليل المستخدم

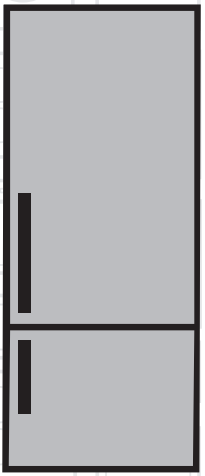

AR

beko

57 4549 0000/AP
EN-FR-AR

www.beko.com