Kyl-och Frysskåp typ I

Jääkaappipakastin tyypin I

Kjøleskap-Fryseskap type I

Холодильник-Морозильник типу I

Холодильник-Морозильник типа I

Архьшәашәага арҧаага атип I

RCSA270K20W

VARNING!

För att försäkra dig om en normal drift av din kylningsenhet, som använder ett miljövänligt kylmedel R600a (endast flambart under vissa förhållanden) måste du beakta följande regler:

- Förhindra inte att luften cirkulerar fritt runt enheten.
- Använd inte mekaniska enheter för att snabba på avfrostningsprocessen, förutom det som rekommenderas av tillverkaren.
- Skada inte kylningskretsen.
- Använd inte elektriska apparater inuti förvarningsfacket, förutom de som rekommenderas av tillverkaren.

VAROITUS!

Jäähdystyslaitteen, joka käyttää täysin ympäristöystävällistä jäähdytysainetta R600a (syttyy vain tietyissä olosuhteissa), normaalin toiminnan varmistamiseksi on noudatettava seuraavia ohjeita:

- Älä estää ilman vapaata kiertoa laitteen ympärillä.
- Älä käytä mekaanisia tai muita keinoja, joita valmistaja ei suosittele, sulatusprosessin nopeuttamiseen.
- Älä vahingoita jäähdytysvirtapiiriä.
- Älä käytä ruokalokeroissa laitteen sisällä sähkölaitteita, paitsi niitä joita valmistaja mahdollisesti on suositellut.

ADVARSEL!

For å sikre normal drift av kjøleapparatet, som bruker den miljøvennlige kjølevæsken R600a (brennbar bare under spesielle vilkår), må du følge disse reglene:

- Det må alltid være fri sirkulasjon av luft rundt apparatet.
- Bruk ikke andre mekaniske gjenstander for å gjøre avisingen raskere enn dem som anbefales av produsenten.
- Ødelegg ikke kjølekretsen.
- Bruk ikke andre elektriske apparater inne i apparatet enn dem som eventuelt anbefales av produsenten.

УВАГА!

Для того, щоб забезпечити нормальну роботу Вашого холодильника, в якому використовується охолоджуючий реагент R600a, абсолютно нешкідливий для навколишнього середовища (займається лише за певних умов), Вам Необхідно дотримуватися наступних правил.

- Не створюйте перепон для вільної циркуляції повітря навколо холодильника.
- Не користуйтесь жодними механічними пристроями та інструментами для видалення льоду під час розморожування холодильника, окрім тих, що рекомендовані виробником.
- Не допускайте пошкодження охолоджуючого контура.
- Не встановлюйте всередину холодильного відділення, де зберігаються продукти, жодних електричних пристроїв, окрім тих, що рекомендовані виробником.

ВНИМАНИЕ

Для того, чтобы обеспечить нормальную работу Вашего холодильника в котором используется охлаждающий реагент R600a, совершенно безвредный для окружающей среды (воспламеняющийся только в определенных условиях), Вам следует соблюдать следующие правила.

- Не создавайте препятствий для свободной циркуляции воздуха вокруг холодильника.
- Не пользуйтесь никакими механическими приспособлениями и инструментами для удаления льда при размораживании холодильника, коме тех, которые рекомендованы изготовителем.
- Не допускайте повреждения охлаждающего контура.
- Не устанавливайте внутрь холодильного отделения, где хранятся продукты, никакие электрические устройства, кроме тех, которые рекомендованы изготовителем.

ШГӘЫШӘ□АНЫЗ!

Архьшәашәагатә техника, зы¢ныҧ□ка хладагент R600a ахархәара амоу, акәша-мыкәша □ырхага □казымҧо (еилкааy аҭагылазаашьа¢ы ада амца акуам), ишахәҭоу аусуразы ирыцәны□әалатәуп ана¢стәи а□□ка𝔯а¢әа:

- Архьшәашәага иаакәыршаны аҳауа □ымкрада аны□әара иа□ырхагахатәым.
- Аҧаалхра арласразы шәхы иашәмырхәан иарбанзаалак хархәагак, ма мыругак, аҭыжь¢ы иабжьиго аамчыдарахаз.
- Шәгәышәеаныз, арҧаага аконтур □ырхагак ашәымҭаразы.
- Афатәҭаҧарҭа а¢ӄәа р¢ы хархәара рышәымҭан иарбанзаалак фымца маҭәахәык, аҭыжь¢ы ишәыдигало рыда.

SV Index

Säkerheten först! /1
Elektriska krav /2
Transportinstruktioner; Installationsinstruktioner /2
Lär känna din enhet /3
Förslag på placering av maten i enheten /3
Temperaturkontroll och justering /4
Innan du använder enheten /4
Förvaring av fryst mat /4
Infrysning av färsk mat /4
Göra isbitar /5
Avfrostning /5
Byte av innerbelysningens glödlampa /5
Rengöring och vård /5
Omhängning av dörrarna /6
Viktiga saker att göra och inte göra /6
Energiförbrukning /7
Information om ljud vid användning; Felsökning /8

FI Sisältö

Turvallisuus ensin! /9
Sähkötekniset vaatimukset /10
Kuljetusohjeet; Asennusohjeet /10
Laitteen ominaisuudet /11
Ehdotus ruokien sijoittamisesta laitteeseen /11
Lämpötilan ohjaus ja säätö /12
Ennen käyttöönottoa /12
Pakastetun ruuan säilyttäminen /12
Tuoreen ruuan pakastaminen /12
Jääpalojen teko /12
Sulatus /13
Sisälampun vaihtaminen /13
Puhdistus ja huolto /13
Ovien uudelleen sijoitus /14
Tee ja älä tee /14
Energian kulutus /15
Tietoja käyttöäänistä; Vianetsintä /16

NO Innhold

Sikkerheten kommer først! /17
Krav til det elektriske anlegget /18
Transportanvisninger; Installasjonsanvisninger /18
Bli kjent med kjøleskapet /19
Forslag til plassering av matvarer i kjøleskapet /19
Temperaturkontroll og justering /20
Før bruk /20
Lagring av frosne matvarer /20
Frysing av ferske matvarer /20
Lag isbiter /20
Avising /21
Utskifting av lyspæren inne i skapet /21
Rengjøring og stell /21
Montering av døren /22
Ting du må gjøre og ting du ikke må gjøre /22
Energiforbruk /23
Informasjon om driftslyder; Feilsøking /24

UA Зміст

Безпека перш за все! /25
Вимоги до електропостачання /26
Інструкція з транспортування /26
Інструкція зі встановлення /26
Загальні відомості про холодильник /27
Рекомендований спосіб розміщення продуктів у холодильнику /27
Регулювання температури; Перед початком роботи /28
Зберігання заморожених продуктів /28
Заморожування свіжих продуктів /28
Заморожування льоду; Розморожування /29
Заміна лампочки всередині холодильника /29
Чищення холодильника і догляд за ним /30
Перенавішування дверцят /30
Що слід і чого не можна робити /30
Енергоспоживання; Вібрація й шум /31
Усунення несправностей /32

RUS Содержание

Безопасность прежде всего /34
Требования к электропитанию 35
Инструкция по транспортировке; Инструкция по установке /35
Общие сведения о холодильнике /36
Рекомендуемый способ размещения продуктов /36
Регулировка температуры; Перед началом работы /37
Хранение замороженных продуктов /37
Замораживание свежих продуктов /38
Замораживание льда; Размораживание /38
Замена лампочки внутри холодильника /38
Чистка холодильника и уход за ним /39
Перенавешивание дверей /40
Что следует и чего нельзя делать /40
Энергопотребление /41
Почему холодильник шумит? /42
Устранение неисправностей /42

АБХ Амаҭəартə рбага

Ашəарҭадара - раԥхьа иргыланы/43
Афымца аҽакразы адҭақəа/44
Транспортла агаразы аинструкциақəа/44
Ашьақəыргыларазы аинструкциақəа/44
Архьшəашəага аххəаа/45
Афатəқəа рҭаҭашьазы абжьагарақəа/45
Аҳауахьшəашəареи уи арежимқəеи рышьақəыргылара/46
Ахархəаразы архиара/46
Ирҭаау афатəқəа рҭаҭара/46
Афатə аҳақəа рырҭаашьа/46
Аҭаа акубикқəа рыҟаҭашьа/46
Аҭаалхра/47
Аԥныҵҟатəи алашара алампа аԥсахра/47
Арыцкьареи ахылаԥшреи/47
Ашə аиҭаҭара/48
Иҟаҭатəуи иҟаҭатəыми/48
Афымца шаҟа абылуа/49
Аусуратə шьҭыбжьқəа ирызку адыррақəа/49
Аԥхасҭахарақəа рыԥшаареи раԥыхреи/50

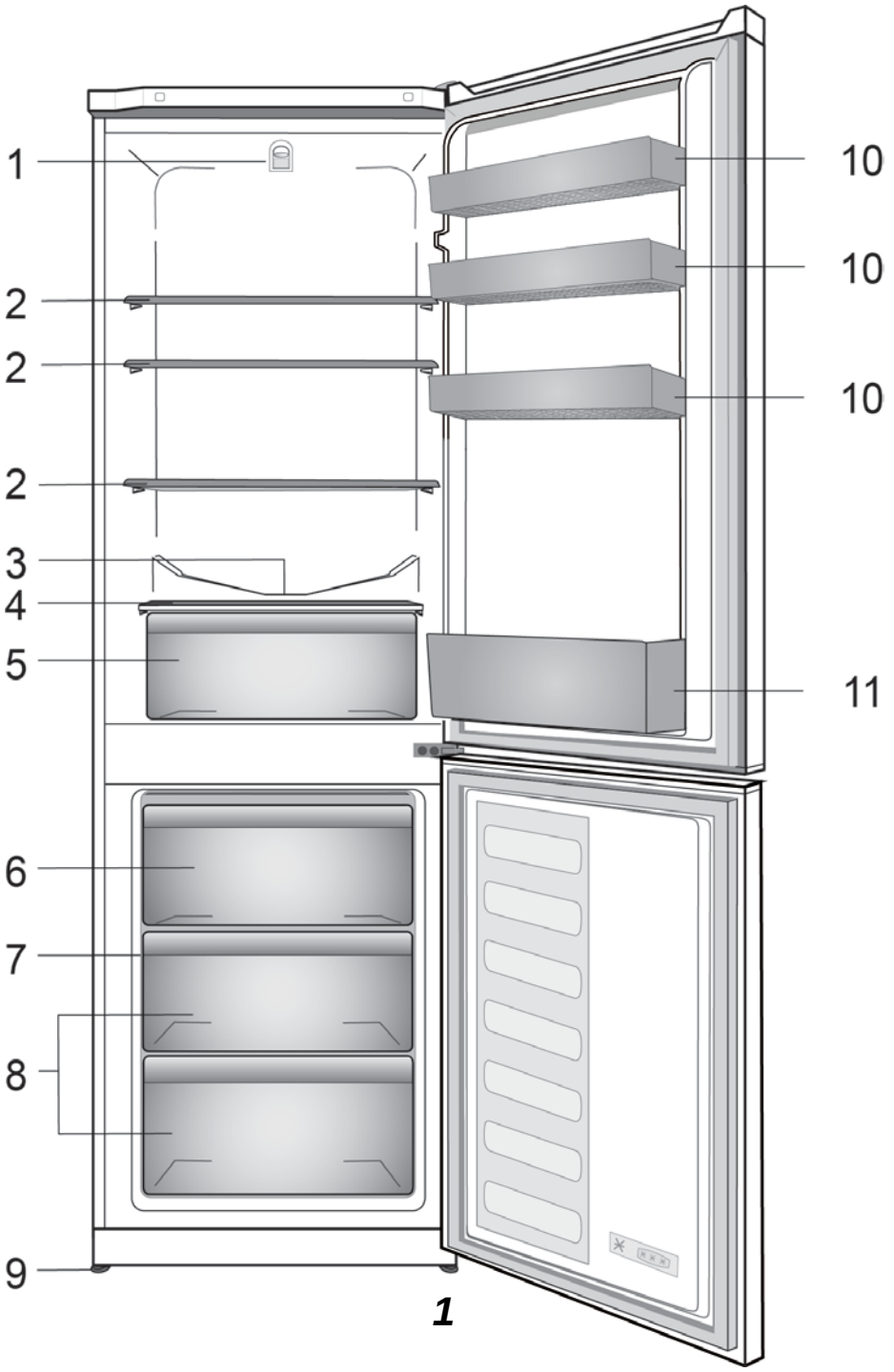

1

Bilderna i den här bruksanvisningen är endast avsedda som exempel och kanske inte överensstämmer med din produkt. Om produkten inte består av relevanta delar gäller informationen för andra modeller.

Tämän käyttöohjeen kuvat ovat viitteellisiä, eivätkä ne välttämättä vastaa tuotettasi. Mikäli tuotteesi ei sisällä joitakin osia, tiedot koskevat muita malleja.

Illustrasjonene i denne brukerhåndboken er ment som utkast, og det er mulig de ikke helt samsvarer med produktet. Hvis produktet ikke omfatter de aktuelle delene, gjelder informasjonen andre modeller.

Ілюстрації в даній інструкції є схематичними і можуть відрізнятися від вашої моделі. Якщо до комплектації моделі, яку ви придбали, не входять згадані деталі, вони призначені для інших моделей.

Иллюстрации в данной инструкции являются схематичными и могут отличаться от вашей модели. Если в приобретенном вами изделии нет каких-либо из показанных компонентов, значит, они используются в других моделях.

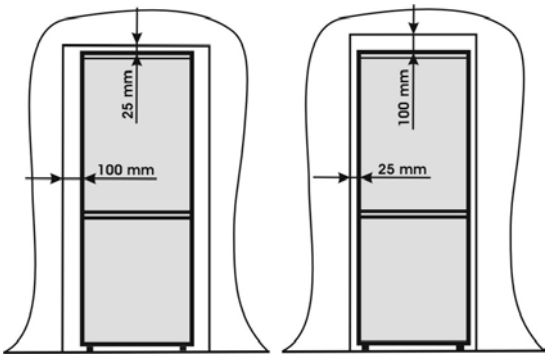
25 mm
100 mm
100 mm
25 mm

2

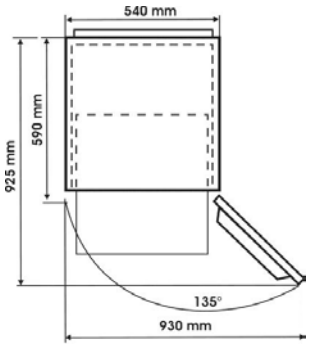
540 mm
590 mm
925 mm
135°
930 mm

3

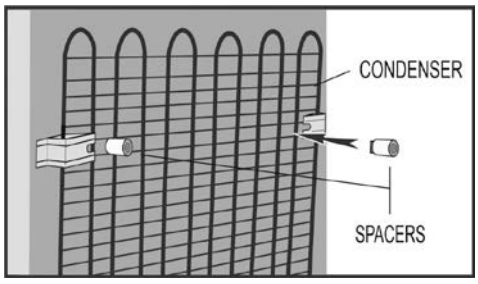
CONDENSER
SPACERS

4

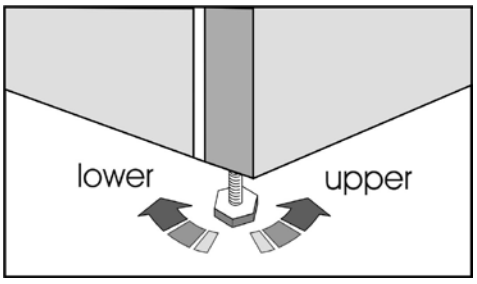
lower
upper

5

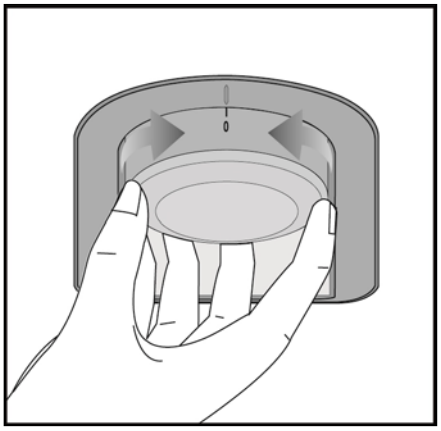

6

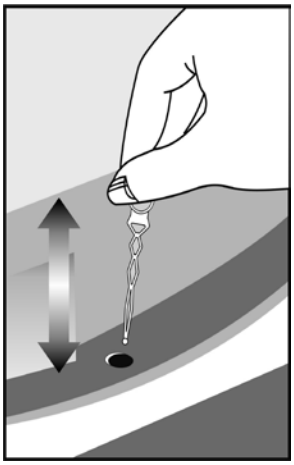

7

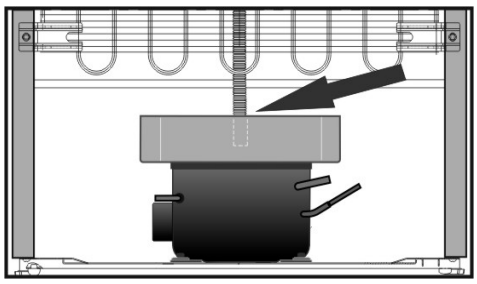

8

9

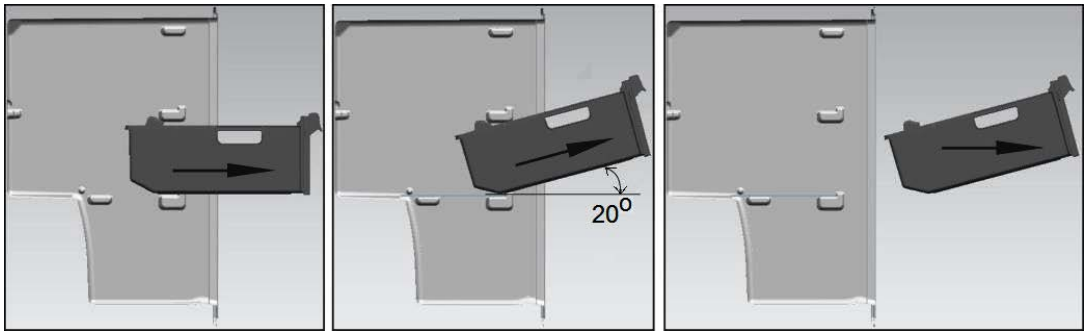
20°

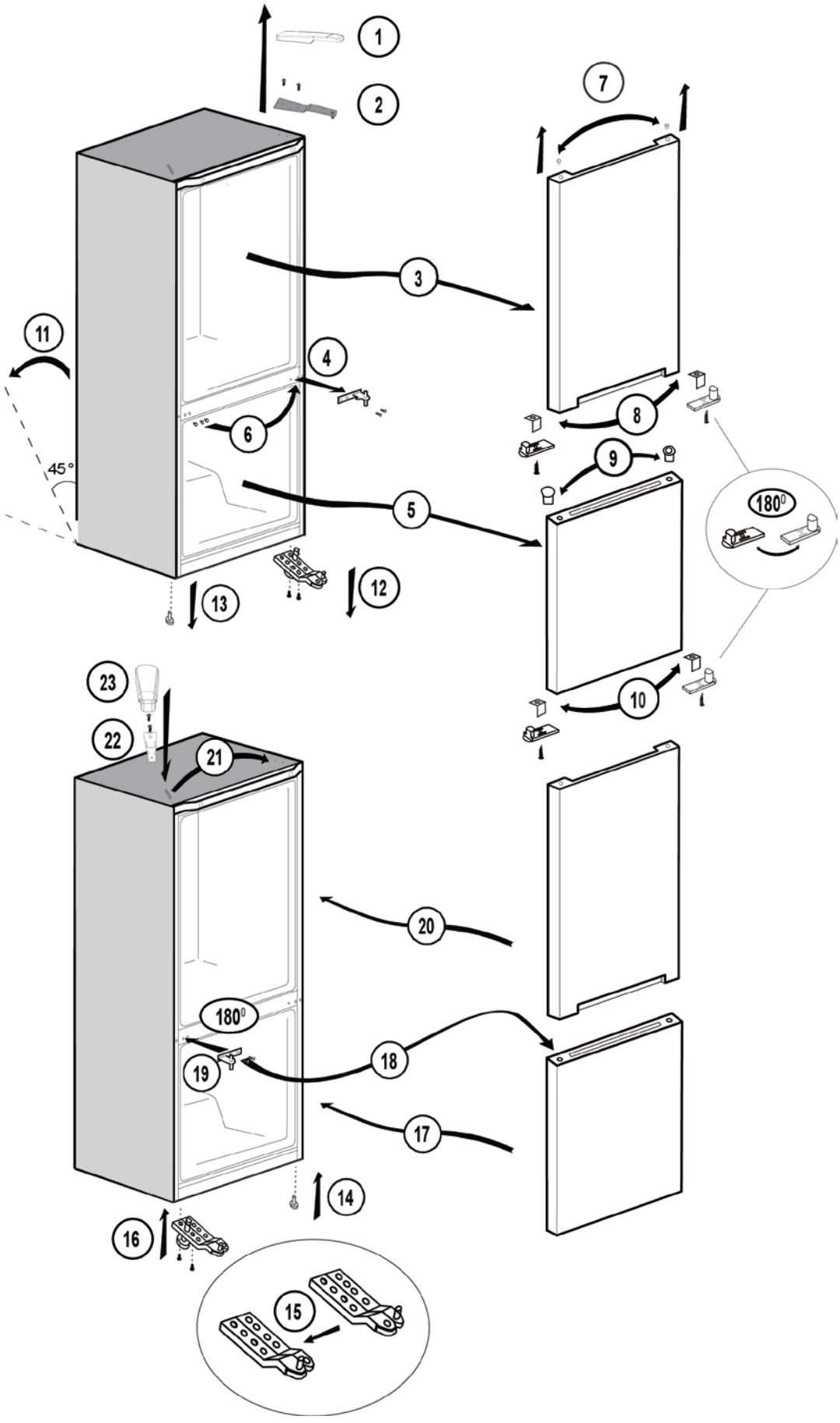
1
2
7
3
11
4
6
8
45°
9
180°
5
13
12
10
23
22
21
20
180°
19
18
17
14
16
15

Grattis till ditt val av en kvalitetsenhet från **BEKO**, konstruerad för att tjäna dig i många år.

Säkerheten först!

Anslut inte din enhet till strömuttaget förrän allt emballage och alla transportskydd tagits bort.
• Låt den stå i minst 4 timmar innan den startas, så att kompressoroljan får rinna ner ordentligt om den transporterats horisontellt.
• Om du kasserar en gammal enhet med lås eller hake på dörren, se då till att den lämnas i säkert tillstånd så att inte barn kan stängas inne.
• Denna enhet får bara användas i dess avsedda syfte.
• Enheten får inte brännas. Den innehåller icke ozonnedbrytande substanser i isoleringen, vilka är brandfarliga. Vi föreslår att du kontaktar din lokala myndighet för information om bortskaffning och tillgängliga återvinningscentraler.
• Vi rekommenderar att denna enhet inte används i ouppvärmda, kalla rum. (t.ex. garage, drivhus, annex, skjul, uthus etc.)
För att erhålla bästa möjliga prestanda och driftsäkerhet är det viktigt att du läser igenom dessa instruktioner noga. Om dessa instruktioner förbises kan din gratisservice under garantitiden komma att ogiltigförklaras.
Förvara dessa instruktioner på en säker plats så att du enkelt kan använda dem som referens.

Den här enheten är inte avsedd för användning av personer med nedsatt fysisk, känslomässig eller mental förmåga eller en person som saknar grundläggande kunskaper om hur den används om han eller hon inte får tillräckligt mycket övervakning eller anvisningar från en person som ansvarar för säkerheten.
Yngre barn bör bevakas så att de inte leker med enheten.

Elektriska krav

Innan du sätter i väggkontakten bör du kontrollera att spänningen och frekvensen på klassificeringsplåten inuti enheten motsvarar ditt nät.
Vi rekommenderar att denna enhet ansluts till huvudledningen via en korrekt kopplad och säkrad kontakt på en lättåtkomlig plats.
Varning! Denna enhet måste jordas.
Reparation av elektrisk utrustning bör endast utföras av en kvalificerad tekniker. Felaktigt utförda reparationer av en okvalificerad person medför risk för kritiska konsekvenser för den som använder enheten.
OBSERVERA!
Den här enheten drivs med R600a som är en miljöanpassad, men antändbar gas. Under transport och fixering av produkten måste du iaktta försiktighet så att du inte skadar kylsystemet. Om kylsystemet skadas och det uppstår en gasläcka ska du hålla produkten på avstånd från öppen eld och vädra rummet en stund.
VARNING - Använd inte mekaniska enheter eller andra sätt för att snabba på avfrostningsprocessen, förutom det som rekommenderas av tillverkaren.
VARNING - Skada inte kylningskretsen.
VARNING - Använd inga elektriska enheter inuti enhetens förvaringsutrymmen för mat, såvida dessa inte rekommenderats av tillverkaren.
VARNING - Om huvudledningen är skadad måste den bytas av tillverkaren, tillverkarens serviceagent eller motsvarande kvalificerad person, för att fara skall undvikas.

Transportinstruktioner

1. Enheten får bara transporteras stående upprätt. Det medföljande emballaget måste vara helt under transporten.
2. Om enheten under transporten placerats liggande, får den inte användas på minst 4 timmar, så att systemet hinner stabilisera sig.
3. Om instruktionerna ovan inte följs kan skador uppstå på enheten, för vilka tillverkaren inte kan hållas ansvarig.
4. Enheten måste skyddas mot regn, fukt och annan, atmosfärisk påverkan.

Viktigt!

• När enheten rengörs/flyttas skall man vara försiktig och inte nudda undersidan av kondensatorns metalltrådar på enhetens baksida, så detta kan orsaka skada på fingrar och händer.
• Försök inte att sitta eller stå på din enhet, då den inte är avsedd för sådan användning. Du kan skada dig själv eller enheten.
• Se till att huvudkabeln inte fastnar under enheten under tiden och efter att den flyttats, då detta kan skada kabeln.
• Låt inte barn leka med enheten eller mixtra med reglagen.

Installationsinstruktioner

1. Förvara inte din enhet i ett rum där temperaturen kan falla under 10 grader C (50 grader F) på natten och/eller särskilt på vintern, eftersom den är konstruerad för drift I temperaturer mellan +10 och +38 grader C (50 och 100 grader F). Vid lägre temperaturer kanske enheten inte fungerar, vilket medför att matens hållbarhet kortas.
Placera inte enheten nära spisar eller element eller i direkt solljus, då detta kan orsaka extra belastning för enhetens funktioner. Om den installeras bredvid en värmekälla eller en frys, skall följande mått lämnas fritt bredvid enheten:
30 mm från spisar
300 mm från element
25 mm från frysar
3. Ge utrymme kring enheten för att tillåta fri luftcirkulation **(nr. 2)**.
• Öppna luftningslocket på baksidan av ditt kylskåp för att ställa in avståndet mellan kylskåpet och väggen **(nr. 3).**

4. Enheten bör placeras på en jämn yta. De båda främre fötterna kan justeras enligt behov. För att säkerställa att enheten står upprätt ska du justera de båda främre fötterna genom att vrida med- eller moturs, tills du säkerställer full kontakt med golvet. Korrekt justering av fötterna motverkar överdrivna vibrationer och buller **(nr. 4)**.
5. Se avsnittet "Rengöring och vård" för att förbereda din enhet.

Lär känna din enhet

(nr. 1)

1 - Termostat och kåpa för lampa
2 - Justerbara hyllor för skåp
3 - Vattenbehållare
4 - Lock för grönsakslåda
5 - Grönsakslåda
6 - Fack för snabbfrysning
7 - Ställ för isbricka & isbricka
8 - Fack för fryst mat
9 - Justerbar fot
10 - Hylla för burkar
11 - Hylla för flaskor

Förslag på placering av maten i enheten

Riktlinjer för att erhålla optimalt utrymme och hygien:

1. Kylen är till för kortvarig förvaring av färsk mat och dryck.
2. Frysen är klassad med ******** och passar för nedfrysning och förvaring av förfryst mat.
Rekommendationen för ******** -förvaring som anges på matförpackningen skall alltid respekteras.
3. Mejeriprodukter skall förvaras i det särskilda utrymmet i dörren.
4. Tillagad mat skall förvaras i lufttäta behållare.
5. Färska, förpackade produkter kan förvaras på hyllan. Färsk frukt och grönsaker skall rengöras och förvaras i grönsakslådorna.
6. Flaskor kan förvaras i dörrsektionen.
7. För lagring av rått kött skall detta förpackas i fryspåsar och placeras på den undre hyllan. Detta får inte komma i kontakt med tillagad mat, för att förhindra bakterier. Förvara bara rått kött i två till tre dagar för säkerhets skull.
8. För maximal effektivitet bör de flyttbara hyllorna inte kläs med papper eller andra material, så att den kalla luften kan cirkulera fritt.
9. Förvara inte vegetabilisk olja på dörrhyllorna. Förvara maten inpackad, plastad eller täckt. Låt varm mat och dryck svalna innan den kyls. Överbliven konserverad mat bör inte förvaras i konservburken.
10. Kolsyrad dryck bör inte frysas och produkter som smaksatt is bör inte konsumeras för kalla.
11. Vissa frukter och grönsaker tar skada om de förvaras runt 0°C. Linda därför in ananas, melon, gurka, tomater och liknande i fryspåsar.
12. Alkohol med hög procent måste förvaras stående i tättslutande behållare. Förvara aldrig produkter som innehåller en brandfarlig, drivgas (t.ex. gräddtuber, sprayburkar etc.) eller explosiva substanser. Dessa utgör en explosionsrisk.

Temperaturkontroll och justering.

Driftstemperaturen styrs via termostatvredet **(nr. 5)** och kan ställas in på valfritt läge mellan 1 och 5 (kallaste läget).
Medeltemperaturen inuti kylskåpet bör ligga runt +5°C (+41°F).
Justera därför termostaten för att erhålla önskad temperatur. Vissa delar av kylen kan vara kallare eller varmare (som t.ex. grönsakslådan och skåpets övre del), vilket är helt normalt. Vi rekommenderar att du kontrollerar temperaturen regelbundet med en termometer, så att skåpet håller temperaturen. Om dörren öppnas ofta ökar den inre temperaturen, och det är därför viktigt att stänga dörren så fort som möjligt. Fläkten ser till att det kylskåpet håller samma temperatur.

Innan du använder enheten

Slutlig kontroll

Kontrollera följande innan du börjar använda enheten:
1. Att fötterna justerats för perfekt planhet.
2. Att insidan är torr och att luften kan cirkulera fritt på baksidan.
3. Att insidan är ren enligt rekommendationerna i "Rengöring och vård."
4. Att kontakten satts i vägguttaget och att strömmen slagits på. När dörren öppnas kommer den invändiga belysningen att tändas.

Notera också att:

5. Du kommer att höra ett bullrande ljud när kompressorn startar. Vätskorna och gaserna i kylsystemet kan också ge upphov till (oljud), oavsett om kompressorn går eller inte. Detta är helt normalt.
6. Lite vågformighet på skåpets ovansida är helt normalt på grund av den tillverkningsprocess som tillämpas; det är inte en defekt.
7. Vi rekommenderar att termostatvredet ställs in på medeltemperatur och att temperaturen övervakas, så att enheten håller önskad förvaringstemperatur (se avsnittet Temperaturkontroll och justering).
8. Fyll inte enheten direkt efter att den startats. Vänta tills korrekt förvaringstemperatur uppnåtts.

Vi rekommenderar att temperaturen kontrolleras med en korrekt termometer (se Temperaturkontroll och justering).

Förvaring av fryst mat

Din frys är anpassad för långtidsförvaring av kommersiellt fryst mat och kan också användas för infrysning och förvaring av färsk mat. För förvaring av hemmafryst, färsk mat kan du referera till guiden för hållbarhet på dörrens foder.
Öppna inte dörren vid strömavbrott. Fryst mat skall inte påverkas om avbrottet om det inte pågår längre än 16 timmar. Om avbrottet pågår längre bör maten kontrolleras och antingen ätas upp direkt, eller tillagas och därefter

Infrysning av färsk mat

Observera följande instruktioner för att uppnå bästa resultat.
Frys inte in för stora mängder på en gång. Matens kvalitet bevaras bäst om den blir genomfryst så snabbt som möjligt.
Överskrid inte din enhets infrysningskapacitet under 24 timmar.
Om varm mat placeras i frysen kommer kylaggregatet att arbeta oavbrutet tills maten är genomfryst. Detta kan tillfälligt leda till extra kylning av kylskåpet.
Placera termostatvredet i mittenläget vid infrysning av färsk mat. Mindre kvantiteter av mat upp till 1/2 kg (1 lb) kan frysas in utan att termostatvredet behöver justeras.
Var extra noga med att inte blanda redan frusen mat med färsk mat.
Använd inga skarpa instrument som knivar eller gafflar för att ta bort frosten.
Använd aldrig en fön, elektrisk värmare eller andra liknande elektriska apparater för avfrostning.
Använd en svamp och torka ur avfrostningsvattnet som samlas i botten på frysen. Torka hela interiören när avfrostningen är klar **(nr 8 & 9).** Sätt i kontakten i vägguttaget igen och slå på strömmen.

Göra isbitar

Fyll isbitsfacket till 3/4 med vatten och placera det i frysen. Lossa fastfrusna fack med ett skedhandtag eller liknande. Använd aldrig vassa instrument som knivar och gafflar.

Avfrostning

A) Kylen

Kylen avfrostas automatiskt.
Avfrostningsvattnet rinner till dräneringsröret via en uppsamlingsbehållare på enhetens baksida **(nr 6)**.
Under avfrostningen kan vattendroppar skapas på baksidan av kylen, där en dold avdunstningsapparat är placerad. En del droppar kan bli kvar på fodret och frysa till igen när avfrostningen är slutförd. Använd inga skarpa instrument som knivar eller gafflar för att ta bort de droppar som frusit fast.
Om avfrostningsvattnet vid något tillfälle inte rinner ut genom uppsamlingskanalen, kan du kontrollera så att inga matrester blockerat dräneringsröret. Dräneringsröret kan rensas med en piprensare eller liknande.
Kontrollera att röret är permanent placerat med ena änden i uppsamlingsfacket på kompressorn för att förhindra att det rinner vatten på elaggregatet eller golvet **(nr 7)**.

B) Frysen

Avfrostningen är väldigt rättfram och utan krångel, tack vare en speciell uppsamlingsskål.
Frosta av två gånger per år, eller när ett frostlager på runt 7 (1/4") mm bildats. För att starta avfrostningen stänger du av apparaten vid kontakten och drar ur huvudströmkabeln.
All mat bör lindas in i flera lager tidningspapper och förvaras på en sval plats (t.ex. kylskåp eller skafferi).
Behållare med varmt vatten kan försiktigt placeras i frysen för att snabba på avfrostningen.

Byte av innerbelysningens glödlampa

Ring auktoriserad service när du vill byta lampa.
Lamporna som används i utrustningen är inte anpassade som rumsbelysning. Det avsedda ändamålet för lamporna är att hjälpa användaren placera mat i kylskåpet/frysen på ett säkert och bekvämt sätt.
Lamporna i apparaten måste kunna tåla extrema fysiska förhållanden såsom temperaturer under -20°C.

Rengöring och vård

1. Vi rekommenderar att du stänger av enheten vid kontakten och att huvudströmkabeln dras ur.
2. Använd aldrig vassa instrument eller slipande medel, tvål, rengöringsmedel, tvättmedel eller polish för rengöring.
3. Använd ljummet vatten för rengöring av enhetens skåp och torka det torrt.
4. Använd en fuktig trasa urvriden i en lösning av en tesked bikarbonatsoda till en halv liter vatten, torka ur interiören och torka sedan torrt.
5. Se till att inget vatten kommer in i boxen för temperaturkontroll.
6. Om enheten inte kommer att användas under en längre tid, stäng då av den, plocka ur all mat, rengör den och lämna dörren på gläntt.
7. Vi rekommenderar att du polerar enhetens metalldelar (t.ex. dörrens insida, skåpets sidor) med ett silikonvax (bilpolish) för att skydda den högkvalitativa målningen.
8. Allt damm som samlas på avdunstningsapparaten, vilken är placerad baktill på enheten, bör tas bort en gång per år med en dammsugare.
9. Kontrollera dörrtätningen regelbundet så att den är ren och fri från matrester.

10. Du får aldrig:
• Rengöra enheten med felaktiga material som t.ex. petroleumbaserade produkter.
• På något sätt utsätta den för höga temperaturer.
• Skura, skrubba etc., med slipande material.
11. Borttagning av mejeriproduktskyddet och dörrfacket.
• För att ta bort mejeriproduktskyddet lyfter du först upp det ett par centimeter, och drar sedan loss det från den sida där det finns en öppning i skyddet.
• För att ta bort ett dörrfack tar du först ur allt innehåll och trycker sedan enkelt upp det från sitt fäste.
12. Kontrollera att den speciella plastbehållaren på enhetens baksida, vilken samlar upp avfrostningsvattnet, alltid är ren. Om du vill ta bort behållaren och rengöra den följer du instruktionerna nedan:
• Slå av vid kontakten och dra ur huvudströmkabeln.
• Böj försiktigt ned staget på kompressorn med hjälp av en tång, så att behållaren kan plockas bort.
• Lyft upp den.
• Rengör den och torka den torr.
• Återplacera den med omvänt förfarande.
13. För att ta bort en låda drar du ut den så långt det går, luta den uppåt och dra ut den helt.

Omhängning av dörrarna

Gå tillväga i nummerordning **(nr 10)**.

Viktiga saker att göra och inte göra

Gör - Rengör och avfrosta din enhet regelbundet (se "Avfrostning").
Gör - Förvara rått kött och fågel under tillagad mat och mejeriprodukter.
Gör - Ta bort oanvändbara löv på sallad och torka bort eventuell smuts.
Gör - Behåll stjälken på sallad, kål, persilja och blomkål.
Gör - Linda in ost i smörpapper och sedan i en fryspåse och tryck ut så mycket luft som möjligt. Plocka ur den ur kylen en timme för den skall ätas för bästa resultat.
Gör - Linda in rått kött och fågel löst i plast- eller aluminiumfolie. Detta förhindrar uttorkning.
Gör - Lägg fisk och inälvskött i fryspåsar.
Gör - Lägg mat med stark lukt eller som kan torka i fryspåsar eller aluminiumfolie, eller lägg den i en lufttät behållare.
Gör - Linda in bröd väl så att det håller sig färskt.
Gör - Kyl vita viner, öl, pilsner och mineralvatten innan det serveras.
Gör - Kontrollera frysens innehåll då och då.
Gör - Förvara mat så kort tid som möjligt och håll fast vid datum som "Bäst före" och "Användes innan".
Gör - Förvara kommersiellt infryst mat i enlighet med instruktionerna på förpackningen.
Gör - Välj alltid färsk mat av god kvalitet och se till att den är ordentligt ren innan du fryser in den.
Gör - Förbered färsk mat som skall frysas i små portioner, så att den fryser in snabbt.
Gör - Linda in all mat i aluminiumfolie eller lägg den i fryspåsar och se till att all luft tryckts ur.
Gör - Förpacka fryst mat omedelbart efter inköpet och placera den snarast i frysen.
Gör - Tina mat i kylen.

Undvik - Att förvara bananer i kylen.
Undvik - Förvara melon i kylen. Den kan kylas under korta perioder om den är väl inpackad, så att den inte smaksätter annan mat.
Undvik - Att täcka hyllorna med skyddande material som kan motverka luftcirkulationen.
Undvik - Att förvara giftiga eller skadliga substanser i din enhet. Den är endast konstruerad för förvaring av ätbara saker.
Undvik - Att konsumera mat som förvarats för länge i kylen.
Undvik - Tillagad mat och färsk mat i samma behållare. De bör packas in och förvaras separat.
Undvik - Att låta tinande mat eller matsafter droppa på annan mat.
Undvik - Att lämna dörren öppen under längre perioder, då detta gör enheten dyrare i drift och orsakar ökad isbildning.
Undvik - Att använda skarpa instrument som knivar eller gafflar för att ta bort isen.
Undvik - Att placera varm mat i enheten. Låt den svalna först.
Undvik - Att placera vätskefyllda flaskor eller täta burkar med kolsyrade vätskor i frysen, då dessa kan spricka.
Undvik - Att överstiga maximala infrysningsmängden vid infrysning av färsk mat.
Undvik - Att ge barn glass eller isglass direkt från frysen. Den låga temperaturen kan orsaka "frysbrännmärken" på läpparna.
Undvik - Att frysa kolsyrade drycker.
Undvik - Att försöka behålla fryst mat som tinat. Den skall ätas inom 24 timmar eller tillagas och frysas om.
Undvik - Att plocka saker ur frysen med blöta händer.

Energiförbrukning

Maximal volym för fryst mat uppnås utan att du använder lådorna som finns placerade i frysfacket. Energiförbrukningen för enheten deklareras när frysfacket är fullt utan att lådorna används.

Praktiska råd gällande reducering av elförbrukningen

1. Se till att enheten är placerad på en väl ventilerad plats, på långt avstånd från värmekällor (spis, element etc.). Samtidigt måste placeringen av enheten ske på ett sätt så att den inte utsätts för direkt solljus.
2. Se till att maten som har köpts nedkyld/fryst ställs in så snabbt som möjligt i kylskåpet, speciellt under sommartid. Vi rekommenderar att du använder termoisolerade påsar för att transportera hem maten.
3. Vi rekommenderar att upptining av paket som tas ut ur frysfacket görs i kylfacket. Därför ska paketet som ska tinas placeras i ett kärl så att vattnet som kan bildas under upptiningen inte rinner ut i kylskåpet. Vi rekommenderar att du börjar upptiningen minst 24 timmar innan du ska använda den frysta maten.
4. Vi rekommenderar att du minskar antalet öppningar av dörren till minimum.
5. Låte inte dörren till kylskåpet vara öppen mer än nödvändigt och se till att den stängs ordentligt varje gång.

Information rörande ljud och vibrationer som kanske uppstår under användning av enheten

1. Driftsljudet kan öka under användningen.
- För att hålla temperaturen på det värde du har ställt in startar kompressorn med jämna mellanrum. Ljudet orsakas av att kompressorn arbetar hårdare när den startar och ett klickljud kan höras när den stannar.
- Prestandan och driftsfunktionerna för enheten kan ändras beroende på modifieringar av temperaturen för den omgivande miljön. Detta är att betrakta som normalt.

2. Ljud som låter som rinnande vätska eller sprayljud
- De här ljuden orsakas av att kylmedlet som passerar genom kylkretsarna och efterlever reglerna för enhetens driftsfunktioner.

3. Andra vibrationer och ljud.
- Nivån på ljudet och vibrationerna kan orsakas av typen av golv på vilket enheten placeras. Se till att golvet inte lutar eller är ojämnt, eftersom det kan ge e´sned viktfördelning för enheten (den är flexibel).
- En annan källa för ljud och vibrationer representeras av objekt som har placerats på enheten. De här objekten måste tas bort från enheten
- Flaskor och kärl placeras i kylskåpet mot varanda. I så fall ska du flytta flaskor och kärl så att det finns ett litet avstånd mellan dem.

Felsökning

Om apparaten inte fungerar när den slagits på, kontrollera:
- Att kontakten sitter ordentligt i vägguttaget och att strömmen är påslagen. (Sätt i en annan apparat för att kontrollera strömförsörjningen i uttaget)
- Om säkringen gått/kretsbrytaren har slagit ifrån/huvudströmbrytaren stängts av.
- Att temperaturreglaget ställts in rätt.
- Att den nya kontakten dragits ordentligt, om du har ändrat den påmonterade, formade kontakten.

Om enheten efter kontrollerna ovan ändå inte fungerar, kontakta din återförsäljare.
Försäkra dig om att kontrollerna ovan utförts, eftersom en avgift tillkommer om enheten inte visar sig vara sönder.

Symbolen på produkten eller förpackningen indikerar att den här produkten inte kan kastas med hushållsavfallet. Den ska i stället lämnas på speciella insamlingsställen för återvinning av elektriskt och elektroniskt avfall. Genom att säkerställa att produkten avyttras på rätt sätt bidrar du till att förhindra potentiella, negativa konsekvenser för miljön och den mänskliga hälsan. Annars kan avfallshanteringen bli felaktig för produkten. Om du vill ha mer detaljerad information om återvinning av den här produkten ska du kontakta din kommun, renhållningsbolaget eller den butik där du inhandlade produkten.

Onnittelut hankkimastasi **BEKO**-laatulaitteesta, joka on suunniteltu monen vuoden jatkuvaan käyttöön.

Turvallisuus ensin!

Älä liitä laitetta verkkoon, ennen kuin kaikki pakkausmateriaalit ja kuljetussuojat on poistettu.
• Anna laitteen olla sisätilassa ainakin 4 tuntia, ennen kuin kytket sen päälle, jotta kompressoriöljyt asettuvat, jos laitetta on kuljetettu vaakatasossa.
• Mikäli hävität vanhan laitteen, jonka ovessa on lukko tai salpa, varmista että se on lukkiutumattomassa asennossa, jotteivät lapset jää mahdollisesti loukkuun.
• Laitetta tulee käyttää ainoastaan käyttötarkoitukseensa.
• Älä hävitä laitetta polttamalla. Laitteen eristysmateriaali sisältää ei-CFC aineita, jotka ovat herkästi syttyviä. Suosittelemme, että otat yhteyttä paikallisviranomaisiin saadaksesi lisätietoja laitteen hävittämisestä.
• Laitteen käyttöä lämmittämättömissä, kylmissä tiloissa ei suositella (esimerkiksi autotalli, kuisti, lisärakennus, vaja jne.)
On hyvin tärkeää lukea nämä ohjeet huolella saadaksesi laitteesta parhaan mahdollisen hyödyn ja häiriöttömän käytön. Ohjeiden noudattamatta jättäminen johtaa takuuajan ilmaisen huollon raukeamiseen.
Säilytä ohjeet varmassa paikassa myöhempää käyttöä varten.

Tätä laitetta ei ole tarkoitettu sellaisten henkilöitten käytettäväksi, joilla on heikentyneet fyysiset, aistimelliset tai henkiset kyvyt tai joilta puuttuu kokemusta ja tietoa, jollei heidän turvallisuudestaan vastaava henkilö valvo heitä ja anna heille tietoja laitteen käytöstä.
Pieniä lapsia on neuvottava, etteivät he leiki laitteen kanssa.

Sähkötekniset vaatimukset

Ennen kuin laitat pistokkeen pistorasiaan, varmista, että laitteen sisällä olevan luokituskilven jännite ja taajuus vastaavat saatavilla olevaa verkkovirtaa.
Suosittelemme laitteen liittämistä verkkojännitesyöttöön helposti saatavilla olevan oikealla tavalla kytketyn ja sulakkeella varustetun pistorasian kautta.
Varoitus! Laite täytyy maadoittaa.
Sähkölaitteen korjauksia saa suorittaa vain valtuutettu sähkömies. Valtuuttamattoman henkilön tekemät väärät korjaukset saattavat aiheuttaa vakavia seurauksia laitteen käyttäjälle.
HUOMIO!
Tämä laite käyttää R600a-jäähdytysainetta, joka on ympäristöystävällinen mutta syttyvä kaasu. Laitteen kuljetuksen ja asennuksen aikana on varottava vahingoittamasta jäähdytysjärjestelmää. Jos jäähdytysjärjestelmä vaurioituu ja järjestelmästä vuotaa kaasua, pidä laite kaukana avotulesta ja tuuleta tilaa jonkin aikaa.
VAROITUS - Älä käytä mekaanisia tai muita keinoja, joita valmistaja ei suosittele, sulattamisprosessin nopeuttamiseen.
VAROITUS -Älä vaurioita jäähdytysvirtapiiriä.
VAROITUS -Älä käytä sähkölaitteita laitteen ruokalokeroissa, jolleivät ne ole valmistajan suosittelemaa tyyppiä.
VAROITUS -Jollei näitä ohjeita noudateta, seurauksena voi olla henkilövahinko tai materiaalinen vahinko.

Kuljetusohjeet

1. Laitetta tulee kuljettaa ainoastaan pystyasennossa. Kuljetuksen aikana mukana tulevan pakkausmateriaalin tulee olla vahingoittumaton.
2. Mikäli laite on kuljetuksen aikana ollut vaakasuorassa asennossa, sitä ei saa käyttää vähintään neljään (4) tuntiin, jotta järjestelmä asettuu paikoilleen.
3. Edellä olevien ohjeiden laiminlyöminen voi aiheuttaa laitevaurion, josta valmistaja ei ole vastuussa.
4. Laite on suojattava sateelta, kosteudelta ja muilta sääolosuhteilta.

Tärkeää!

• Laitteen puhdistuksen ja kuljetuksen aikana on varottava koskettamasta laitteen takana oleviin jäähdyttimen metallilankoihin, sillä ne voivat vahingoittaa käsiä.
• Älä yritä istua laitteen päällä, sillä sitä ei ole suunniteltu siihen tarkoitukseen. Voit loukkaantua tai vahingoittaa laitetta.
• Varmista, ettei verkkojohto jää laitteen alle siirron aikana tai sen jälkeen, sillä johto voi vahingoittua.
• Älä anna lasten leikkiä laitteella tai sormeilla valitsimia.

Asennusohjeet

1. Älä pidä laitetta tilassa, jonka lämpötila voi laskea alle 10 C asteen (50 astetta F) yöllä ja/tai erityisesti talvella, sillä laite on suunniteltu toimimaan ympäristön lämpötiloissa +10 - +38 C astetta (50-100 astetta F). Laite ei ehkä toimi matalissa lämpötiloissa, mikä johtaa ruokien varastointiiän alenemiseen.
2. Älä sijoita laitetta keittimien, pattereiden tai suoran auringonvalon läheisyyteen, koska se aiheuttaa ylimääräistä rasitusta laitteen toiminnoille. Mikäli laite asennetaan kuuman tai kylmän lähteen läheisyyteen, noudata seuraavia etäisyysohjeita.
Keittimistä 30 mm
Lämpöpattereista 300 mm
Pakastimista 25 mm
3. Varmista, että laitteen ympärillä on riittävästi tilaa, jotta ilma pääsee kiertämään **(kohta 2)**.
• Laita jääkaapin taakse takatuuletusluukku saadaksesi jääkaapin ja seinän väliin riittävästi tilaa **(kohta 3).**

4. Laite on sijoitettava tasaiselle alustalle. Kahta etujalkaa voidaan tarpeen mukaan säätää. Varmistaaksesi, että laite on pystyasennossa, säädä kahta etujalkaa kääntämällä joko myötä- tai vastapäivään, kunnes tukeva ote lattiasta on varmistettu. Jalkojen oikea säätö estää liiallisen tärinän ja metelin **(kohta 4)**.
5. Katso kohta ”Puhdistus ja huolto” valmistellaksesi laitteen käyttöön.

Laitteen ominaisuudet

(kohta 1)

1 - Termostaatti ja lamppukotelo
2 - Säädettävät hyllyt
3 - Vedenkerääjä
4 - Vihanneslokeron kansi
5 - Vihanneslokerot
6 - Pikapakastusosasto
7 - Jääpalalokeron tuki ja jääpalalokero
8 - Pakasteiden säilytysosasto
9 - Säädettävä jalka
10 - Hylly tölkeille
11 - Pullohylly

Ehdotus ruokien sijoittamisesta laitteeseen

Ohjeet parhaaseen säilyvyyteen ja hygieniaan:

1. Jääkaappiosasto on tarkoitettu tuoreiden ruokien ja juomien lyhytaikaiseen säilytykseen.
2. Pakastinosasto on ****-luokiteltu ja tarkoitettu pakastettujen ja esipakastettujen ruokien säilytykseen.

Pakkauksen päällysteen **** säilytyssuositusta tulee aina noudattaa.

3. Meijerituotteet tulee laittaa erityiseen osastoon laitteen ovessa.
4. Valmiit ruuat tulee säilyttää ilmatiiviissä rasioissa.
5. Tuoreita muoviin käärittyjä tuotteita voi pitää hyllyllä. Tuoreet hedelmät ja vihannekset tulee puhdistaa ja säilyttää vihanneslokerossa.
6. Pulloja voi pitää ovessa.
7. Varastoi raaka liha muovikääreessä alimmalla hyllyllä. Älä päästä sitä kosketuksiin valmiin ruuan kanssa tartunnan välttämiseksi. Säilytä raakaa lihaa turvallisuussyistä vain pari kolme päivää.
8. Parhaan tehon saamiseksi irrotettavia hyllyjä ei saa päällystää paperilla tai muulla materiaalilla, jotta viileä ilma pääsee kiertämään vapaasti.
9. Älä pidä kasviöljyjä ovihyllyissä. Säilytä ruoka peitettynä tai rasioissa. Anna kuumien ruokien ja juomien jäähtyä ennen jääkaappiin laittamista. Purkkiruokia ei tule säilyttää avoimessa säilykepurkissa.
10. Hiilihappojuomia ei saa jäädyttää eikä kylmiä tuotteita, kuten mehujäätä, saa nauttia liian kylmänä.
11. Jotkin hedelmät ja vihannekset vaurioituvat, jos niitä säilytetään lähellä 0°C lämpötilaa. Kääri siis ananakset, melonit, kurkut, tomaatit ja vastaavat tuotteet muoviin.
12. Väkevät alkoholijuomat tulee säilyttää pystyasennossa tiukasti suljetuissa astioissa. Älä koskaan varastoi tuotteita, jotka sisältävät syttyviä materiaaleja (spray purkit, kermasprayt jne.) tai räjähtäviä aineita. Ne aiheuttavat räjähdysvaaran.

Lämpötilan ohjaus ja säätö

Toimintalämpötiloja säädetään termostaattivalitsimilla **(kohta 5)** ja ne voidaan asettaa mihin tahansa asentoon välillä 1 ja 5 (kylmin asento).
Keskilämpötila jääkaapissa tulee olla noin +5°C (+41°F).
Säädä siis termostaatista haluttu lämpötila.
Jääkaapissa jotkin osat voivat olla viileämpiä tai lämpimämpiä (kuten vihannesten säilytyslokero tai jääkaapin yläosa), mikä on täysin normaalia. Suosittelemme, että tarkistat lämpötilan aika ajoin lämpömittarilla varmistaaksesi, että jääkaappiosa pysyy tässä lämpötilassa. Toistuvat oven aukaisut aiheuttavat sisälämpötilan nousua, joten on suositeltavaa sulkea ovi heti käytön jälkeen.
Tuuletin takaa lämpötilan tasaisuuden jääkaapin sisällä.

Ennen käyttöönottoa

Lopputarkastus

Ennen kuin otat laitteen käyttöön, varmista että:
1. Jalat on säädetty oikealle tasolle.
2. Sisätilat ovat kuivia ja ilma voi kiertää vapaasti takana.
3. Sisätila on niin puhdas kuin suositellaan kohdassa ”Puhdistus ja huolto.”
4. Pistoke on pistorasiassa ja sähköt on kytketty päälle. Kun ovi avataan, sisätilan valo syttyy.

Ja huomaa, että:

5. Kuulet ääntä, kun kompressori käynnistyy. Jäähdytysjärjestelmään suljetut nesteet ja kaasut voivat myös pitää jonkin verran ääntä silloinkin, kun kompressori ei ole käynnissä. Tämä on aivan normaalia.
6. Kaapin yläosan lievä aaltoilu on täysin normaalia valmistusprosessista johtuen eikä ole vika.
7. Suosittelemme asettamaan termostaatin keskiasentoon, jotta varmistuisit, että laite ylläpitää haluttua lämpötilaa (katso kohta Lämpötilan ohjaus ja säätö).
8. Älä täytä laitetta heti, kun se laitettu päälle. Odota, että oikea säilytyslämpötila on saavutettu. Suosittelemme lämpötilan tarkistamista tarkalla lämpömittarilla (katso kohta Lämpötilan ohjaus ja säätö).

Pakastetun ruuan säilyttäminen

Pakastimesi soveltuu pakastettujen ruokien pitkäaikaiseen säilytykseen ja sitä voi käyttää myös tuoreen ruuan pakastamiseen ja säilytykseen.
Kotona pakastettujen ruokien säilytysajat näkyvät ovessa olevista pakasteiden säilytysohjeista.
Mikäli tulee virtakatkos, älä avaa ovea. Pakasteruuan pitäisi säilyä, jos katkos kestää vähemmän kuin 16 tuntia. Jos katkos on pidempi, ruoka on tarkistettava ja joko syötävä heti tai valmistettava ja uudelleen pakastettava.

Tuoreen ruuan pakastaminen

Parhaan tuloksen saamiseksi noudata seuraavia ohjeita.
Älä pakasta liian isoja määriä kerralla. Ruoan laatu säilyy parhaiten, kun se pakastetaan kokonaan niin nopeasti kuin mahdollista.
Älä ylitä laitteen pakastuskykyä 24 tuntiin.
Lämpimän ruuan sijoittaminen pakastusosaan aiheuttaa sen, että jäähdytyslaitteisto toimii jatkuvasti kunnes ruoka on kokonaan jäätynyt. Tämä voi tilapäisesti johtaa pakastusosan liialliseen kylmenemiseen.
Kun pakastetaan tuoretta ruokaa, pidä termostaatti keskiasennossa. Pieniä ruokamääriä (enintään ½ kg (1 lb) voidaan pakastaa ilman lämpötilan säätövalitsimen säätämistä.
Vältä sekoittamasta jo pakastettuja ja pakastamattomia ruokia.

Jääpalojen teko

Täytä jääpalarasia ¾ täyteen vettä ja laita se pakastimeen. Irrota pakastetut rasiat lusikan kahvalla tai samantyyppisellä välineellä, älä koskaan käytä teräviä esineitä, kuten haarukoita tai veitsiä.

Sulatus

A) Jääkaappiosasto

Jääkaappiosasto sulattaa itsensä automaattisesti. Sulanut vesi poistuu poistoputkea pitkin laitteen takana olevaan keräysastiaan **(kohta 6)**.
Sulatuksen aikana voi kertyä vesipisaroita jääkaapin takaosaan, missä on piilotettu haihdutin. Joitain pisaroita voi jäädä tiivisteisiin ja jäätyä uudelleen, kun sulatus on valmis. Älä käytä teräväkärkisiä tai teräviä esineitä, kuten veitsiä tai haarukoita, jäätyneiden vesipisaroiden poistamiseen.
Mikäli sulanut vesi ei tyhjene keräyskanavasta, tarkista, ettei ruoka ole tukkinut poistoputkea. Poistoputki voidaan puhdistaa piipunpuhdistimella tai vastaavalla laitteella.
Tarkista, että putki on pysyvästi paikoillaan, ja sen pää on kompressorin kokooma-astiassa, jotta vältetään veden roiskuminen sähköjohtoihin tai lattialle **(kohta 7)**.

B) Pakasteosasto

Sulatus on yksinkertaista ja sotkutonta, kiitos erityisen sulatusveden keräysaltaan.
Sulata kaksi kertaa vuodessa, tai kun on kertynyt noin 7 mm (1/4") jääkerros.
Sulatustoimenpiteen aloittamiseksi kytke laite irti verkkopistorasiasta ja irrota verkkojohto.
Kaikki ruoka tulee kääriä useaan kerrokseen sanomalehtipaperia ja säilytettävä viileässä paikassa (esim. jääkaapissa tai ruokakomerossa).
Lämmintä vettä sisältäviä astioita voidaan asettaa varovasti pakastimen sisälle sulatusta nopeuttamaan.
Älä käytä suippokärkisiä tai teräviä esineitä, kuten veitsiä tai haarukoita, huurteen poistamiseen.
Älä koskaan käytä sulatukseen hiustenkuivaajia, sähkölämmittimiä tai muita vastaavia sähkölaitteita.
Pyyhi pakastelokeron pohjalle kertynyt sulatusvesi sienellä. Kuivaa sisäpuoli huolellisesti sulatuksen jälkeen **(kohdat 8 ja 9)**.
Laita pistoke pistorasiaan ja kytke sähkön syöttö päälle.

Sisälampun vaihtaminen

Ota yhteyttä valtuuttuun huoltoon, kun jääkaapin lamppu on vaihdettava.
Tämän kodinkoneen valaisin/valaisimet eivät sovellu huoneen valaisemiseen. Valaisimen tarkoitus on auttaa käyttäjää sijoittamaan elintarvikkeet jääkaappiin/pakastimeen on turvallisella ja mukavalla tavalla.
Tässä laitteessa käytettävien lamppujen tulee kestää äärimmäisiä olosuhteita kuten alle -20°C lämpötiloja.

Puhdistus ja huolto

1. Suosittelemme, että ennen puhdistusta kytket virran pois pistorasian kytkimestä ja irrotat verkkojohdon.
2. Älä koskaan käytä puhdistamiseen teräviä välineitä tai hankausaineita, saippuaa, puhdistusainetta, pesuainetta tai vahaa.
3. Käytä laitteen sisätilojen puhdistukseen haaleaa vettä ja kuivaa ne.
4. Käytä sisätilojen puhdistukseen liinaa, joka on kostutettu 1 tl ruokasoodaa ja 1/2 litraa vettä sisältävässä liuoksessa ja puristettu kuivaksi, kuivaa lopuksi.
5. Varmista, ettei lämpötilan ohjausrasiaan mene vettä.
6. Mikäli laitetta ei käytetä pitkään aikaan, kytke se pois päältä, poista kaikki ruuat, puhdista jääkaappi ja jätä ovi auki.
7. Suosittelemme, että kiillotat laitteen metalliosat (eli oven ulkopuolen, kaapin kyljet) autonkiillotusvahalla suojellaksesi korkealaatuista maaliviimeistelyä.
8. Laitteen takana olevaan jäähdyttimeen kertyvä pöly pitää imuroida pois kerran vuodessa.
9. Tarkista oven eristeet säännöllisesti varmistaaksesi, että ne ovat puhtaita ja vapaita ruuasta.

10. Älä koskaan:
• Puhdista laitetta sopimattomalla aineella esim. öljypohjaisilla tuotteilla.
• Altista laitetta korkeille lämpötiloille.
• Hankaa hankausaineilla.
11. Maitotuotteiden kannen ja ovitelineen poisto:
• Irrottaaksesi maitotuotteiden kannen nosta ensi kantta ylös pari senttiä ja vedä se irti sivusta, missä kohtaa kannessa on aukko.
• Ovitelineen irrottamiseksi poista siitä kaikki sisältö ja työnnä sitten ovitelinettä pohjasta ylöspäin.
12. Varmista, että laitteen takana oleva muoviastia, johon sulatusvesi kertyy, on aina puhdas. Mikäli haluat irrottaa sen puhdistusta varten, seuraa alla olevia ohjeita:
• Kytke virta pois pistorasian kytkimestä ja irrota verkkojohto.
• Irrota varovasti kompressorin tappi pihdeillä niin, että teline voidaan irrottaa.
• Nosta se ylös.
• Puhdista ja kuivaa se.
• Kokoa jälleen käänteisessä järjestyksessä.
13. Irrottaaksesi laatikon vedä se niin eteen kuin mahdollista, nosta vinoittain ylöspäin ja vedä se kokonaan pois.

Ovien uudelleen sijoitus

Etene numerojärjestyksessä **(kohta 10)**.

Tee ja älä tee

Tee- Puhdista ja sulata laite säännöllisesti (katso ”Sulatus”)
Tee- Pidä raaka liha ja linnunliha alempana kuin valmisruoka ja maitotuotteet.
Tee- Irrota vihanneksista turhat lehdet ja pyyhi lika pois.
Tee- Jätä salaatti, kaali, persilja ja kukkakaali kantaansa.
Tee- Kääri juusto ensin voipaperiin ja sitten muoviin, poistaen mahdollisimman paljon ilmaa. Parhaan tuloksen saat, kun otat tuotteen pois jääkaapista tuntia ennen ruokailua.
Tee- Kääri raaka liha ja linnunliha löysästi muoviin tai alumiinifolioon. Tämä estää kuivumisen.
Tee- Kääri kala ja sisälmykset muoviin.
Tee- Kääri voimakkaan hajuiset tai helposti kuivuvat tuotteet muoviin tai alumiinifolioon tai sijoita ilmatiiviiseen rasiaan.
Tee- Kääri leipä hyvin, että se pysyy tuoreena.
Tee- Jäähdytä valkoviinit, oluet ja mineraalivesi ennen tarjoilua.
Tee- Tee näin- Tarkista säännöllisesti pakastimen sisältö.
Tee- Säilytä ruokaa mahdollisimman vähän aikaa ja noudata parasta ennen ja käytettävä viimeistään päiväyksiä.
Tee- Säilytä pakasteet pakkauksen ohjeiden mukaan.
Tee- Valitse aina korkealuokkaisia, tuoreita ruokatuotteita ja varmista, että ne ovat puhtaita ennen pakastamista.
Tee- Jaa pakastettava ruoka pieniin annoksiin varmistaaksesi nopean jäätymisen.
Tee- Kääri kaikki ruoka alumiinifolioon tai pakastepusseihin, ja varmista ettei niissä ole ilmaa.
Tee- Pakkaa pakasteruoka heti oston jälkeen ja laita pakastimeen niin pian kuin mahdollista.
Tee- Sulata ruoka jääkaapissa.

Älä- Säilytä banaaneja jääkaapissa.
Älä- Säilytä melonia jääkaapissa. Niitä voidaan jäähdyttää lyhyen aikaa, kun ne on kääritty huolellisesti, ettei niistä tartu makua muihin ruokiin.
Älä- Peitä hyllyjä suojaavilla materiaaleilla, jotka voivat estää ilmankierron.
Älä- Säilytä myrkyllisiä tai vaarallisia aineita laitteessa. Se on tarkoitettu ainoastaan elintarvikkeiden säilytykseen.
Älä- Käytä ruokaa, jota on säilytetty hyvin pitkiä aikoja.
Älä- Säilytä valmistettua ja tuoretta ruokaa samassa astiassa. Ne pitää pakata ja säilyttää erillään.
Älä- Anna sulavan ruuan tai ruuan mehujen tippua ruualle.
Älä- Jätä ovea auki pitkiksi ajoiksi, sillä se tekee laitteen käytön kalliimmaksi ja voi aiheuttaa jään ylikertymistä.
Älä- Käytä teräväkärkisiä tai teräviä esineitä, kuten veitsiä tai haarukoita, jään poistamiseen.
Älä- Laita kuumaa ruokaa laitteeseen. Anna sen ensin jäähtyä.
Älä- Laita pakastimeen nestettä sisältäviä pulloja tai purkkeja, joissa on hiilihapollista nestettä, sillä ne voivat särkyä.
Älä- Ylitä maksimipakastusmäärää, kun pakastat tuoretta ruokaa.
Älä- Anna lapsille jäätelöä tai mehujäätä suoraan pakastimesta. Matala lämpötila voi aiheuttaa jään polttamia huuliin.
Älä- Pakasta hiilihapollisia juomia.
Älä- Säilytä pakasteruokaa, joka on sulatettu. Se tulee syödä 24 tunnin kuluessa sulatuksesta tai se on valmistettava ja pakastettava uudelleen.
Älä- Ota tuotteita pakastimesta märin käsin.

Energian kulutus

Pakastetun ruoan enimmäissäilytystila saadaan aikaan, kun ei käytetä pakasteosaston lokeroa. Laitteen energian kulutus on ilmoitettu pakastinosaston ollessa täyteen täytetty ilman pakasteosaston hyllyjen suojusta.

Käytännön neuvoja sähkönkulutuksen vähentämiseen

1. Varmista, että laite on sijoitettu hyvin tuuletettuun tilaa, etäälle kaikista lämmönlähteistä (liesi, lämpöpatteri jne.). Lisäksi laite on sijoitettava niin, että se ei ole suorassa auringonpaisteessa.
2. Varmista, että jäähdytetty/pakastettu ruoka sijoitetaan laitteeseen mahdollisimman pian, varsinkin kesäaikana. Ruoan kuljettamisessa kotiin suositellaan käytettävän lämpöeristettyjä laukkuja.
3. Suosittelemme sulattamaan pakastimesta otetut pakkaukset jääkaappiosastossa. Sitä varten sulatettava paketti on laitettava astiaan, jotta sulamisen aikana syntyvä vesi ei valu jääkaappiosastoon. Suosittelemme aloittamaan sulatuksen vähintään 24 tuntia ennen kuin pakastettua ruokaa on tarkoitus käyttää.
4. Suosittelemme vähentämään ovien avausmäärän minimiin.
5. Älä pidä laitteen ovea auki enempää kuin on tarpeellista, ja varmista että ovi suljetaan hyvin jokaisen avaamisen jälkeen.

Tietoja laitteen käytön aikana mahdollisesti kuuluvista äänistä ja tärinästä

1. Käyttööääni voi lisääntyä käytön aikana.
- Jotta lämpötila pysyy säädetyssä arvossa, laitteen kompressori käynnistyy ajoittain. Kompressorin tuottama ääni voimistuu käynnistyessään ja sen pysähtyessä voi kuulua naksahdus.
- Laitteen suorituskyky ja toiminnot voivat vaihdella ympäröivän lämpötilan vaihteluiden mukaan. Ne ovat normaaleja ilmiöitä.

2. Virtaavaa tai suihkutettavaa nestettä muistuttavat äänet.
- Nämä äänet aiheutuvat jäähdytysaineen virtaamisesta laitteen jäähdytysainepiirissä ja ovat laitteen toimintaperiaatteen mukaisia.

3. Muut tärinät ja äänet.
- Äänen korkeaa tasoa ja tärinää saattaa aiheutua laitteen sijoituspaikan lattian tyypin ja kallistuskulman mukaan. Varmista, ettei lattiassa ole merkittäviä tasovaihteluita, tai ettei se taivu laitteen painosta (ole joustava).
- Muita ääniä ja tärinöitä aiheuttavia syitä ovat laitteen päälle asetetut esineet. Nämä esineet on poistettava laitteesta.
- Jääkaappiin asetetut pullot ja astiat koskettavat toisiaan. Siirrä siinä tapauksessa pulloja ja astioita niin, että niiden välillä on väliä.

Vianetsintä

Mikäli laite ei toimi, kun se kytketään päälle, tarkista:

- Onko pistoke kunnolla pistorasiassa ja virta päällä. (Tarkistaaksesi pistokkeen teholähteen liitä pistorasiaan toinen laite)
- Onko sulake palanut/katkaisija lauennut/pääkatkaisija kytketty pois päältä.
- Onko lämpötilan säädin säädetty oikein.
- Mikäli olet vaihtanut pistokkeen, että uuden pistokkeen johdot on oikein.

Mikäli laite ei edelleenkään toimi, tarkistusten jälkeen ota yhteys laitteen myyjään.
Varmista, että edellä mainitut tarkistukset on tehty, sillä toimivan laitteen tarkastamisesta otetaan maksu.

Tuotteen pakkauksessa oleva merkintä tarkoittaa, että laitetta ei saa käsitellä kotitalousjätteenä. Sen sijaan se on toimitettava elektroniikka- ja sähkölaiteromun kierrätyspisteeseen. Varmistamalla tuotteen oikea hävittäminen autat estämään mahdollisia haitallisia vaikutuksia ympäristölle ja ihmisten terveydelle, joita muuten saattaisi aiheutua laitteen väärästä hävittämistavasta. Lisätietoja laitteen kierrättämisestä saa kunnalliselta jätehuollolta, jätehuoltopalvelulta ja kaupasta, josta ostit tuotteen.

Gratulerer med valget av kvalitetsutstyr fra **BEKO** som er laget for å fungere i mange år.

Sikkerheten kommer først!

Ikke koble kjøleskapet til strømnettet før du har fjernet alt pakkemateriale og transportbeskyttelse.

• La kjøleskapet stå i minst 4 timer før du skrur det på, slik at oljen i kompressoren får stabilisere seg hvis kjøleskapet ble transportert horisontalt.

• Hvis du skal kaste et gammelt kjøleskap som har lås eller smekklås montert i døren må du sikre at det blir plassert under sikre forhold for å unngå at det blir en felle for barn.

• Dette apparatet må bare brukes til det formålet det er tiltenkt.

• Ikke kvitt deg med kjøleskapet ved å brenne det. Kjøleskapet inneholder ikke CFC stoffer i isolasjonen som er brennbare. Vi forslår at du kontakter de lokale myndighetene for å få informasjon om hvordan du skal kvitte deg med kjøleskapet og hva slags anlegg som finnes for dette formålet.

• Vi anbefaler deg ikke å bruke kjøleskapet i et ikke oppvarmet kaldt rom. (d.v.s. garasje, vinterhage, anneks, skur, uthus eller lignende)

For å få best mulig ytelse og problemfri drift er det viktig å lese disse anvisningene nøye. Hvis du ikke overholder disse anvisningene kan det gjøre retten til gratis service i garantiperioden ugyldig.

Oppbevar denne bruksanvisningen på et sikkert sted slik at du lett kan slå opp i den ved behov.

Dette apparatet er ikke ment for bruk av personer med reduserte fysiske, sensoriske eller mentale evner, eller manglende erfaring og kunnskap, med mindre de er gitt opplæring eller instruks i bruk av apparatet av en person som er ansvarlig for deres sikkerhet.

Barn må passes for å sikre at de ikke leker med apparatet.

Krav til det elektriske anlegget

Før du setter pluggen i vegguttaket må du forsikre deg om at spenningen og frekvensen som står på apparatskiltet tilsvarer strømtilførselen i huset ditt.
Vi anbefaler at dette apparatet blir koblet til strømforsyningen ved hjelp av en kontakt som styres av en lett tilgjengelig bryter og sikring.
Advarsel! Dette apparatet må være jordet.
Reparasjoner av elektrisk utstyr må bare utføres av en kvalifisert fagmann. Feil reparasjoner som er utført av en ukvalifisert person innebærer risiko som kan ha kritiske konsekvenser for brukeren av apparatet.
OBS!
Dette apparatet drives med R 600a, som er en miljøvennlig, men antennelig gass. I løpet av transport og montering av produktet må det utvises forsiktighet, slik at kjølesystemet ikke skades. Hvis kjølesystemet skadet og det lekker gass fra systemet, skal produktet holdes på avstand fra åpne flammekilder, og rommet skal ventileres en stund.
ADVARSEL - Ikke bruk mekanisk utstyr eller andre midler for å akselerere avisingsprosessen annet enn slikt utstyr som produsenten anbefaler.
ADVARSEL - Pass på så du ikke skader kjølekretsen.
ADVARSEL - Ikke bruk elektriske apparater inne i de delene av skapet der du lagrer mat såfremt de ikke er av en slik type som produsenten anbefaler.
ADVARSEL - Hvis apparatkabelen blir skadet, må den skiftes ut av produsenten eller dennes serviceavdeling eller en tilsvarende kvalifisert person for å unngå fare.

Transportanvisninger

1. Kjøleskapet må bare transporteres stående. Pakkingen som det leveres med må være intakt under transport.
2. Hvis kjøleskapet skulle være plassert horisontalt under transport, må du vente minst 4 timer før du starter det opp for at systemet skal få stabilisert seg.
3. Hvis disse anvisningene ikke overholdes kan det resulterer i at kjøleskapet blir skadet. Produsenten er ikke ansvarlig for slik skade.
4. Kjøleskapet må beskyttes mot regn, fuktighet og andre atmosfæriske påvirkninger.

Viktig!

• Vær forsiktig når du rengjør/bærer kjøleskapet slik at du ikke berører metallstrengene i bunnen av kondensatoren på baksiden av kjøleskapet fordi dette kan skade fingre og hender.
• Ikke prøv å sitte eller stå oppå kjøleskapet. Det er ikke laget for slikt bruk. Du kan skade deg selv eller ødelegge kjøleskapet.
• Pass på at apparatkabelen ikke blir liggende under kjøleskapet under eller etter at det er flyttet i og med at dette kan skade kabelen.
• Ikke la barn leke med kjøleskapet eller fikle med kontrollsystemet.

Installasjonsanvisninger

1. Ikke plasser kjøleskapet i et rom der temperaturen vil kunne komme under 10 grader C om natten og/eller særlig om vinteren i og med at det er konstruert for å brukes i omgivelsestemperaturer mellom +10 og +38 grader C. Ved lavere temperaturer vil kjøleskapet trolig ikke virke slik at lagringstiden for maten i skapet vil reduseres.
2. Ikke plasser kjøleskapet nær komfyren eller radiatorer eller i direkte sollys i og med at dette vil forårsake en ekstra belastning på kjøleskapet. Hvis det blir installert nær en varmekilde eller en fryser, må du holde følgende minimumsklaring:
Fra komfyr 30 mm
Fra radiator 300 mm
Fra fryser 25 mm
3. Pass på at det er nok plass rundt kjøleskapet slik at luften kan sirkulere fritt **(gjenstand 2).**.

• Plasser det bakre luftelokket mot baksiden av kjøleskapet for å finne den riktige avstanden mellom kjøleskapet og veggen **(gjenstand 3).**

4. Kjøleskapet må stå på en plan flate. De to fremre bena kan justeres. For å sikre at kjøleskapet står loddrett kan du justere de to fremre bena med eller mot urviseren til de har god kontakt med gulvet. Korrekt justering av bena hindrer unødig vibrasjon og støy **(gjenstand 4)**.
5. Se under kapitlet "Rengjøring og stell" for å forberede kjøleskapet for bruk.

Bli kjent med kjøleskapet

(gjenstand 1).

1 - Termostat og lampehus
2 - Justerbare hyller i skapet
3 - Vannsamler
4 - Grønnsaksoppbevaringslokk
5 - Grønnsaksoppbevaring
6 - Del for hurtigfrys
7 - Isbrettstøtte og isbrett
8 - Deler for oppbevaring av frosne matvarer
9 - Justerbart ben
10 - Hylle for glass
11 - Hylle for flasker

Forslag til plassering av matvarer i kjøleskapet

Retningslinjer for å oppnå optimal lagring og hygiene:

1. Kjøleskapsdelen brukes for kortvarig oppbevaring av ferske matvarer og drikkevarer.
2. Fryserdelen er merket og egner seg for frysing og lagring av frosne matvarer.
Se alltid på anbefalingene om matvaren egner seg for fryselagring.
3. Melkeprodukter bør lagres i den særlige oppbevaringsplassen du finner i døren.
4. Tilberedt mat bør lagres i lufttette bokser.
5. Ferske innpakkede matvarer kan oppbevares på hyllen. Frisk frukt og grønnsaker bør vaskes og lagres i grønnsaksoppbevaringsboksene.
6. Flasker kan oppbevares i døren.
7. Lagre rått kjøtt i plastposer plassert på nederste hylle. Ikke la det komme i kontakt med ferdiglaget mat for å unngå kontaminasjon. For sikkerhets skyld bør du ikke lagre rått kjøtt lengre enn to til tre dager.
8. For å oppnå maksimal effekt bør ikke de flyttbare hyllene dekkes av papir eller andre materialer slik at den kalde luften kan få sirkulere fritt.
9. Ikke oppbevar vegetabilsk olje i hyllene i døren. Oppbevar mat pakket inn eller tildekket. La varm mat og drikke kjøles ned før du setter det inn i kjøleskapet. Rester av hermetikk bør ikke lagres i hermetikkboksen.
10. Drikkevarer med kullsyre må ikke fryses og produkter som saftis må ikke spises mens de er for kalde.
11. Noen typer frukt og grønnsaker kan skades hvis de oppbevares ved temperaturer i nærheten av 0°C. Derfor bør du pakke inn ananas, melon, agurk, tomater og liknende produkter i plastposer.
12. Drikkevarer med høyt alkoholinnhold må lagres stående i tett lukkede flasker. Lagre aldri produkter som inneholder en brennbar drivgass (som for eksempel trykkbeholder for krem, sprayflasker og liknende) eller eksplosive stoffer. Slike ting innebærer eksplosjonsfare.

Temperaturkontroll og justering

Driftstemperaturene styres av termostatknappen **(gjenstand 5)** og kan settes i alle posisjoner mellom 1 og 5 (den kaldeste innstillingen).
Gjennomsnittstemperaturen inne i kjøleskapet bør ligge på om lag +5°C.
Juster termostatknappen for å oppnå ønsket temperatur. Noen deler av kjøleskapet kan være kjøligere eller varmere (som for eksempel grønnsaksoppbevaringsboksen og den øverste delen av skapet) noe som er helt normalt. Vi anbefaler deg å kontrollere temperaturen med jevne mellomrom med et termometer for å sikre at skapet holder riktig temperatur. Hvis døren åpnes og lukkes ofte kan det føre til at temperaturen inne i kjøleskapet øker så det anbefales å lukke døren så fort som mulig etter bruk.
Viften gir den jevne temperaturen inne i kjøleskapet.

Før bruk

Siste kontroll

Før du begynner å bruke kjøleskapet må du kontrollere at:
1. Føttene er justert slik at skapet står riktig.
2. Innsiden av skapet er tørr og at luften kan sirkulere fritt i det.
3. Interiøret er rent slik det er anbefalt under ”Rengjøring og stell”.
4. Pluggen er satt inn i vegguttaket og at strømmen er skrudd på. Lyset i skapet skrus på når du åpner døren.

Og merk deg at:

5. Du vil høre en lyd når kompressoren starter opp. Væsken og gassene som er foreglet inne i kjølesystemet også kan lage litt støy enten kompressoren går eller ikke. Dette er helt normalt.
6. En svak bølgebevegelse på toppen av skapet er helt normalt og skyldes den produksjonsmetoden som har vært benyttet; det er ingen feil.
7. Vi anbefaler deg å sette termostatknappen midt på og overvåke temperaturen for å sikre at kjøleskapet opprettholder ønsket lagringstemperatur (Se kapitlet Temperaturkontroll og justering).
8. Ikke fyll kjøleskapet like etter at det er skrudd på. Vent til at det har nådd riktig lagringstemperatur. Vi anbefaler deg å kontrollere temperaturen med et nøyaktig termometer (se kapitlet om Temperaturkontroll og justering).

Lagring av frosne matvarer

Fryseren din er egnet for langtidslagring av frosne matvarer og kan også brukes til å fryse inn og lagre ferske matvarer.
For lagring av hjemmefryste ferske matvarer henviser vi til lagringsguiden på døren.
Hvis det skulle oppstå strømstans, må du unngå å åpne døren. Frossen mat vil ikke påvirkes hvis feilen varer i mindre enn 16 timer. Hvis feilen varer lenger, skal maten kontrolleres og enten spises straks eller tilberedes og fryses inn igjen.

Frysing av ferske matvarer

Vennligst overhold følgende anvisninger for å oppnå best mulig resultat.
Ikke frys inn for store kvanta samtidig.
Kvaliteten på matvarene blir best ivaretatt når de blir gjennomfrosne så snart som mulig.
Ikke gå ut over frysekapasiteten i apparatet over 24 timer.
Hvis du plasserer varm mat inn i fryseren vil frysermaskinen arbeide kontinuerlig til at matvarene er gjennomfrosne. Dette kan føre til midlertidig nedkjøling av kjøleskapsdelen.
Når du fryser ferske matvarer bør du holde termostatknappen i midtstilling. Mindre matmengder på inntil 1/2 kg kan fryses uten å justere temperaturkontrollknappen.
Pass på at du ikke blander matvarer som allerede er dypfryst og ferske matvarer.

Lag isbiter

Fyll isbitbrettet 3/4 fullt med vann og plasser det i fryseren. Løsne fastfryste brett med skaftet av en skje eller tilsvarende redskap. Bruk aldri skarpe redskaper som kniver eller gafler.

Avising

A) Kjøleskapsdel

Kjøleskapsdelen ises av automatisk. Avisingsvannet renner ned avløpsrøret via et samlekar på baksiden av kjøleskapet **(gjenstand 6)**.

Under avising vil det danne seg vanndråper bakerst i kjøleskapet der det er skjult en evaporator. Det kan være igjen noen dråper på avstandsstykket som kan fryse til når avisingen er avsluttet. Ikke bruk spisse eller skarpe gjenstander som kniver eller gafler til å fjerne frosne dråper.

Hvis avisingsvannet ikke skulle renne ut fra samlerennen må du kontrollere at det ikke ligger igjen noen matsmuler som kan ha stoppet til avløpsrøret. Avløpsrøret kan åpnes ved hjelp av en piperenser eller noe tilsvarende.

Kontroller at slangen permanent er plassert med enden i oppsamlingsbrettet på kompressoren for å forhindre vannsøl på den elektriske installasjonen eller gulvet **(gjenstand 7)**.

B) Frysedel

Avisingen er enkel og medfører intet søl takket være et spesielt oppsamlingskar for avisingsvann.

Is av to ganger i året eller når det har dannet seg et islag på om lag 7 mm. For å starte avisingen skrur du av kjøleskapet ved vegguttaket og trekker ut pluggen til apparatkabelen.

Alle matvarene må pakkes inn i mange lag avispapir og lagres på et kaldt sted (det vil si et kjøleskap eller et spiskammer).

Sett inn boller med varmt vann i fryseren for å sette fart på avisingen.

Ikke bruk spisse eller skarpe gjenstander som kniver eller gafler til å fjerne isen.

Bruk aldri hårtørrere, elektriske varmeovner eller andre elektriske apparater til avisingen.

Bruk en svamp for å tørke ut avisingsvannet i bunnen av fryseren. Etter avisingen må du tørke godt av inne i fryseren **(gjenstand 8 og 9)**. Sett innpluggen inn i vegguttaket og skru på strømmen.

Utskifting av lyspæren inne i skapet

For å skifte lampen for belysning av kjøleskapet, vennligst ring autorisert service. Lampen(e) som brukes i denne enheten er ikke egnet for belysning i hjem. Formålet for denne lampen er å hjelpe brukeren til å plassere matvarer i kjøleskapet/fryseren på en trygg og komfortabel måte.

De lampen die in dit apparaat worden gebruikt moeten bestendig zijn tegen extreme fysieke omstandigheden, zoals temperaturen beneden de -20°C.

Rengjøring og stell

1. Vi anbefaler deg å skru av kjøleskapet ved vegguttaket og trekke ut pluggen til apparatkabelen før du starter rengjøringen.
2. Bruk aldri skarpe redskaper eller rengjøringsmidler med skureeffekt, såpe, rengjøringsmidler for hjemmebruk eller voks til rengjøringen.
3. Bruk lunkent vann for å vaske skapet og tørk det tørt.
4. Bruk en fuktig klut vridd opp i en oppløsning av en teskje bikarbonatsoda til Â½ liter vann for å rengjøre innsiden av skapet og tørk det tørt.
5. Pass på at det ikke kommer vann inn i temperaturkontrollboksen.
6. Hvis kjøleskapet ikke skal brukes over en lengre periode skrur du det av, tar ut alle matvarer, rengjør det og setter døren på klem.
7. Vi anbefaler deg å polere metalldelene på dette produktet (det vil se utenpå døren, sidene på skapet med silikonvoks (bilpolish) for å beskytte kvalitetslakken.
8. Eventuelt støv på kondensatoren som du finner på baksiden av kjøleskapet, bør fjernes en gang i året med støvsugeren.
9. Kontroller pakningene til dørene jevnlig for å sikre at de er rene og fri for matrester.

10. Du må aldri:
• Rengjøre kjøleskapet med uegnede midler så som petroleumsbaserte produkter.
• Utsette det for høye temperaturer på noen som helst måte.
• Skure, slipe etc. med noe slipemiddel.
11. Demontering av lokket for melkeprodukter og dørbrettet:
• For å demontere lokket for melkeprodukter løfter du først opp lokket om lag 2,5cm og trekker det av fra siden der det er en åpning i lokket.
• For å demontere dørbrettet tar du først ut alt innholdet og så skyver du ganske enkelt dørbrettet opp fra bunnen.
12. Pass på at den spesielle plastbeholderen bak på kjøleskapet som samler opp avisingsvannet alltid er ren. Hvis du ønsker å ta ut beholderen for å rengjøre den, følger du anvisingene nedenfor:
• Skru av kjøleskapet ved vegguttaket, og trekk ut støpselet.
• Vri forsiktig av knotten på kompressoren ved hjelp av en tang slik at beholderen kan tas ut.
• Løft den opp.
• Rengjør den og tørk den.
• Monter den inn igjen i motsatt rekkefølge.
13. For å ta ut en skuff drar du den ut så langt det er mulig, tipper den opp og trekker den helt ut.

Montering av døren

Gå frem i nummerrekkefølge **(gjenstand 10)**.

Ting du må gjøre og ting du ikke må gjøre

Dette må du gjøre - Rengjør og avis kjøleskapet jevnlig (se "Avising")
Dette må du gjøre - Hold rått kjøtt og fjærfe under tilberedt mat og melkeprodukter.
Dette må du gjøre - Ta av eventuelle visne blader på grønnsakene og vask av eventuelle rester av jord.
Dette må du gjøre - La salat, kål, persille og blomkål beholde stilken.
Dette må du gjøre - Pakk osten først inn i matpapir og så i en plastpose og prøv å presse ut så mye luft som mulig. For best mulig resultat bør du ta den ut av kjøleskapet minst en time før du skal spise den.
Dette må du gjøre - Pakk inn rått kjøtt og fjærfe i plastfilm eller aluminiumsfolie. Dette forhindrer at det blir tørt.
Dette må du gjøre - Pakk fisk og innmat i plastposer.
Dette må du gjøre - Pakk inn mat med sterk lukt eller som kan tørke ut i plastposer eller aluminiumsfolie og plasser dem i en lufttett boks.
Dette må du gjøre - Pakk inn brød for å holde det ferskt.
Dette må du gjøre - Avkjøl hvitvin, øl og mineralvann før du serverer disse drikkevarene.
Dette må du gjøre - Kontroller innholdet i fryseren av og til.
Dette må du gjøre - Oppbevar matvarene så kort tid som mulig og merk dem med "Best før" og "Brukes innen" med datoer.
Dette må du gjøre - Lagre ferdig frossenmat i samsvar med anvisningene som står på pakkene.
Dette må du gjøre - Bruk alltid ferske matvarer med høy kvalitet og pass på at de er helt rene før du fryser dem.
Dette må du gjøre - Forbered fersk mat for frysing i små porsjoner for å sikre hurtig innfrysing.
Dette må du gjøre - Pakk inn alle matvarer i aluminiumsfolie eller plastposer i frysekvalitet og pass på at du har presset ut all luft.
Dette må du gjøre - Pakk inn frosne matvarer umiddelbart etter innkjøp og legg dem i fryseren så raskt som mulig.
Dette må du gjøre - Tin matvarene i kjøleskapet.

Dette må du ikke gjøre - Lagre bananer i kjøleskapet.
Dette må du ikke gjøre - Lagre meloner i kjøleskapet. De kan godt avkjøles i korte perioder så lenge de er pakket inn for å unngå at de gir smak til andre matvarer.
Dette må du ikke gjøre - Dekk til hyllene med noe beskyttende materiale som kan hindre luftsirkulasjonen.
Dette må du ikke gjøre - Lagre giftige eller noen farlige stoffer i kjøleskapet. Det er kun laget for å lagre spiselige matvarer.
Dette må du ikke gjøre - Bruk matvarene som har vært plassert i kjøleskapet lenge.
Dette må du ikke gjøre - Lagre ferdig tilberedt mat og ferske matvarer i den samme boksen. De skal pakkes og lagres hver for seg.
Dette må du ikke gjøre - La matvarer som tines eller saft fra matvarer dryppe på mat.
Dette må du ikke gjøre - La døren stå åpen i lengre tid da dette vil gjøre at kjøleskapet vil bruke mer energi og forårsake unødig isdannelse.
Dette må du ikke gjøre - Bruk spisse eller skarpe gjenstander som kniver eller gafler til å fjerne isen.
Dette må du ikke gjøre - Sett inn varm mat i kjøleskapet. La den kjøles ned først.
Dette må du ikke gjøre - Legg væskefylte flasker eller uåpnede bokser som inneholder drikkevarer med kullsyre inn i fryseren da de kan sprekke.
Dette må du ikke gjøre - Legg inn mer mat enn maksimalt anbefalt mengde når du fryser inn ferske matvarer.
Dette må du ikke gjøre - Gi barna is og saftis direkte fra fryseren. Den lave temperaturen kan forårsake frostsår på leppene.
Dette må du ikke gjøre - Frys drikkevarer med kullsyre.
Dette må du ikke gjøre - Prøv å oppbevare frosne matvarer som har tint: de bør spises innen 24 timer eller tilberedes og så fryses igjen.
Dette må du ikke gjøre - Fjern varer fra fryseren med våte hender.

Energiforbruk

Et maksimalt lagringsvolum for frossen mat oppnås uten å bruke skuffene som finnes i fryseren. Apparatets strømforbruk er deklarert mens fryseren er fullastet uten å bruke skuffene.

Praktisk råd vedrørende reduksjon av strømforbruk

1. Se til at apparatet befinner seg på godt ventilerte steder, på god avstand fra varmekilder (komfyr, radiator osv.). Samtidig må plasseringen av apparatet gjøres slik at det ikke står i direkte sollys.
2. Se til at mat som kjøpes i nedkjølt/frossen tilstand plasseres i apparatet så snart som mulig, spesielt om sommeren. Det anbefales å bruke termisk isolerte poser til å transportere maten hjem.
3. Vi anbefaler å tine pakkene som tas ut av fryseren i kjøleskapet. For dette formålet skal pakken som skal tines opp plasseres i et kar, slik at vannet som kommer fra opptiningen ikke lekker ut i kjøleskapet. Vi anbefaler at du starter tiningen minst 24 timer før du skal bruke frossenmaten.
4. Vi anbefaler å redusere antall døråpninger til et minimum.
5. Ikke hold døren til kjøleskapet åpen mer enn nødvendig, og se til at døren lukkes godt etter hver åpning.

Informasjon om støy og vibrasjoner som kan oppstå i løpet av driften av apparatet

1. Driftsstøyen kan øke i løpet av driften.
- For å holde temperaturene ved de innstilte temperaturene, starter kompressoren på apparatet regelmessig. Støyen som kommer fra kompressoren blir sterkere når den starter, og et klikk kan høres når den stopper.
- Ytelsen og driftsfunksjonene til apparatet kan endres ifølge endringene av omgivelsestemperaturen. De må betraktes som normale.

2. Støy som ligner væsker som flyter eller som sprayes
- Disse lydene forårsakes av flyten av kjølevæsken i kretsen til apparatet og oppfyller driftsprinsippet til apparatet.

3. Andre vibrasjoner og lyder.
- Støynivået og vibrasjonene kan forårsakes av typen gulv og måten apparatet er plassert på gulvet. Se til at gulvet ikke har betydelige ujevnheter og at det kan håndtere vekten på apparatet (det er fleksibelt).
- En annen støykilde og vibrasjoner oppstår fra gjenstander som plasseres på apparatet. Disse gjenstandene må fjernes fra apparatet.
- Flaskene og karene som plasseres i kjøleskapet berører hverandre. I slike tilfeller må flaskene og karene flyttes, slik at det er en liten avstand mellom dem.

Feilsøking

Hvis apparatet ikke virker når det slås på, kontroller:

- At pluggen er satt i vegguttaket og at det er strøm i kontakten. (For å kontrollere at det er strøm i kontakten plugger du bare inn et annet elektrisk apparat)
- Om sikringen er gått/automatsikringen er løst ut/hovedsikringen er skrudd av.
- At temperaturkontrollen er stilt inn riktig.
- At den nye pluggen er koblet riktig, hvis du har skiftet den påmonterte støpte pluggen.

Hvis kjøleskapet ennå ikke virker etter at du har kontrollert de punktene som står ovenfor må du ta kontakt med forhandleren der du kjøpte kjøleskapet.

Pass på at du har utført de kontrollpunktene som står over i og med at du vil bli fakturert hvis det ikke finnes noen feil.

Symbolet på produktet eller på pakningen indikerer at dette produktet ikke kan behandles som husholdningsavfall. I stedet skal det innleveres til riktig avfallsinnsamlingspunkt for resirkulering av elektrisk og elektronisk utstyr. Ved å sikre at dette produktet avhendes på riktig måte, vil du bidra til å forebygge potensielle negative konsekvenser for miljøet og menneskelig helse, hvilket kan være resultatet ved feil avfallshåndtering av dette produktet. For mer detaljert informasjon om resirkulering av dette produktet, vennligst ta kontakt med det lokale kontoret, renholdsverket der du bor eller butikken der du kjøpte produktet.

Вітаємо вас з придбанням високоякісного холодильника **BEKO**, що буде Вам служити тривалий час.

***Безпека перш за все*!**

Не вмикайте холодильник до електромережі, доки не приберете всю упаковку і транспортувальні кріплення.

• Якщо ви перевозили холодильник у горизонтальному положенні,

Не вмикайте його після розпакування принаймні 4 години, для того, щоб всі системи прийшли до норми.

• Якщо ви викидаєте старий холодильник, и в нього на дверях є замок чи засув, впевніться, що вони в робочому стані, щоб діти граючись, випадково не опинилися в ньому зачиненими.

• Холодильник має використовуватись лише за призначенням.

• Позбуваючись старого холодильника, не намагайтеся його спалити. В теплоізоляції холодильника використовуються займисті матеріали. Ми радимо вам зв'язатися з місцевими органами влади для отримання інформації стосовно того, куди можна викинути старий холодильник.

• Ми не рекомендуємо користуватися холодильником в неопалюваному, холодному місці (наприклад, гаражі, на складі, в прибудові, під навісом, у надвірній прибудові і т.н.)

Щоб забезпечити максимально ефективну і безперебійну роботу холодильника, дуже важливо уважно прочитати цю інструкцію. Поламка холодильника в результаті недотримання наших рекомендацій може позбавити Вас права на безкоштовне обслуговування впродовж гарантійного періоду.

Будь ласка, зберігайте цю інструкцію в надійному місці, щоб її можна було легко знайти в разі необхідності.

Ремонт холодильника повинен здійснювати лише кваліфікований спеціаліст з Авторизованого Сервісного Центру.

В разі пошкодження електричного проводу, його необхідно замінити, щоб запобігти ураженню електричним струмом. Для заміни проводу викличте спеціаліста з Авторизованого Сервісного Центру.

Оригінальні запасні частини будуть постачатися протягом 10 років з моменту придбання виробу.

Пристрій не призначений для використання людьми зі зниженими фізичними або розумовими здібностями, а також порушеннями чутливості. Люди, що не мають досвіду поводження з даними пристроєм, можуть використовувати його лише під наглядом досвідчених осіб, відповідальних за безпеку. Використання пристрою дітьми також має відбуватися під контролем дорослих.

Вимоги до електропостачання

Перед тим, як вставити штепсель до електричної розетки, впевніться, що напруга і частота струму, вказані на заводській марці всередині холодильника, відповідають напрузі та частоті струму у Вашому будинку. Ми рекомендуємо підключати холодильник до електромережі через розетку, належним чином встановлену у легкодоступному місці.

Увага! *Холодильник має бути заземлений.*

Ремонт електричного обладнання має виконуватися лише кваліфікованим спеціалістом. Неправильний ремонт, виконаний некваліфікованою людиною, пов'язаний з ризиком і холодильник може стати небезпечним в експлуатації.

Увага!

В системі охолодження холодильника циркулює газ R600a, що не має шкідливого впливу на навколишнє середовище, але легко займається. Під час транспортування та встановлення холодильника намагайтесь не пошкодити систему охолодження. Якщо пошкодження таки сталося і має місце витік газу з системи охолодження, слідкуйте за тим, щоб поряд із холодильником не було джерел відкритого вогню, добре провітріть приміщення.

УВАГА – Не користуйтесь жодними механічними пристосуваннями окрім тих, що рекомендуються в цій інструкції для прискорення розморожування холодильника та очищення морозильної камери від льоду.

УВАГА – Не допускайте пошкоджень системи охолодження.

УВАГА – Не встановлюйте всередині холодильника електричних пристосувань, окрім тих, що рекомендовані виробником холодильника.

УВАГА – Для запобігання нещасним випадкам, якщо шнур живлення пошкоджений, його має замінити виробник, його спеціаліст з сервісу чи інша особа, котра має аналогічну кваліфікацію.

Інструкція з транспортування

1. Холодильник має транспортуватися лише у вертикальному стані. Заводська упаковка під час транспортування має залишитись непошкодженою.
2. Якщо холодильник під час транспортування був розміщений горизонтально, ним не слід користуватися принаймні 4 години, щоб всі його системи прийшли до норми.
3. Виробник не несе відповідальності за пошкодження холодильника, якщо порушуються вищезгадані рекомендації.
4. Холодильник має бути захищений від дощу, вологи та інших атмосферних впливів.

Важливе зауваження!

• Слід бути обережними під час чистки або переміщення холодильника і не торкатися металічних частин конденсатора в задній частині холодильника, бо в результаті можна пошкодити пальці та руки.

• Не сідайте і не ставайте на холодильник. Він для цього не призначений. Ви можете отримати травму чи пошкодити холодильник.

• Впевніться, що електричний провід не потрапив під холодильник під час і після переміщення холодильника, інакше його можна пошкодити.

• Не дозволяйте дітям гратися з холодильником або гратися з ручками чи кнопками керування.

Інструкція зі встановлення

1. Не ставте холодильник в приміщенні, де температура може опускатися нижче 10 °C вночі або, особливо, взимку, оскільки холодильник розрахований на роботу за температури навколишнього середовища в межах від +10 до +38 °C. За більш низької температури холодильник може не працювати і термін зберігання продуктів в ньому має бути скорочений.
2. Не встановлюйте холодильник поблизу від кухонних плит або радіаторів опалення чи на прямому сонячному світлі, оскільки це викличе додаткове навантаження на

агрегати холодильника.
Якщо ви змушені встановлювати холодильник поряд із джерелом тепла або морозильником, забезпечте наступну мінімальну відстань:
від кухонних плит 30 мм
від радіаторів опалення 300 мм
3. Намагайтесь, щоб навколо холодильника було достатньо вільного місця і повітря вільно циркулювало **(див. мал. 2).**
• Встановіть вентиляційну кришку на задньому боці холодильника для того, Щоб забезпечити необхідну відстань між холодильником і стіною **(див. мал. 3)**.
4. Холодильник має стояти на рівній поверхні. Дві передні ніжки мають бути відповідним чином відрегульовані. Щоб досягти суворо вертикального положення холодильника, відрегулюйте ніжки, обертаючи їх за або проти годинникової стрілки, доки вони не будуть стійко стояти на підлозі.
Правильне регулювання ніжок холодильника попереджує надмірну вібрацію та шум **(див. мал. 4).**
5. Зверніться до розділу “Чищення холодильника і догляд за ним”, щоб підготувати холодильник до експлуатації.

Загальні відомості про холодильник:

(Мал. 1)

1 - Коробка лампи і термостату
2 - Знімні полички
3 - Жолоб для стікання конденсату
4 - Кришка ящика для овочів
5 - Ящики для овочів
6 - Відділення швидкої заморозки
7 - Відділення лотків для приготування льоду
8 - Відділення зберігання заморожених продуктів
9 - Регульовані ніжки
10 - Поличка для банок
11 - Поличка для пляшок

Рекомендований спосіб розміщення продуктів у холодильнику

Рекомендації з оптимального зберігання та дотримання санітарних норм:

1. Холодильне відділення призначене для нетривалого зберігання свіжих продуктів та напоїв.
2. Морозильна камера має заморожуючу здатність в три зірочки і призначена для зберігання заморожених продуктів. Рекомендації зі зберігання заморожених продуктів вказані на їх упаковці і їх слід дотримуватися в усіх випадках.
3. Приготовані страви мають зберігатися в щільно закритому посуді.
4. Свіжі продукти в упаковці можна зберігати на поличці. Свіжі фрукти та овочі мають бути чистими та зберігатися в ящику для овочів.
5. Пляшки можна зберігати у спеціальному відділенні на дверях.
6. Сире м'ясо зберігайте у поліетиленових пакетах на найнижчій поличці. Не допускайте контакту сирого м’яса з готовими стравами, щоб уникнути зараження З метою безпеки зберігайте сире м'ясо лише два-три дні.
7. Для максимально ефективної роботи холодильника, знімні полички не повинні бути накриті папером або іншим матеріалом, що перешкоджає вільній циркуляції холодного повітря.
8. Не тримайте рослинну олію на полицях з внутрішньої сторони дверцят. Зберігайте продукти загорнутими, упакованими або під кришкою. Охолодіть гарячі продукти або напої перш ніж ставити їх в холодильник . Відкриті консерви не повинні зберігатися у консервних банках.
9. Не можна заморожувати газовані напої, а лід з ароматизованої води не варто вживати надто холодним.
10. Деякі овочі та фрукти псуються від температури, близької до 0° С. Тому тримайте ананаси, диню, огірки, томати та інші подібні продукти у поліетиленових пакетах.

11. Ніколи не зберігайте у холодильнику продукти, що містять легкозаймистий газ (например, вершки з розпилювачем, консерви в аерозольному упакуванні и т.п.) або вибухові речовини.
Це може бути небезпечно.

Регулювання температури.

Температура всередині холодильника регулюється ручкою термостату, що може бути встановлена в будь-яке положення між 1 і 5 (максимально низька температура). **(Мал. 5)**
Середня температура всередині холодильного відділення має бути +5 °C. Тому встановіть термостат в положення, що забезпечить потрібну температуру. В різних місцях всередині холодильного відділення (наприклад, ящика для овочів або у верхній частині відділення) температура може бути вище або нижче, що цілком нормально.
Ми радимо періодично перевіряти точним термометром чи зберігається всередині холодильника потрібна температура.
В разі частого відчинення дверцят холодне повітря виходить з холодильника і температура всередині підвищується, тому не залишайте дверцята відчиненими і намагайтеся зачиняти їх якомога швидше.

Перед початком роботи

Остання перевірка

Перед початком експлуатації холодильника перевірте наступне:
1. Передні ніжки мають бути відрегульовані так, щоб забезпечувати стійке положення холодильника.
2. Всередині холодильника має бути сухо, повітря за ним повинно циркулювати вільно.
3. Холодильник всередині має бути чисто вимитим, як рекомендується у розділі , “Чищення холодильника і догляд за ним”.
4. Штепсель повинен бути вставлений у розетку та електричний струм ввімкнутий. Коли відчиняються дверцята холодильного відділення, має загорятись лампочка внутрішнього освітлення.

Зверніть увагу на те, що:

5. Ви будете чути шум при ввімкненні компресора. Рідина та газ всередині системи охолодження також можуть створювати деякий шум, незалежно від того, працює компресор чи ні. Це цілком нормально.
6. Верхня частина буде трохи вібрувати. Це нормально і не є дефектом.
7. Ми радимо встановити термостат в середнє положення і деякий час спостерігати за температурою, щоб пересвідчитись, що холодильник підтримує потрібну температуру зберігання (див. розділ «Регулювання температури”).
8. Не завантажуйте холодильник одразу після ввімкнення. Зачекайте, доки всередині не встановиться потрібна температура. Ми радимо перевіряти температуру точним термометром.

Зберігання заморожених продуктів

Холодильник розрахований на тривале збереження харчових продуктів, заморожених промисловим способом, а також може бути використаний для замороження і зберігання свіжих продуктів.
В разі перебоїв із електропостачанням не відкривайте дверцята холодильника. Заморожені продукти не постраждають, якщо електропостачання перервано менше, ніж на 16 годин. Якщо струму немає більш тривалий час, то слід перевірити продукти, що зберігаються і негайно використати їх або проварити і заморозити знову.

Заморожування свіжих продуктів

Не заморожуйте продукти одразу в надто великій кількості за один раз.
Продукти краще зберігаються, якщо вони проморожені наскрізь максимально швидко.
Не перевантажуйте морозильну камеру більше, ніж на добу.
Якщо покласти до морозильної камери теплі продукти, то агрегати холодильника повинні будуть працювати безперервно, поки продукти не заморозяться. На якийсь час це призведе до надмірного зниження температури в холодильному відділенні.
Заморожуючи свіжі продукти, встановлюйте термостат в середнє положення. Невеликі порції продуктів (до 0,5 кг) можна

заморожувати без зміни положення термостату.
Особливо ретельно слідкуйте за тим, щоб не зберігати разом заморожені та свіжі продукти.

Заморожування льоду

Заповніть лоток для льоду водою на 3/4 і помістіть його у морозильне відділення. Діставайте кубики льоду ручкою ложки або іншим подібним інструментом; ніколи не користуйтесь гострими або ріжучими предметами.

Розморожування:

A) Холодильне відділення

Холодильне відділення розморожується автоматично. Тала вода стікає до дренажної трубки через накопичувальний контейнер в задній частині холодильника. **(див. мал. 6).**
Під час розморожування краплі води можуть накопичуватися у задній частині холодильного відділення, де розміщений прихований випаровував. Вони можуть залишитися на стінці випаровувала, де повторно замерзнуть, коли закінчиться розморожування. Не видаляйте замерзлі краплі гострими або ріжучими предметами кшталт ножів або виделок. Якщо в якусь мить ви побачите, що тала вода не витікає з накопичувального контейнера, перевірте, чи не забилась дренажна трубка в результаті потрапляння частинок продуктів. Дренажну трубку можна продути будь-яким пристроєм для прочистки. Пересвідчіться, що кінцева частина дренажної трубки знаходиться в лотку для збирання води на компресорі, для запобігання потрапляння води на електричні частини або на підлогу. **(рис 7).**

B) Морозильна камера

Морозильна камера розморожується дуже просто і без зайвого клопоту завдяки наявності спеціального піддону для збирання талої води.
Розморожуйте камеру двічі на рік або коли накопичиться шар наморозі товщиною до 7 мм. Щоб розпочати розморожування, вимкніть холодильник з мережі, витягнувши штепсель з електричної розетки.
Всі продукти слід загорнути в кілька шарів паперу і скласти в прохолодному місці (наприклад, холодильнику або коморі).
Для того, щоб прискорити розморожування, можна поставити до морозильної камери ємність з теплою водою.
Не користуйтесь гострими або ріжучими предметами, на зразок ножів або виделок для того, щоб видалити наморозь.
Ніколи не користуйтеся феном, електричним обігрівачем або будь-яким іншим електричним приладом для розмороження.
Видаліть губкою талу воду, що зібралась на дні морозильної камери. Після розморожування витріть насухо внутрішню поверхню камери **(Мал. 8 и 9).**
Вставте штепсель в розетку і ввімкніть холодильник

Заміна лампочки всередині холодильника

Для заміни лампи освітлення холодильника зверніться до авторизованого сервісного центру.
Ламп(и) з цього пристрою не призначена(і) для освітлення кімнати. Призначення цієї лампи - полегшити розташування продуктів у холодильнику / морозильнику безпечним та зручним чином.
Лампи, що використовуються у цьому пристрої, повинні витримувати важкі умови експлуатації, такі як температура нижче -20°C.

Чищення холодильника і догляд за ним

1. Ми радимо вам вимикати холодильник вимикачем і витягувати штепсель з електричної розетки перед чищенням.
2. Ніколи не користуйтесь для чищення холодильника гострими інструментами або абразивними матеріалами, милом, побутовими засобами для чищення, миючими або поліруючими засобами.
3. Для чищення корпусу холодильника користуйтеся теплою водою і витирайте його насухо.
4. Змочіть ганчірку у розчині харчової соди (одна чайна ложка на півлітра води) для того, щоб вимити холодильник всередині, і протріть всі поверхні насухо.
5. Слідкуйте за тим, щоб вода не потрапляла до коробки термостату.
6. Якщо ви не збираєтесь користуватися холодильником тривалий час, вимкніть його, заберіть з нього всі продукти, вимийте зсередини та залишіть дверцята не причиненими.
7. Ми радимо Вам полірувати металеві частини корпусу (тобто, зовнішню поверхню дверей, бокові стінки) силіконовою мастикою (автомобільний поліроль) для того, щоб зберегти високу якість пофарбування.
8. Пил, що збирається на конденсаторі, розташованому в задній частині холодильника, слід раз на рік видаляти пилососом.
9. Регулярно перевіряйте ущільнення дверцят, щоб пересвідчитися, що воно чисте і на ньому немає залишків продуктів.
10. Ніколи:

• не чистіть холодильник не призначеними для цього засобами, такими, як наприклад, речовини, що містять бензин;
• не піддавайте холодильник впливу високої температури;
• не мийте, не протирайте і т.п. холодильник, використовуючи абразивні матеріали;

11. Слідкуйте за тим, щоб пластмасовий лоток, розташований у задній частині холодильника для збирання талої води, був завжди чистим.
Якщо вам треба витягнути його, щоб помити, дотримуйтесь наведених нижче рекомендацій:

• вимкніть вимикач біля лампочки і витягніть штепсель з розетки;
• обережно розігніть плоскогубцями защіпку на компресорі, щоб

12. Для того, щоб витягнути висувний ящик, потягніть його на себе до кінця, при підніміть і витягніть зовсім.

Перенавішування дверцят

Виконайте дії в послідовності, вказаній на схемі **(Мал. 10).**

Що слід і чого не можна робити

Слід - регулярно чистити і розморожувати холодильник (див. розділ «Розморожування»)
Слід - зберігати сире м'ясо і птицю на нижніх полицях, під полицями, на яких стоять готові страви та молочні продукти.
Слід - очищати овочі від землі та видаляти не використовуване листя.
Слід - не відрізати листя салату та петрушки від коренів, а звичайну та кольорову капусту від качана.
Слід - сир спершу загортати у пергаментний папір, а потім класти до поліетиленового пакету, видаляючи з пакету все повітря. Для поліпшення смакових якостей сиру, рекомендується діставати його з холодильника за годину до вживання.
Слід - класти сире м'ясо та птицю до поліетиленового пакету або алюмінієвої фольги, не загортаючи сильно. Це запобігає висушуванню.
Слід - класти рибу та тельбухи до поліетиленових пакетів.
Слід - загортати продукти, що мають сильний запах, чи продукти, що можуть висохнути, у поліетиленовий пакет або алюмінієву фольгу чи зберігати їх в щільно закритому посуді.
Слід - ретельно запаковувати хліб, щоб зберегти його свіжим.
Слід - охолоджувати білі вина, пиво та мінеральну воду перед вживанням.

Слід - частіше перевіряти продукти, що зберігаються у морозильній камері.
Слід - зберігати продукти впродовж якомога меншого часу і суворо дотримуватися термінів зберігання.
Слід - зберігати готові заморожені продукти відповідно до інструкцій, вказаних на упаковці.
Слід - завжди вибирати свіжі продукти високої якості і ретельно мити їх перед замороженням.
Слід - ділити свіжі продукти на маленькі порції, щоб вони швидше заморожувались.
Слід - загортати всі продукти в алюмінієву фольгу або спеціальні поліетиленові пакети для морозильника І видаляти з упаковки все повітря.
Слід - якомога скоріше загортати щойно куплені заморожені продукти і класти їх до морозильної камери.
Слід - розморожувати заморожені продукти у холодильному відділенні.

Не слід - зберігати у холодильнику банани.
Не слід - зберігати в холодильнику диню. Її можна охолодити впродовж короткого часу, якщо вона загорнута так, щоб її запахом не пропахли інші продукти.
Не слід - закривати полиці будь-якими захисними матеріалами, що можуть перешкоджати циркуляції повітря.
Не слід - зберігати в холодильнику отруйні або небезпечні речовини.
Холодильник призначений лише для зберігання харчових продуктів.
Не слід - вживати продукти, що зберігалися в холодильнику понад припустимий час.
Не слід - зберігати разом в одному посуді готові страви та свіжі продукти. Вони мають бути покладені до різних контейнерів і зберігатися окремо.
Не слід - допускати, щоб рідина з продуктів, що розморожуються, крапала на інші продукти, які зберігаються в холодильнику.
Не слід - залишати дверцята холодильника відчиненими впродовж тривалого часу, бо це призведе до додаткових витрат в його експлуатації.
Не слід - використовувати гострі або ріжучі предмети, на кшталт ножів або виделок для видалення наморозі.
Не слід - ставити до холодильника гарячі продукти. Треба спершу дати їм прохолонути.

Не слід - класти до морозильної камери пляшки, наповнені водою, або не відкриті банки газованої води, бо вони можуть розірватися.
Не слід - переповнювати надміру морозильну камеру під час замороження свіжих продуктів.
Не слід - давати дітям морозиво або фруктову воду прямо з морозильної камери. Вони можуть обморозити губи.
Не слід - заморожувати газовані напої.
Не слід - тривалий час зберігати розморожені продукти, їх треба використати впродовж доби або проварити і заморозити знов.
Не слід - діставати продукти з холодильника мокрими руками

Енергоспоживання

Щоб у максимальній мірі використовувати простір морозильної камери для зберігання продуктів, слід вийняти з неї центральний і верхній висувні контейнери. Дані про енергоспоживання холодильника наведені для умов, коли центральний і верхній висувні контейнери вийняті, й морозильна камера повністю завантажена.*

Практичні рекомендації щодо зниження споживання електроенергії

1. Побутові електроприлади слід встановлювати у добре провітрюваних місцях подалі від джерел тепла, таких як кухонні плити, радіатори опалення й т.п. Крім того, слід уникати місць, куди потрапляє пряме сонячне проміння.
2. Придбані охолоджені чи заморожені продукти слід одразу класти відповідно у холодильне або морозильне відділення, особливо, у літню пору. Для доставки продуктів з магазину додому рекомендується використовувати термосумки.
3. Продукти, вийняті з морозильної камери, рекомендується поміщати для розморожування у холодильне відділення. Щоб не допустити забруднення холодильного відділення, заморожені продукти слід вкладати у посуд, куди під час відтавання буде стікати вода. Розморожування продуктів рекомендується починати, принаймні, за добу до вживання.
4. Рекомендується відкривати дверцята якомога рідше.
5. Не залишайте дверцята приладу відкритими без потреби й стежте за тим, щоб вони завжди були щільно закриті.

Вібрація й шум, які можуть виникати під час роботи приладу

1. У процесі роботи холодильника рівень шуму може підвищуватися.
- Для підтримання температури у відділеннях на заданому рівні періодично вмикається компресор приладу. У момент запуску компресора шум підсилюється, а при вимиканні компресора чутно клацання.
- Робочі характеристики приладу можуть змінюватися залежно від змін температури навколишнього середовища. Це нормальне явище.
2. Шум, схожий на звук рідини, що ллється чи розбризкується.
- Причиною таких шумів є циркуляція холодоагенту в системі охолодження, що відповідає принципам роботи приладу.
3. Інші вібрації й шуми.
- Рівень шуму й вібрації залежить від типу й якості підлоги, на якій встановлено прилад. Підлога має бути досить рівною і витримувати вагу приладу.
- Джерелом шуму можуть бути предмети, які лежать на приладі. Такі предмети слід прибрати з приладу.
- Шум може виникати тоді, коли стикаються розташовані поруч пляшки або інший посуд. У таких випадках слід трохи розсунути пляшки або посуд.

Усунення несправностей

Якщо холодильник не працює, коли його ввімкнено, пересвідчіться:

• що штепсель вставлений до електричної розетки правильно і що електричний струм не вимкнений. (Для перевірки наявності струму ввімкніть до цієї розетки інший прилад);

• що не згорів запобіжник, не вимкнувся вимикач, чи не вимкнений головний вимикач на розподільчому щитку;

• що регулятор температури встановлений вірно;

• що новий штепсель, що використовується замість заводського, поставлений вірно.

Якщо холодильник все ще не працює після того, як Ви виконали перераховані вище перевірочні дії, зверніться по допомогу до спеціаліста Авторизованого Сервісного Центру.

Символ ▬ на виробі чи упаковці вказує, що цей прилад не слід утилізувати з побутовими відходами. Натомість його треба здати у відповідний пункт збору для утилізації електричного та електронного обладнання. Забезпечуючи належну утилізацію цього приладу, ви сприятимете запобіганню потенційним негативним наслідкам для довкілля та здоров'я людини, які можуть бути спричинені неправильним ставленням до утилізації цього виробу. За докладнішою інформацією щодо утилізації цього виробу зверніться до місцевої адміністрації, служби утилізації побутових відходів або до магазину, в якому ви придбали прилад.

Виробник: 'S.C. Arctic S.A.',
Gaesti, str.13 Desembrer №210,
Romania (Румунія)

Офіційний представник на території України: ТОВ «Беко Україна»,
адреса: 01021, м. Київ,
вул. Кловський узвіз,
буд. 5 тел/факс.: 0-800-500-4-3-2

Термін служби 10 років

Дата виробництва міститься в серійному номері продукту, що вказаний на етикетці, розташованій на продукті, а саме, перші дві цифри серійного номера позначають рік виробництва, а останні дві - місяць. Наприклад, «10-100001-05» означає, що продукт виготовлений в травні 2010 року. Інформацію про сертифікацію продукту Ви можете уточнити, зателефонувавши на гарячу лінію 0-800-500-4-3-2.

Поздравляем Вас с покупкой высококачественного холодильника **BEKO**, который будет служить Вам долгое время.

Безопасность прежде всего!

Не включайте холодильник в электросеть до тех пор, пока не удалите всю упаковку и транспортировочные крепления.

- Если Вы перевозили холодильник в горизонтальном положении, не включайте его после распаковки по крайней мере 4 часа для того, чтобы все системы пришли в норму.
- Если Вы выбрасываете старый холодильник, и у него на двери есть замок или задвижка, убедитесь, что они в исправном состоянии, чтобы дети, играя, случайно не оказались в нем запертыми.
- Холодильник должен использоваться только по назначению.
- Избавляясь от старого холодильника, не пытайтесь его сжечь. В теплоизоляции холодильника используются горючие материалы. Мы советуем Вам связаться с местными органами власти для получения информации относительно того, куда можно выбросить старый холодильник.
- Мы не рекомендуем пользоваться холодильником в неотапливаемом, холодном месте (например, в гараже, на складе, в пристройке, под навесом, в надворной постройке и т.п.).

Чтобы обеспечить максимально эффективную и бесперебойную работу холодильника, очень важно внимательно прочитать эту инструкцию. Поломка холодильника в результате несоблюдения наших рекомендаций может лишить Вас права на бесплатное обслуживание в течение гарантийного периода.
Пожалуйста, храните эту инструкцию в надежном месте, чтобы ее легко можно было найти в случае необходимости.

Ремонт холодильника должен осуществлять только квалифицированный специалист из Авторизованного Сервисного Центра **BEKO**.

При повреждении электрического провода, его необхо-димо заменить, во избежание поражения током. Для замена провода вызовите специалиста из Авторизованного Сервисного Центра **BEKO**.

Оригинальные запасные части будут предоставляться в течение 10 лет с момента покупки изделия.

Устройство не предназначено для использования людьми со сниженными физическими или умственными способностями, а также нарушениями чувствительности. Люди, не имеющие опыта обращения с данным устройством, могут использовать его только под наблюдением опытных лиц, ответственных за безопасность.

Использование устройства детьми также должно происходить под контролем взрослых.

Требования к электропитанию

Перед тем, как вставить штепсель в электрическую розетку убедитесь, что напряжение и частота тока, указанные на заводской марке внутри холодильника, соответствуют напряжению и частоте тока в электросети вашего дома.
Мы рекомендуем подключать холодильник к электросети через розетку, должным образом установленную в легко доступном месте.

Внимание! Холодильник должен быть заземлен

Ремонт электрического оборудования должен выполняться только квалифицированным специалистом. Неправильный ремонт, выполненный неквалифицированным человеком, сопряжен с риском, и холодильник может стать опасным в эксплуатации.

ВНИМАНИЕ!

В системе охлаждения холодильника циркулирует газ R600 a, который не оказывает вредного воздействия на окружающую среду, но легко воспламеняется. Во время транспортировки и установки холодильника старайтесь не повредить систему охлаждения. Если все же повреждение произошло и имеет место утечка газа из системы охлаждения, следите за тем, чтобы рядом с холодильником не было источника открытого огня, и хорошо проветрите помещение.

ВНИМАНИЕ – Не пользуйтесь никакими механическими приспособлениями, кроме тех, что рекомендуются в настоящей инструкции, для ускорения размораживания холодильника и очистки морозильной камеры от льда.

ВНИМАНИЕ – Не допускайте повреждения системы охлаждения.

ВНИМАНИЕ – Не устанавливайте внутри холодильника электрические приспособления кроме тех, которые рекомендованы изготовителем холодильника.

ВНИМАНИЕ – Во избежание несчастных случаев при повреждении шнура питания замену должен осуществлять производитель, его представитель по сервису или лицо, имеющее аналогичную квалификацию.

Инструкция по транспортировке

1. Холодильник должен транспортироваться только в вертикальном положении. Заводская упаковка при транспортировке не должна быть повреждена.
2. Если во время транспортировки холодильник был помещен горизонтально, им не следует пользоваться по крайней мере 4 часа для того, чтобы все его системы пришли в норму.
3. Изготовитель не несет ответственности за повреждение холодильника, если нарушаются вышеупомянутые рекомендации.
4. Холодильник должен быть защищен от дождя, влажности и других атмосферных воздействий.

Важное замечание!

• Следует соблюдать осторожность при чистке или перемещении холодильника и не касаться металлических частей конденсатора в задней части холодильника, поскольку в результате можно повредить пальцы и руки.
• Не садитесь и не вставайте на холодильник. Он для этого не предназначен. Вы можете получить травму или повредить холодильник.
• Убедитесь, что электрический провод не попал под холодильник во время и после перемещения холодильника, иначе его можно повредить.
• Не позволяйте детям играть с холодильником или баловаться с ручками и кнопками управления.

Инструкция по установке

1. Не ставьте холодильник в помещение, в котором температура может опускаться ниже 10 °C ночью или, в особенности, зимой, поскольку холодильник рассчитан на работу при температуре окружающей среды в пределах от +10 до +38 °C. При более низкой температуре холодильник может не работать, и срок хранения продуктов в нем должен быть сокращен.
2. Не устанавливайте холодильник вблизи кухонных плит или радиаторов отопления или в прямом солнечном свете, поскольку это вызовет дополнительную нагрузку на агрегаты.

холодильника. Если Вы вынуждены устанавливать холодильник рядом с источником тепла или морозильником, обеспечьте следующее минимальное расстояние:
от кухонных плит 30 мм
от радиаторов отопления 300 мм
3. Постарайтесь, чтобы вокруг холодильника было достаточно свободного места, и воздух циркулировал свободно **(см. рис. 2).**
• Установите вентиляционную крышку на задней стороне холодильника для того, чтобы обеспечить необходимое расстояние между холодильником и стеной **(см. рис. 3).**
4. Холодильник должен стоять на гладкой поверхности. Две передние ножки должны быть соответствующим образом отрегулированы. Чтобы добиться строго вертикального положения холодильника, отрегулируйте ножки, вращая их по часовой или против часовой стрелки, пока они не будут устойчиво стоять на полу. Правильная регулировка ножек холодильника предотвращает чрезмерную вибрацию и шум **(см. рис. 4).**
5. Обратитесь к разделу “Чистка холодильника и уход за ним”, чтобы подготовить холодильник к эксплуатации.

Общие сведения о холодильнике

(Рис. 1)

1 - Коробка лампы и термостата
2 - Съемные полки
3 - Желоб для стока конденсата
4 - Крышка ящика для овощей
5 - Ящики для овощей
6 - Отделение быстрой заморозки
7 - Отделение для лотков приготовления льда
8 - Отделение хранения замороженных продуктов
9 - Регулируемые ножки
10 - Полка для банок
11 - Полка для бутылок

Рекомендуемый способ размещения продуктов в холодильнике

Рекомендации по оптимальному хранению и соблюдению санитарных норм:
1. Холодильное отделение предназначено для непродолжительного хранения свежих продуктов и напитков.
2. Морозильная камера имеет замораживающую способность в три звездочки и предназначена для хранения замороженных продуктов. Рекомендации по хранению замороженных продуктов указаны на их упаковке и их следует соблюдать во всех случаях.
3. Молочные продукты должны храниться в специальном отделении на внутренней стороне двери.
4. Приготовленные блюда должны храниться в плотно закрытой посуде.
5. Свежие продукты в упаковке можно хранить на полке. Свежие фрукты и овощи должны быть чистыми и хранится в ящике для овощей.
6. Бутылки можно хранить в специальном отделении на двери.
7. Сырое мясо храните в полиэтиленовых пакетах и на самой низкой полке. Не допускайте контакта сырого мяса с готовыми блюдами, чтобы избежать заражения. В целях безопасности храните сырое мясо только два-три дня.
8. Для максимально эффективной работы холодильника, съемные полки не должны быть накрыты бумагой или другими материалами, препятствующими свободной циркуляции холодного воздуха.
9. Не держите растительное масло на полках с внутренней стороны двери. Храните продукты, упакованными, завернутыми или под крышкой. Охладите горячие продукты и напитки прежде, чем ставить их в холодильник. Открытые консервы не должны храниться в консервных банках.
10. Нельзя замораживать газированные напитки, а лед из ароматизированной воды не следует употреблять слишком холодным.

11. Некоторые фрукты и овощи портятся от температуры, близкой к 0° С. Поэтому держите ананасы, дыню, огурцы, помидоры и другие подобные продукты в полиэтиленовых пакетах.
12. Никогда не храните в холодильнике продукты, содержащие легко воспламеняющийся газ (например, сливки с распылителем, консервы в аэрозольной упаковке и т.п.) или взрывчатые вещества. Это может быть опасно.

Регулировка температуры

Температура внутри холодильника регулируется ручкой термостата, которая может быть установлена в любое положение между 1 и 5 (максимально низкая температура). **(рис 5)**
Средняя температура внутри холодильного отделения должна быть +5 °С.
Поэтому, установите термостат в положение, которое обеспечит нужную температуру. В разных местах внутри холодильного отделения (например, ящика для овощей или в верхней части отделения) температура может быть выше или ниже, что вполне нормально.
Мы советуем периодически проверять точным термометром, сохраняется ли внутри холодильника нужная температура.
При частом открывании двери холодный воздух выходит из холодильника и температура внутри него повышается, поэтому не оставляйте дверь холодильника открытой и старайтесь закрывать ее как можно быстрее.

Перед началом работы

Последняя проверка

Перед началом эксплуатации холодильника проверьте следующее:
1. Передние ножки должны быть отрегулированы так, чтобы обеспечивать устойчивое положение холодильника.
2. Внутри холодильника должно быть сухо, и воздух за ним должен циркулировать свободно.
3. Холодильник внутри должен быть чисто вымыт, как рекомендуется в разделе “Чистка холодильника и уход за ним”.
4. Штепсель должен быть вставлен в розетку и электричество включено. Когда открывается дверца холодильного отделения, должна загораться лампочка внутреннего освещения.

И обратите внимание на то, что:

5. Вы будете слышать шум при включении компрессора. Жидкость и газ внутри системы охлаждения также могут создавать некоторый шум, независимо от того, работает компрессор или нет. Это вполне нормально.
6. Верхняя часть будет слегка вибрировать. Это нормально и не является дефектом.
7. Мы советуем установить термостат в среднее положение и некоторое время следить за температурой, чтобы убедиться, что холодильник поддерживает нужную температуру хранения (см. раздел “Регулировка температуры”).
8. Не загружайте холодильник сразу же после включения. Подождите пока внутри не установится нужная температура. Мы советуем проверять температуру точным термометром.

Хранение замороженных продуктов

Холодильник рассчитан на длительное хранение пищевых продуктов, замороженных промышленным способом, а также может быть использован для замораживания и хранения свежих продуктов.
В случае перебоев с электропитанием, не открывайте дверь холодильника.
Замороженные продукты не пострадают, если электропитание прервано менее чем на 16 часов. Если электричества нет более длительное время, то следует проверить хранимые продукты и немедленно использовать их или проварить и заморозить заново.

Замораживание свежих продуктов

Не замораживайте продукты сразу в слишком большом количестве за один раз. Продукты лучше сохраняются, если они проморожены насквозь максимально быстро.
Не перегружайте морозильную камеру более, чем на сутки.
Если поместить в морозильную камеру теплые продукты, то агрегаты холодильника должны будут работать непрерывно, пока продукты не заморозятся. На какое-то время это приведет к чрезмерному понижению температуры в холодильном отделении.
Замораживая свежие продукты, устанавливайте термостат в среднее положение. Небольшие порции продуктов (до 0,5 кг) можно замораживать без изменения положения термостата.
Особенно тщательно следите за тем, чтобы не хранить вместе замороженные и свежие продукты.

Замораживание льда

Заполните лоток для льда водой на 3/4 и поместите его в морозильное отделение. Вытаскивайте кубики льда ручкой ложки или другим подобным инструментом; никогда не пользуйтесь острыми или режущими предметами вроде ножей или вилок.

Размораживание

A) Холодильное отделение

Холодильное отделение размораживается автоматически. Талая вода стекает к дренажной трубке через накопительный контейнер в задней части холодильника **(см. рис. 6).**
При размораживании капли воды могут скапливаться в задней части холодильного отделения, где размещен скрытый испаритель. Они могут остаться на стенке испарителя и повторно замерзнуть, когда закончится размораживание. Не удаляйте замерзшие капли острыми или режущими предметами типа ножей или вилок.
Если в какой-то момент Вы обнаружите, что талая вода не вытекает из накопительного контейнера, проверьте, не засорилась ли дренажная трубка в результате попадания частиц продуктов.
Дренажную трубку можно продуть какимлибо приспособлением для прочистки.
Убедитесь, что конечная часть дренажной трубки помещена в лоток для сбора воды на компрессоре, во избежание попадания воды на электрические части или на пол **(рис 7)**

B) Морозильная камера

Морозильная камера размораживается крайне просто и без всяких хлопот, благодаря наличию специального поддона для сбора талой воды.
Размораживайте камеру два раза в год или тогда, когда накопится слой инея толщиной до 7 мм. Чтобы начать размораживание, выключите холодильник из сети, вытащив штепсель из электрической розетки.
Все продукты следует завернуть в несколько слоев бумаги и сложить в прохладном месте (например холодильнике или кладовке).
Для того, чтобы ускорить размораживание, Вы можете осторожно поставить в морозильную камеру емкость с теплой водой.

Не пользуйтесь острыми или режущими предметами вроде ножей или вилок для того, чтобы удалить иней.

Никогда не пользуйтесь феном, электрическим нагревателем или какимлибо другим аналогичным электрическим прибором для размораживания.
Удалите губкой талую воду, собравшуюся на дне морозильной камеры. После размораживания насухо вытрите внутреннюю поверхность камеры. **(Рис 8 и 9)**
Вставьте штепсель в розетку и включите холодильник.

Замена лампочки внутри холодильника

Для замены лампочки освещения холодильника обратитесь в авторизированный сервисный центр.

Лампа (-ы), используемая (-ые) в данном изделии, не подходит (-ят) для бытового освещения помещений. Данная лампа предназначена для освещения при размещении пользователем продуктов питания в холодильной/морозильной камере, обеспечивая безопасность и удобство.
Лампы, используемые в этом приборе, должны выдерживать экстремальные физические условия, например, температуру ниже -20°C.

Чистка холодильника и уход за ним

1. Мы советуем Вам выключать холодильник выключателем и вытаскивать штепсель из электрической розетки перед чисткой.
2. Никогда не пользуйтесь для чистки холодильника острыми инструментами или абразивными материалами, мылом, бытовыми чистящими средствами, моющими или полирующими средствами.
3. Для чистки корпуса холодильника пользуйтесь теплой водой и вытирайте его насухо.
4. Смочите тряпку в растворе пищевой соды (одна чайная ложка на пол-литра воды) для того, чтобы вымыть холодильник внутри, и протрите все поверхности насухо.
5. Следите за тем, чтобы вода не попадала в коробку термостата.
6. Если Вы не собираетесь пользоваться холодильником в течение длительного времени, выключите его, уберите из него все продукты, вымойте внутри и оставьте дверцу приоткрытой.
7. Мы советуем Вам полировать металлические части корпуса (т.е. внешнюю поверхность двери, боковые стенки) силиконовой мастикой (автомобильная полироль) для того, чтобы сохранить высокое качество окраски.
8. Пыль, которая собирается на конденсаторе, расположенном в задней части холодильника, следует раз в год удалять пылесосом.
9. Регулярно проверяйте уплотнение двери, чтобы убедиться, что оно чистое, и на нем нет остатков продуктов.
10. Никогда:
• не чистите холодильник не предназначенными для этого средствами такими как, например, веществами, содержащими бензин;
• не подвергайте холодильник воздействию высокой температуры;
• не мойте, не протирайте и т.д. холодильник, используя абразивные материалы.
11. Как снять крышку отделения для молочных продуктов и лоток на двери?
• Для того, чтобы снять крышку отделения для молочных продуктов, сначала поднимите ее на пару сантиметров и вытащите ее с той стороны, где на крышке имеется отверстие.
• Для того, чтобы снять лоток, расположенный на двери, удалите все, что на нем лежит, и затем просто поднимите его и снимите с основания.
12. Следите за тем, чтобы специальный пластмассовый лоток, расположенный в задней части холодильника и служащий для сбора талой воды, был всегда чистый. Если Вам надо вытащить его для того, чтобы вымыть, следуйте приведенным ниже рекомендациям:
• выключите выключатель около лампочки и вытащите штепсель из розетки;
• острожно разогните плоскогубцами защелку на компрессоре, чтобы
13. Для того, чтобы вытащить выдвижной ящик, потяните его на себя до упора, приподнимите и вытащите совсем.

Перенавешивание двери

Выполните действия в порядке, указанном на схеме **(Рис. 10).**

Что следует и чего нельзя делать

Следует - регулярно чистить и размораживать холодильник (см. раздел “Размораживание”).

Следует - хранить сырое мясо и птицу на нижних полках, под полками, на которых стоят готовые блюда и молочные продукты.

Следует - очищать овощи от земли и удалять неиспользуемые листья.

Следует - не отрезать листья салата и петрушки от корней, а обычную и цветную капусту от кочерыжки.

Следует - сыр сначала заворачивать в пергаментную бумагу, а затом класть в полиэтиленовый пакет, удаляя из пакета весь воздух. Для улучшения вкусовых качеств сыра, рекомендуется доставать его из холодильника за час до употребления.

Следует - класть сырое мясо и птицу в полиэти-леновый пакет или алюминиевую фольгу, не заворачивая туго. Это препятствует высушиванию.

Следует - класть рыбу и требуху в полиэтиленовые пакеты.

Следует - заворачивать сильно пахнущие продукты или продукты, который могут высохнуть, в полиэтиленовые пакеты или алюминиевую фольгу, или хранить их в плотно закрытой посуде.

Следует - тщательно упаковывать хлеб, чтобы сохранить его свежим.

Следует - охлаждать белые вина, пиво и минеральную воду перед употреблением.

Следует - почаще проверять продукты, хранящиеся в морозильной камере.

Следует - хранить продукты в течение как можно меньшего времени и строго соблюдать сроки хранения.

Следует - хранить готовые замороженные продукты в соответствии с инструкциями, указанными на упаковке.

Следует - всегда выбирать свежие продукты высокого качества и тщательно мыть их перед замораживанием.

Следует - делить свежие продукты на маленькие порции, чтобы они быстрее замораживались.

Следует - заворачивать все продукты в алюминиевую фольгу или специальные полиэтиленовые пакеты для морозильника и удалять из упаковки весь воздух.

Следует - как можно скорее заворачивать только что купленные замороженные продукты и класть в морозильную камеру.

Следует - размораживать замороженные продукты в холодильном отделении.

Не следует - хранить в холодильнике бананы.
Не следует - хранить в холодильнике дыню. Ее можно охладить в течение короткого времени, если она завернута так, чтобы ее запахом не пропахли другие продукты.
Не следует - закрывать полки любыми защитными материалами, которые могут препятствовать циркуляции воздуха.
Не следует - хранить в холодильнике ядовитые или опасные вещества. Холодильник предназначен для хранения только пищевых продуктов.
Не следует - употреблять в пищу продукты, которые хранились в холодильнике сверх допустимого времени.
Не следует - хранить вместе в одной и той же посуде готовые блюда и свежие продукты. Они должны быть уложены в разные контейнеры и храниться отдельно.
Не следует - допускать, чтобы жидкость из размораживаемых продуктов капала на другие продукты, хранящиеся в холодильнике.
Не следует - оставлять дверь холодильника открытой в течение длительного времени, поскольку это приведет к дополнительным расходам по его эксплуатации.
Не следует - использовать острые предметы, типа ножей или вилок, для удаления инея.
Не следует - ставить в холодильник горячие продукты. Надо дать им сначала остыть.
Не следует - помещать в морозильную камеру наполненные жидкостью бутылки или нераспечатанные банки с газированными напитками, так как они могут разорваться.
Не следует - переполнять сверх всякой меры морозильную камеру при замораживании свежих продуктов.
Не следует - давать детям мороженое или замороженную фруктовую воду прямо из морозильной камеры. Они могут обморозить губы.
Не следует - замораживать газированные напитки.
Не следует - долгое время хранить размороженные продукты; их необходимо использовать в течение суток, либо проварить и заморозить снова.
Не следует - доставать продукты из холодильника мокрыми руками.

Энергопотребление

Чтобы в максимальной мере использовать пространство морозильной камеры для хранения продуктов, следует вынуть из нее центральный и верхний выдвижные контейнеры. Данные об энергопотреблении холодильника приведены для условий, когда центральный и верхний выдвижные контейнеры вынуты, и морозильная камера полностью загружена.

Практические рекомендации по снижению потребления электроэнергии

1. Бытовые электроприборы следует устанавливать в хорошо проветриваемых местах вдали от источников тепла, таких как кухонные плиты, радиаторы отопления и т.п. Кроме того, следует избегать мест, куда попадают прямые солнечные лучи.
2. Купленные охлажденные или замороженные продукты следует сразу же помещать соответственно в холодильное или морозильное отделение, в особенности, в летнее время. Для доставки продуктов из магазина домой рекомендуется использовать термосумки.
3. Продукты, вынутые из морозильной камеры, рекомендуется помещать для размораживания в холодильное отделение. Чтобы не допустить загрязнения холодильного отделения, замороженные продукты следует класть в емкости, куда при оттаивании будет стекать вода. Рекомендуется начинать размораживание продуктов, по крайней мере, за сутки до их употребления.
4. Рекомендуется открывать дверцы как можно реже.
5. Не оставляйте дверцы прибора открытыми без надобности и следите за тем, чтобы они были всегда плотно закрыты.

Вибрация и шум, которые могут возникать во время работы прибора

1. В процессе работы холодильника уровень шума может повышаться.
- Для поддержания температуры в отделениях на заданном уровне периодически включается компрессор прибора. Шум усиливается при запуске компрессора, а при выключении компрессора слышен щелчок.
- Рабочие характеристики прибора могут изменяться в зависимости от изменений температуры окружающей среды. Это нормальное явление.
2. Шум льющейся или разбрызгивающейся жидкости.
- Причиной таких шумов является циркуляция хладагента в системе охлаждения, что соответствует принципам работы прибора.
3. Другие вибрации или шумы
- Уровень шума и вибрации зависит от типа и качества пола, на котором установлен прибор. Пол должен быть достаточно ровным и выдерживать вес прибора.
- Источником шума могут быть предметы, лежащие на приборе. Такие предметы следует убрать с прибора.
- Шум может возникать при соприкосновении расположенных рядом бутылок или других емкостей. В таких случаях следует слегка отодвинуть бутылки или емкости друг от друга.

Устранение неисправностей

Если холодильник не работает, когда он включен, убедитесь:
- что штепсель вставлен в электрическую розетку правильно и что электричество не отключено. (Для проверки наличия тока в розетке, включите в нее другой электроприбор);
- что не сгорел плавкий предохранитель, не отключился выключатель или не отключен главный выключатель на распределительном щите;
- что регулятор температуры установлен правильно;
- что новый штепсель, используемый вместо заводского, поставлен правильно.

Если холодильник все еще не работает после того, как Вы выполнили описанные выше проверочные действия, обратитесь за помощью к специалисту Авторизованного Сервисного Центра **BEKO**.

Символ ■ изделии или на упаковке указывает, что изделие не должно утилизироваться с бытовыми отходами. Вместо этого его следует сдать на соответствующий пункт сбора отходов по утилизации электрического и электронного оборудования. Обеспечивая надлежащую утилизацию данного изделия, вы способствуете предотвращению потенциальных негативных последствий для окружающей среды и здоровья людей, которые в противном случае могут наступить вследствие неправильного обращения с его отходами. За более подробной информацией по утилизации данного изделия обратитесь в местную городскую администрацию, службу утилизации бытовых отходов или в магазин, в котором вы приобрели изделие.

Иҭабуп ҳәа шәаҳҳәоит зхаҭабзиара ҳараку архьшәашәага акомпаниа **ВЕКО** иҭнажьуа ахьаашәхәаз, уи шәыматҷ аулашт акыр шықәсқәа.

Раҧхьаʒа иргыланы ашәарҭадара!

Архьшәашәага афымца иаҽашәымкын излаҳәоу зегьы, насгьы ахьчагатә елементқәа амшәымхыкәа.

•Архьшәашәага шьҭаҵаны иаажәгазар, ишәыргыл, насгьы сааҭк еиҵамкәа иҵаанʒа иаҽашәымкын, акомпрессортә хәша еиҵаҧхьаанʒа.

•Архьшәашәага ажә анкашәыжьуа хымҧада абарқәам ҽышәх иамазар, ахәыҷқәа аҩныҵҟала рыҽҭарымкырц азы.

•Архьшәашәага изызку ада даҽакала ахархәара ҟалом.

•Икашәыжьуа амаҭәахә шәымблын. Аизолиациатә маҭәахәқәа ирылоуп лассы амца зкуа амаҭәашьарқәа, иагьаҵанакуеит хлорфторуглеродқәа ргәыҧ. Акажьра аҧҟарақәеи уи иаҽу анаплакқәеи реилкааразы ирыдҵаалатәуп аҭыҧантәи амчратә усбарҭақәа.

•Архьшәашәага ахархәара ҟалом аҧхарра ахьыҩнам аҩны хьшәашәаҽы, агараж, ашьҭаҵарҭа, афлигель, аҽаҧшьы рҽы, аҩны идәылганы уб.иҵ.

Архьшәашәага ибзианы аусуразы, насгьы оптималтә усуратә ҟазшьарбагақәа рынагʒаразы шәыхшыҩ азышьҭны шәаҧхьа абри аинструкциа. Аинструкциа ақәымныҟәара иалшоит хәыдаҧсадатәи агарантиатә маҵзуразы азин аҧыхрахь икылнагар.

Абри аинструкциа шәҵәахы ахархәаразы иахьыманшәалоу ҭыҧк аҽы, аилыркааратә цхыраагʒак еиҧш шәхы иашәырхәаларц.

Абри архьшәашәага ахархәара рылшом зымахашьаха еибгам, хшыҩла еибгам ауаа, иахәҭоу аҧышәеи азыҟаҵареи змам ауаа. Дара ирылшоит априбор ахархәара дара рзы аҭакҧхықәра знапы иану ауаҩы данырхылаҧшуа, ма иара инапхгарала.

Азин рышәымҭан ахәыҷқәа априбор алахәмарра.

Афымца аҽакразы адҩақәа

Архьшәашәага афымца розетка иаҽашәкаанҙа агәра жәга, афымцатә ҳа иамоу аибарххареи аиҭасреи (напряжение и частота) архьшәашәага аѽнытҵқа иамоу апаспорттә рбага иану ишақәшәо.

Иахәҭоуп архьшәашәага афымцатә ҳа аҽакра иашьашәалоу арозетка ацхыраарала, аҽыхга зцу, итәо апредохранитель змоу, иааигәаны унапы ахьынаҙо иҟоу.

Шәгәышәҽеаныз! Афымцатә маҭәахәы адгьыл иадҳәалазароуп.

Афымцатә маҭәахәқәа рырҽеира зыхәҭоу иазыҟаҵоу (аквалификациа змоу) аҟазауаѽ заҵәык иоуп. Иквалификациатәым арҽеира иалшоит ишәарҭоу алтҵшәа ҟанаҵар априбор ахархәаѽ изы.

ШӘГӘЫШӘҼЕАНЫЗ!

Абри априбор аҽы хархәара амоуп екологиала ишәарҭам агаз R600a, амала иара амцашәарҭара алоуп. Шәгәышәҽеаныз атранспортла агареи ашьақәыргылареи раан архьшәашәара асистема цырхага амоурц. Архьшәашәара асистема аҧхаста аиура иахҟьаны агаз ацәцар идәылгатәуп иаарту амца ахытҵхырҭақәа зегьы, аѽнытҵқа аҧша ѽнашәырс.

ШӘГӘЫШӘҼЕАНЫЗ- Атҵаалхра арласразы шәхы иашәмырхәан иарбанзаалак хархәагак, ма мыругак, аҭыжьѽы иабжьиго аамҷыдарахаз.

ШӘГӘЫШӘҼЕАНЫЗ - Шәгәышәҽеаныз, артҵаага аконтур цырхагак ашәымҭаразы.

ШӘГӘЫШӘҼЕАНЫЗ - Афатәҭатҵарҭа аҽқәа рҽы ахархәара рышәымҭан иарбанзаалак фымца маҭәахәык, аҭыжьѽы ишәыдигало рыда.

ШӘГӘЫШӘҼЕАНЫЗ- Афымца аҽакразы адаҷ аҧхастахара иахҟьаны амашәыр аҽеацәыхьчаразы иара аҧсахра ҟаиҵароуп аҭыжьѽы, ма арҽеира знапы иану ахаҭарнак, ма иахәҭоу аквалификациа змоу ахаҽы.

Атранспорт ала агаразы аинструкциа

1. Архьшәашәага атранспорт ала агара ахәҭоуп ишиашоу иргыланы мацара. Архьшәашәага аиагараан излаҳәоу кьыс амамкәа еибгазароуп.
2. Архьшәашәага транспортла аиҭагараан ишьҭазҭгьы, иаҽашәымкын, ианеиҵаха 4 саатк, асистема изыхәҭоу аҭагылазаашьа аиоуаанҙа.
3. Аҭыжьѽы аҭакԥхыҟәра идым архьшәашәага аԥхастахаразы, уи зыхҟьаз хыхь еиҟәыԥхьаҙоу аинструкциаҟәа рыҟәымныҟәара акәзар.
4. Архьшәашәага рцәыхьчалатәуп ақәа, ацәаакыра уб.егь.атмосфератә цәыртрақәа.

Аинформациа хада!

•Архьшәашәага арыцқьараан, аиҭагараан шәаламкьысын аконденсатор аихатәы хыцқәа тцаҟатәи ахәҭа, шәнацәкьарақәеи шәнапсыргәытцеи шәымхәырц азы.

•Иҟалом архьшәашәага ақәтәара, ақәгылара – уи абри иазкҙам. Абри иалшоит ааха шәнатәр, ма иара цхастахар.

•Архьшәашәага аиҭагараан шәацклаԥшла афымца даҷ акы иатцамхартә азы, избанзар уи иахҟьаны иалшоит адаҷ цхастахарц.

•Азин рышәымҭалан ахәыҷқәа архьшәашәага иалахәмарларц, амаақәа ирылакьысларц.

Ашьақәыргыларазы аинструкциа

1. Архьшәашәага шәмыргылан ауадаҽы, уахынла атемпература 10 °C (50 °F) аасҭа иахьылаҟәыр алшо, еиҳарак аҙын, избанзар иара ахархәара азԥхьагәатоуп иаакәыршаны иҟоу аҳауа +10 инаркны +38 °C (от 50 инаркны 100 °F) аныҟоу. Атемпература еиҳа ианмаҷу априбор аус амур алшоит, уи афатәқәа рытцәахра аҽҳәара еитцанатәуеит.
2. Аматәахә шәмыргылан агазтә плита, ацентртә цхарра арадиаторқәа рааигәара, ма амра ашәахәақәа ишиашоу иақәыпхар ахьалшо аҭып аҽы, избанзар уи иаланаргоит афымцатә прибор еиҳаны аусура. Апхарра ахытцхырҭа ма артцааратә камера рааигәара ашьақәыргылараан иахыстәым еитцаҙоу аизааигәахара ашәага:

афатәҟатцаратә плита – 30мм;
арадиатор – 300 мм;
артцаагатә камера – 25 мм.

3. Архьшәашәага акәшамыкәша иҟазароуп азхара аҭып аҳауа цымкрада еикәшалартә еиԥш **(ac.2)**.

•Аҳауа аикәшаразы изыхәҭоу аҭып бжьазарц азы архьшәашәага ашьҭахьтәи аган аҭзамц иадмыгәгәалартә еиԥш рыбжьара ибжьатцатәуп аԥкыгақәа **(ac.3).**

4. Архьшәашәага шьақәыргылатәуп иахьеиҟароу аҭыпаҿы. Ианаҭаху иалшоит архьшәашәага агылашьа аҧееира, аԥхьатәи ашьапқәа асаат аныҟәашьала, ма иаҿагыланы иртәиуа, амаҭәахә ишиашоу игылаанза, ашьапқәа ахьықәгылоу адашьма иқәыгәгәаны иҟалаанза. Ашьапқәа ииашаны рықәыргәгәара иацхрааyеит ашьҭыбжьқәа рдырдырра аиҳараҙак раԥыхра **(ac.4**).

5. Архьшәашәага ахархәара азырхиара иазку адыррақәа шәахә. аҟәша «Арыцқьареи ахылаԥшреи».

Априбор аххәаа

(ac.1)

1 – Атермостати алампа аҭыпи
2 – Иамҭуа ақәҭарҭақәа
3 – Аҙы аизгарҭа
4 – Ашәырқәеи аутраҭыхқәеи рконтеинер ахѳа
5 – Ашәырқәеи аутраҭыхқәеи рконтеинер
6 – Ирласны аҭааркра аҟәша
7 – Аҭаа лоток аҭеи аҭаа лотоки
8 – Иҭаарку афатәқәа рҭаҭарҭа аҟәша
9 – Игьежьуа ашьапы
10 – Абанкақәа рҭаргыларҭа
11 – Аԥаҭлыкақәа рҭаргыларҭа

Архьшәашәагаҿы афатәқәа рҭаӷашьазы абжьагарақәа

Афатәқәа оптималла рҭаҭашьеи агигиена аԥҟарақәеи

1. Арҭаагатә камера азкуп афатә аҙақәеи арыжәтәқәеи аамҭа кьаҿла рытҷәахразы

2. Арҭаагатә камера ✳ *** азкуп заанатцы итҷааркыз афатәқәа рыртҷаареи рытҷәахреи. Хымԥада шәрықәныкәала абжьагарақәа ✳ *** афатәқәа рытҷәахразы, урҭ рытрақәа рҿы иарбоу.

3. Ахшлых фатәқәа рытҷәахра ахәҭоуп ашә аҿы иамоу аҟәша ҷыдаҿы.

4. Ихиоу афатәқәа рытҷәахра ахәҭоуп аҳауа зҭамло ачысматәа итаҭаны.

5. Афатә аҙақәа рытҷәахра алшоит илаҳәаны ақәҭарҭақәа рҿы. Ашәыри аутратыхи аҙақәа рытҷәахра ахәҭоуп ашәыри аутратыхи ирызку аконтеинерқәа иртаҭаны, заанатцы аҳәынтәа аҟынтәи ирыцқьаны.

6. Аԥаҭлыкақәа ашә аҿы итаргылазар алшоит.

7. Акәац аҙа аполиетилентә пакетқәа иртаҭаны ҷаҟатәи ақәҭарҭаҿы итаҭалатәуп. Аҿкы аҿаҷәыхьчаразы акәац аҙа ихиоу афатә иадкьыслартә иҟашәымтцан. Акәац аҙа ирласны ибжьысуеит, убри аҟынтә архьшәашәагаҿы уи атҷәахра ҟалоит ѳымш-хымш еиҳамкәа.

8. Архьшәашәага иреиҳаҙоу ефффектла аус ауларҷ азы ақәҭарҭақәа ирықәшәмыршәлан ақьаад, ма даҿеакы, аҳауа хьшәашәа ԥымкрада аикәшара иаԥырхагахаша.

9. Аҭиаа хәша ҭашәмыргылан ашә атрақәа рҿы. Афатәқәа ҷәахызар ауп рытра иштоу, ма иарку ачысматәаҿы. Ишу афатәқәеи арыжәтәқәеи архьшәашәага рҭаҭара ҟалоит ианыхьшәашәалак ашьтахь. Иаарту аконсервқәа рытра иштоу рытҷәахра ҟалом.

10. Ицаҳәцаҳәо арыжәтәқәа рыртцааркра ҟалом, ашәыртә ҷаа иштцаау ахархәара ҟалом.

11. Шәырқәаки утратыхқәаки бжьысыр рылшоит, урҭ 0°C аан итҷәахызар. Убри азы илашәҳәала ананас, ашьынка, аналша, апомидор иреиԥшу егьырҭгьы рылаҳәалатәуп аполиетилентә пакетқәа.

12. Аспирт злоу арыжәтә ԥьбарақәа ҷәахлатәуп ишиашоу итаргыланы рыхѳақәа ҕәҕәаны ирхаҭаны. Архьшәашәага аҿы иҟалаҙом атҷәахра лассы амца зкуа агаз злоу афатәқәа (иаҳҳәап, абаллон итоу иѳу ахҵаҭ, егьырҭ афатәқәа аерозольтә ҭра итоу), атҟәацразы ишәарҭоу аматәашьарқәа, избан акәзар иалшоит атҟәацра ахылҿиаар.

13. Арҭаараташа ҟәша аҟынтәи акалаҧкәырқәа рҭыгаразы иҟашәҭа **ac.9** ишану еиԥш.

Атемпература ашьақәыргылареи атемпературатә режимқәеи

Аусуратә температура ықәыргылахоит атермостат амаа ацхыраарала **(ас.5)** иагьалшоит иахьуҭаху ақәыргылара 1инаркны5 аҟынза (зегьы раасҭа ихьшәашәазоу).
Архьшәашәагаҽы иҟазароуп ибжьаратәу атемпература +5 °C (+41 °F) аҟара.
Иқәшәыргыл атермостат иаҭаху атемпература аиуразы. Архьшәашәага аҟәшақәак рҽы иалшоит атемпература еиҳахар, ма еитцахар (иаҳҳәап, асалатқәа рзы аҟәшаҽы, ма акорпус хыхьтәи ахәтаҽы), уи нормоуп ҳәа иԥхьазоуп.
Ҳара ишәабжьаҳгоит атемпература атермометр ацхыраарала ишәшәаларц, агәра жәгарц азы атцәахра иаҭаху атемпература шыҟоу.
Архьшәашәага ашә лассы-лассы иаатуазар, аѳнытцкатәуи атемпература шьҭытцуеит, убри аҟынтә архьшәашәага ахархәараан ашә ишауала ирласзаны иашәыркла.

Ахархәара азырхиара

Аԥыхәтәантәи агәаҭара

Архьшәашәага ахархәара алагамҭаз игәаҭатәуп абарҭ:
1. Архьшәашәага ашьапқәа шьақәыргылоуп, априбор гылоуп хымпада ишиашоу.
2. Архьшәашәага аѳнытцка ибоуп, ашьтахьтәи аган аҽы аҳауа анеиааира акгьы аԥырхагам.
3. Аѳнытцкатәи аганқәа зәзәоуп, аҟәша «Арыцкьареи ахылаԥшреи» аҽы иҟатцоу абжьагарақәа ирықәыршәаны.
4. Авилка арозетка иамоуп, афымца иаҽакуп. Ашә аартраан аѳнытцкатәи алашара акуеит.

Азгәаҭақәеи абжьагарақәеи:

5. Акомпрессор аусура алагараан ашьтыбжь гоит. Архьшәашәага агерметиктә контур аѳнытцкатәи азшьари агазқәеи ирхылтцуеит ашьтыбжькәа, акомпрессор аус ауоу иамуоу иадҳәаламкәа. Ари нормоуп.
6. Акорпус хыхьтәи ақәыпшылара иамоу маҷк аиҟарамра дефектны иԥхьазам – уи архьшәашәага атыжьра апроцесс аҷыдара ауп.
7. Абжьагара ҟатцахоит атермостат амаа абжьараҽы иқәыргылазарц, нас атемпература аеыпсахрақәа ирыцклаԥшлазарц, афатәқәа рытцәахразы иаҭаху атемпература априбор ишышьақәнаргыло агәаҭаразы (шәахә.аҟәша «Агәаҭареи атемпература ашьақәыргылареи»).
8. Амаҭәахә анаҽашәаклак иаразнак афатәқәа ҭашәымцан. Афатәқәа рытцәахразы иаҭаху атемпература шьақәгылаанза азыпшра ахәтоуп. Атемпература заҟа ыҟоу агәаҭаразы харцәара азутәуп ибзиоу атермометр (шәахә. аҟәша «Атемпература ашьақәыргылареи атемпература арежимқәеи»).

Иӷаарку афатәқәа рыӷәахра

Архьшәашәага артцаага камера азкуп ааглыхраҽы итцаарку афатәқәа акыраамҭа рытцәахра, иара убасгьы афатә аза артцаареи атцәахреи.
Афымца аиԥкьараан иҟалом акамера ашә аартра.
Афымца аныҟам итцаарку афатәқәа атцаа рылтцзом 16 саат рҟынза. Афымца еиҳа акыраамҭа иҟамлар, афатәқәа гәаҭатәуп, нас ма иаразнак афара иазктәуп, ма ирхианы ҽазнык итцаарктәуп.

Афатә азақәа рӷааркра

Еиҕьу алтцшәақәа риоуразы шәрықәныҟәала ҭаҟа иҟатцоу абжьагарақәа.
Зныкала ирацәаны афатә атцааркра ҟалом. Афатә ахаҭабзиара еиҕьны итцәаххоит иахьынзалшо аамҭа кьаҷк ала ишеибгоу ишеибаку итцааркхар.
Архьшәашәага уахыки-ҽнаки ала атцааркразы иамоу амчхара ахархәара иахыҳәҳәатәым.
Афатә шыпхоу артцаага камера аҭатцараан, артцаага асистема аусура мѳапыслар акәхоит еиԥымкьарада, атцааркра нагзаны иалгаанза.
Ари иахҟьоит артцаага камераҽы абри аамҭазы атемпература акырза алакәцәара.
Афатә азақәа ртцааркраан атермостат амаа абжьаратәи арбагаҽы ишьақәшәыргыл.
Афатәқәа ирацәам рпорциа 0,5кг(1фунт) аҟынза ртцааркра ҟалоит атермостат амаа аҭып мыпсахкәа.
Зынзаск иҟалазом итцаарку афатәқәеи афатә азақәеи реицҭатцара.

Аӷаа акубикқәа рыҟаӷашьа

Атцаа иазку алоток аҭазара ¾ аҟынза азы ҭашәҭәа, нас иҭашәыргыл артцаага камераҽы.
Итцаарку атцаа акубикқәа амҳатцә амаа, ма иара еиԥшу маҭәарк ала иҭыгатәуп. Зынзаск иҟалом итцару аматәаркәа – аҳәызба, ачқып реиԥш иҟоу убри азы рхархәара.

Аӷаа амхра

А) Арӷаагатә камера

Арҵаагатә камера автоматла аҵаа амҵуеит. Аҵаарӡ еизоит аӡцарҭа атрубала аизгагарҭа аҭраҷы, архьшәашәага ашьҭахьтәи ахәҭаҷы иҟоу **(ас. 6).**

Архьшәашәага камера аҵаа анҭыҵуа, ашьҭахьтәи аҭӡамц аҵаа ахылҩаҧсылҩацарҭаҷы иалшоит иҟалар аӡы ацәыкәбарқәа.

Цәыкәбарқәак аҭӡамц аҷы иаанхоит, аҵаа анҭыҵлакь ашьҭахь урҭ дырҩегь иҵаауеит.

Зынӡаск иҟалаӡом иҵааз ацәыкәбарқәа рамхразы иҵару амаҭәарқәа рхархәара, аҳәызба, ачқыҧ еиҧш иҟақәоу.

Иҧсасиз аӡы аӡцарҭала иҭымҵуазар, иаҭахуп агәаҭара, ацарҭаҷы хәашақәак ҭаҧсазар.

Аӡцарҭа рыцқьазар ауеит атрубақәа ррыцқьара иазку аиоршик ала, ма еиҧшу цхыраагӡак ала.

Иҧсасиз аӡы афымца даҷқәа, ма адашьма иақәымҭәаларц азы, шәахәаҧшла атрубка аҵыхәа еснагь иҭакызарц аӡеизгарҭаҷы, акомпрессор аҷы ишьақәыргылоу **(ас.7)**.

Б) Арӷаагатә камера

Аҵаа амхра мариоуп, аӵьабаагьы аҭахӡам, уи иазкны иҟоу асӡырӡ аизгарҭа алоток ҷыда абзоурала.

Аҵаа ҭыгара мҩаҧыжәгала шықәсык ахь ҩынтә, ма аҵаа ажәпара 7мм аҟара ианыҟалалак. Аҵаа аҭыгара апроцедура алагараз априбор аусура аанышәкыл, афымца излаҷаку адаҷ аҷышәх.

Иҭоу афатәқәа зегьы акырынтә агазеҭқәа ирылаҳәаны ахьшәашәараҷы ишьҭашәҵа (иаҳҳәап, архьшәашәага, ма акҷыҩра).

Аҵаа аҭыгара арласразы арҵаага камера иҭаргылазар алшоит аӡырҟәанда зынҭәалоу асаара.

Аҵаа аҭыгаразы ахархәара ашәымҭан иҵару амаҭәарқәа, иаҳҳәап аҳәызбақәеи ачқыҧи.

Зынӡаск иҟалаӡом аҵаа амхразы хархәара рызузар афен, афымцатә рҧхагақәа, урҭ рҩызцәа егьырҭ афымца маҭәахәқәа.

Иҧсасиз аӡы, арҵаагатә камера ҵаҟатәи ахәҭаҷы еизазар, иҟалоит губкала еизгазар. Аҵаа аҭыгара ашьҭахь акамера аҩныҵҟатәи аҭӡамцқәа ибзиаӡаны ибахҵәаӡа арбара рҭахуп **(ас.8).** Абри ашьҭахь иҟалоит афымца адаҷ ачқьыҧ арозетка аҭаргылара, насгьы афымца аҷакра.

Аҩныӷҟатәи алашара алампа аҧсахра

Архьшәашәага аҭырлашаара иазку лампа накаливаниа/асветодиодтә лампа аҧсахразы ираҳәатәуп знапы иану асервис центр ашҟа.

Лампа (лампы) абри архьшәашәага хархәара змоу ауада арлашаразы ахархәара азыруам. Уи азкуп ахархәаҩ ирманшәалареи ишәарҭадареи афатәқәа архьшәашәагеи арҵаага камереи ианҭеиҵо.

Архьшәашәагаҷы ахархәара змоу алампақәа ирычҳауазар ауп аекстремалтә физикатә ҭагылазаашьақәа, хыла атемпература –20 °С еиҵаны.

Арыцқьареи ахылаҧшреи

1. Арыцқьара шәалагаанӡа ишәабжьаагоит афымцаприбор аанкылара, ашнур арозетка аҷыхра.
2. Арыцқьаразы шәхы иашәмырхәан иҵару амыругақәа, насгьы иӵьаӵьоу ахаҳәқәа, асапын, абзазаратә арыцқьагатә цхыраагӡақәа, аӡәӡәагатә цхыраагӡақәа, шьаҭас ацәа змоу аполироль.
3. Априбор акорпус шәыӡәӡәа ӡырҟәандала, ишәырба ибахҵәаӡа.
4. Априбор аҩныҵҟатәи аган шәрыцқьа арыжәтә сода аӡы иаҭаны (1чаи мҳаҵә литрабжак аӡаҷы) ампахьшьы аларбааӡаны, ибзианы ирҩаны ирыхьшьны, нас ишәырба ибахҵәаӡа..
5. Зынӡаск иҟалом атемпература арегулиатор акорпус аӡы ақәҭәар.
6. Архьшәашәага акыраамҭа ахархәара амоуазар, иаҷышәх, иҭоу афатәқәа зегьы ҭыжәга, ишәыӡәӡәа, ашә ывҵрааны иааншәыжь.
7. Зхаҭабзиара ҳараку ашәыгала ишәу аганқәа рыхьчаразы иабжьагоуп априбор аихатәы хәҭақәа рполировка (ашәа адәахьала, акорпус аварачҭәи аганқәа) асиликонтә цәа ала (амашьынақәа ркузов аполировка злаҟарҵо ацхыраагӡа).
8. Архьшәашәага ашьҭахьҟа иҟоу аконденсатор аҷы еизо асаба еизгалатәуп асабеизгагала шықәсык ахь знык.
9. Есааира игәашәҭала ашә иамоу адырҷәҷәалага (уплотнитель) афатә хәашақәа аваҧсазар.

10. Зынҙаскгьы иҡалом:
•априбор арыцқьара уи иазкым ахархәагақәа рыла, иаҳҳәап, ахархәагақәа, абылтәы (абензин) злоу;
•априбор иҳараку атемпературақәа анырра азыруртә разааигәатәра;
•азәзәареи арыцқьареи рзы ахаҳә цьаԥьақәа рхархәара.
11. Ахшлых фатәқәа ирызку аҡәша ахҩа ахыхшьеи ашә аҡынтәи алоток аҭыгашьеи:
•ахшлых фатәқәа ирызку аҡәша ахҩа сантиметрақәак ишьтыхны акылтцәара ахьамоу аҡынтәи шәаах;
•алоток иҭоу зегьы ҭыжәга, нас тдаҡантәи хыхь шәҩаха.
12. Шәахылаԥшла архьшәашәага ашьтахьтәи аганаҷы иамоу апластмассатә контеинер ҷыда, асырҙ аизгара иазку, еснагь ицқьаны иҡазарц азы. Алоток арыцқьаразы иамышәхырц, иҡашәтца абас:
•арозетка аҷышәх, афымца дач ачқып ҭыжәга арозетка аҡынтәи;
•аплоскогубцы ала ԥшьаала иаашәырты акомпрессор аҷы алоток зкыз ашпилька;
•алоток шәҩаханы иамышәх;
•ишәыҙәҙәа, ибзианы ишәырба;
•алоток аҭып ахь иаҭаны иашәыркы, ишамышәхыз иаҷырԥшны.
13. Аконтеинер амхразы иахьынҙатытцуа шәааханы ишьтышәх, нас иҭыжәга архьшәашәага аҡынтәи.

Ашә аиҭатара

Иҡашәтца абра иарбоу аишьтанеишьа иақәыршәаны **(ас. 10)**.

Зыҡаҷара ахәҭоуи иахәҭами

Иахәҭоуп архьшәашәага есааира арыцқьара, атцаа амхра (шәахә.аҡәша «Атцаа амхра»).
Иахәҭоуп иазоу акәаци акәти ихиоу афатәи ахшлых фатәқәеи рытцаҡа аҭатцара.
Иахәҭоуп аутратыхқәа анышәи иаҭахым абыҷқәеи рымхра.
Иахәҭоуп асалати апетрушкеи рдацқәа рымымхкәа, акапустақәа ргәыцәқәа цымҡакәа рҭатцара.
Иахәҭоуп ашә апергаменттә қьаад илаҳәаны аполиетилентә пакет аҭатцара, аҳауа зегьы аушьтны. Агьама аиҷтәразы архьшәашәага иҭыгатәуп афаразы саатк шыбжьоу.
Иахәҭоуп иазоу акәаци акәти мҩарц азы аполиетилентә плионка ма афольга, акәыршара имылаҳәацәакәа.
Иахәҭоуп аԥсызи асубпродуктқәеи аполиетилен пакетқәа рылаҳәара.
Иахәҭоуп ача иацклаԥшны алаҳәара, иштатоу иаанхарц азы.
Иахәҭоуп афҩы ҷыда змоу афатәқәеи, иҩар зылшо афатәқәеи аполиетилентә пакетқәа, алиуминиатә фольга рыларҳәара, ма иҡацаны иакуа ачысматәа рҭатцара.
Иахәҭоуп аҩы шкәакәа, ауараш, аминералтә зы аишәа иқәдыргылаанҙа рырхьшәашәара.
Иахәҭоуп иахьынҙалшо лассы-лассы артцаага камера иҭоу ргәатара.
Иахәҭоуп афатәқәа иахьынҙалшо имаҷны рытцәахра, рытцәахра аҿҳәара ақәныҡәара.
Иахәҭоуп ааглыхраҷы итцаарку афатәқәа рцәаҷы иану аинструкциақәа ирықәыршәаны рытцәахра.
Иахәҭоуп ралхра зхатабзиара ҳараку афатәқәа мацара, рыртцаара аԥхьа ибзианы рыҙәҙәара.
Иахәҭоуп афатә азақәа рыртцааразы ирхиатәуп апорциа маҷқәа рыла, ирласны рыртцаара алыршаразы.
Иахәҭоуп афатәқәа зегьы рылаҳәатәуп алиуминиатә фольга, ма зхатабзиара ҳараку аполиетилентә пакетқәа артцаага иазку аҳауа рҭыганы.
Иахәҭоуп итцаарку афатәқәа ианаархәалак ашьтахь иаразнак илаҳәаны артцаага камера иҭатцатәуп.
Иахәҭоуп афатәқәа атцаа рылхлатәуп архьшәашәага акамераҷы.

Иахәҭам абананқәа архьшәашәага аҡәша рҭатцара.
Иҡалом ашьынка архьшәашәагаҷы атцәахра. Уи архьшәашәаразы аамта кьаҷк азы иҭоуҭар ҡалоит, амала акы илаҳәаны, афҩы егьырҭ афатәқәа ирхымлартә еиԥш.
Иахәҭам ақәтцартақәа иарбанзаалак акала рыхҩара, аҳауа аиҭанеиааира иаԥырхагахо.
Иахәҭам архьшәашәагаҷы ишҳамрку ма даҽеакы ишәарҭоу аматәашьарқәа рытцәахра. Архьшәашәага азкуп афатәқәа мацара рытцәахра.
Иахәҭам архьшәашәагаҷы акыраамта итцәахыз афатәқәа рыфара.
Иҡалом ирхиоу афатәи азақәеи контеинерк аҷы еицтатцаны рытцәахра. Урҭ тцәахлатәуп хаз-хазы илаҳәаны.
Иахәҭам атцаа злытцуа афатәқәа ирылтцуа асырҙ ма дара рзы егьырҭ афатәқәа ирықәтәалар.
Иахәҭам ашә акыраамта иаартны ааныжьра, избан акәзар уи иацнатцоит аексплуатациазы афымца аныхра, насгьы ирласны атцаа ҡанатцоит.
Иахәҭам атцаа аҭыгаразы итцару аматәарқәа рхархәара, аҳәызба, ачқып реиԥш иҡоу.
Иахәҭам архьшәашәага ишу афатәқәа рҭаргылара. Иазыԥштәуп урҭ хьшәашәааҙа.

Иахәҭам артцаагатә камераҽы рҭаргылара аӡшьар зҭоу аҧаҭлыкақәа, ицаҳәцаҳәуа арыжәтәқәа зҭоу иарку абанкақәа, избан акәзар урҭ ирылшоит итҟәацыр.

Иахәҭам афатә аӡақәа рцааркраан артцааразы архьшәашәага иамоу амчхара еиҳаны аҟатцара.

Иахәҭам артцаага камера иааҭыганы аршәи егьырҭ арыжәтә хьшәашәақәеи ахәыҷқәа рытара, избан акәзар атемпература лаҟәы иахҟьаны рқьышәқәа ҭаар ҟалоит.

Иахәҭам арыжәтә цаҳәцаҳәқәа рыртцааркра.

Иахәҭам итцаарку афатәқәа знык атцаа анрылтцлак рытцәахра; урҭ рхианы ифатәуп 24 саат рыԥнытҟа, мамзаргьы ирхианы ҷыц итцаарктәуп.

Иахәҭам артцаага камера аҟынтәи афатәқәа рҭыгара ибааӡоу анапқәа рыла.

Афымцаныхра

Иахьынӡалшо еиҧьны ахархәаразы артцаагатә камера атра афатәқәа рҭатцараан иахәҭоуп итытцуа амгәақәа рҭыгара. Архьшәашәага иабылуа афымца иазку адыррақәа рышьашәалоуп аԥнытҟатәи аконтеинерқәа анҭыгоу, артцаага камера ҭыртәааны иаанықоу аҭагылазаашьа.

Афымца аныхра аитцатәра азы апрактикатә бжьагарақәа

1. Абзазаратә фымцаприборқәа ргылалатәуп аԥша ибзианы иахьыԥнасуа аҭыпқәа рҷы, аԥхарра зхылтцуа априборқәа, афатәҟатцага плита, арԥхага радиатор уб.итц. ирцәыхараны. Иара убасгьы иацәыхьчалатәуп ишиашоу амра ашәахәақәа ахьрықәԥхо аҭыпқәа.
2. Иаахәоу ирхьшәашәоу, ма итцаарку афатәқәа иахәҭоуп иаразнак рҭатцара ирышьашәалоу аҟәшақәа рышҟа архьшәашәагахь, ма артцаагахь, еиҳарак аԥхынтәи аамҭазы. Адәқьан аҟынтәи аԥныҟа афатәқәа раагаразы иабжьагатәуп атермосумка ахархәара.
3. Артцаага камера итыгоу афатәқәа атцаа рылхразы архьшәашәага аҟәшахьы рҭатцара абжьаҳгоит. Архьшәашәагатә ҟәша мҟьашьларц азы иахәҭоуп итцаарку афатәқәа ачысматәаҷы рантцара, иалтцуа атцаарӡ уа еизаларц. Афатәқәа атцаа рылхра алагара абжьаргоит урҭ рхархәаразы уахыки-ҽнаки шыбжьоу.
4. Абжьагара ҟатцоуп ашәқәа лассы-лассы иаадмыртларц.
5. Иаанышәмыжьлан архьшәашәага ашәқәа аартны ианаҭахымгьы, шәацклаԥшла урҭ есымша идыргәгәаланы иаркызарц.

Априбор аусураан ицәырҧар зылшо авибрациеи ашьҭыбжьи

1. Архьшәашәага аусураан иалшоит ашьҭыбжь еиҳа идухар.
- Архьшәашәага аҟәшақәа рҷы иаҭаху атемпература ашьақәгыларазы аамҭала иаҷакуеит априбор акомпрессор. Ашьҭыбжь ҭәҳәахоит акомпрессор аусура ианалаго, акомпрессор аангылараан игоит ҷытбжьык.
- Априбор аусуратә ҟазшьарбагақәа рҽырыԥсахлар рылшоит иаакәыршаны иҟоу атемпература аиҭакрақәа ирҷырԥшны. Ари инормалтәу цәыртцроуп.

2. Аӡшьар акаҭәареи ацыԥхь аԥсаҟьареи рышьҭыбжь агара.
- Абарҭ рԥызцәа ашьҭыбжьқәа ахылтцуеит хладагент аикәшара архьшәашәага асистемаҷы, априбор аусура апринципқәа инарықәыршәаны.

3. Егьырҭ авибрациақәеи ашьҭыбжьқәеи
- Ашьҭыбжьи авибрациеи рыԥӡара ахьыԥшуп априбор зықәгылоу адашьма злыху ахаҭабзиара. Адашьма акыр еиҟаразар ауп, априбор ахьанҭара шьҭнахуазар ауп.
- Ашьҭыбжь ахытҳырҭас иҟалар рылшоит априбор ахаҷы иқәу аматәарқәа. Урҭ аматәарқәа ықәхтәуп априбор ахы аҟынтәи.
- Ашьҭыбжь ҟалар алшоит ааигәа игылоу аҧатлыкақәа, ма даҽа матәахәқәак ианыркьысуа. Абри аԥыза аан аҧатлыкақәеи егьырҭ аматәахәқәеи еидыхны инаскьагатәуп.

Аҧхасҭахарақәа рыҧшаареи рыҟаӵареи

Иаҷаку априбор аус амуазар, игәашәҭа абарҭ:

- Ииашаны иамоума афымца даҷ ачқыҧ арозеткаҷы, насгьы афымца ыҟоума. (Афымца аҟазаара агәаҭаразы уи арозетка аҷы иаҷашәк даҷа фымцаприборк);
- иалшоит, апредохранитель блызар, аус аузар автоматикатә аҷыхга, мамзаргьы иаҷыхзар аҷыхга хада аихшарҭатә ҧырак (распределительный щит) аҷы;
- иалшоит, атемпература арегулиатор ииашамкәа иқәыргылазар;
- иалшоит, азауад аҟынтә иамаз ачқьыҧ ацынхәрас иарҭаз ачқьыҧ ҷыц ииашамкәа иаҧшьызар.

Ишакәхалак априбор аус амузар, априбор ахьаашәхәаз аҭыҧ аҷы аҭиҩы иашәҳәа. Хымҧада инашәыгӡа иарбоу агәаҭарақәа зегьы, избан акәзар априбор шыҧхасҭам шьақәыргылахар, ахарҵь шәара ишәоуеит.

Асимвол аматәахә аҷы ма аупаковкаҷы иаанарҧшуеит уи егьырҭ абзазаратә црыҭқәа ирылакны акажьра шыҟамло. Иахәҭоуп уи иашьашәалоу афымцатәи аелектронтәи мыругақәа рыцрыҭқәа ахьеизырго аҭыҧ аҷы алаҭара. Аҧҟарақәа инарықәыршәаны абри аалыҭ аутилизациа аназыжәуа, шәара иаҧшәырҟәҟәаауеит ацрыҭқәа ииашамкәа рызныҟәара иахҟьаны иҟалар зылшо иҭоурам ахҟьаҧҟьақәа иҳакәыршоу анызаарҭа азы, ауаа ргәабзиара азы. Абри аалыҭ аутилизациа иазкны еиҳа игәылҭәаау аинформациа аиоуразы шәрыдҭаал аҭыҧантәи ақалақьтә напхгара, абзазаратә црыҭқәа реизгареи рутилизациеи назыгӡо аматҭура, ма аалыҭ ахьаашәхәаз адәқьан.

4578336425/AE
SV,FI,NO,UA,RUS,АБХ

4578336425/AE
SV,FI,NO,UA,RUS,АБХ