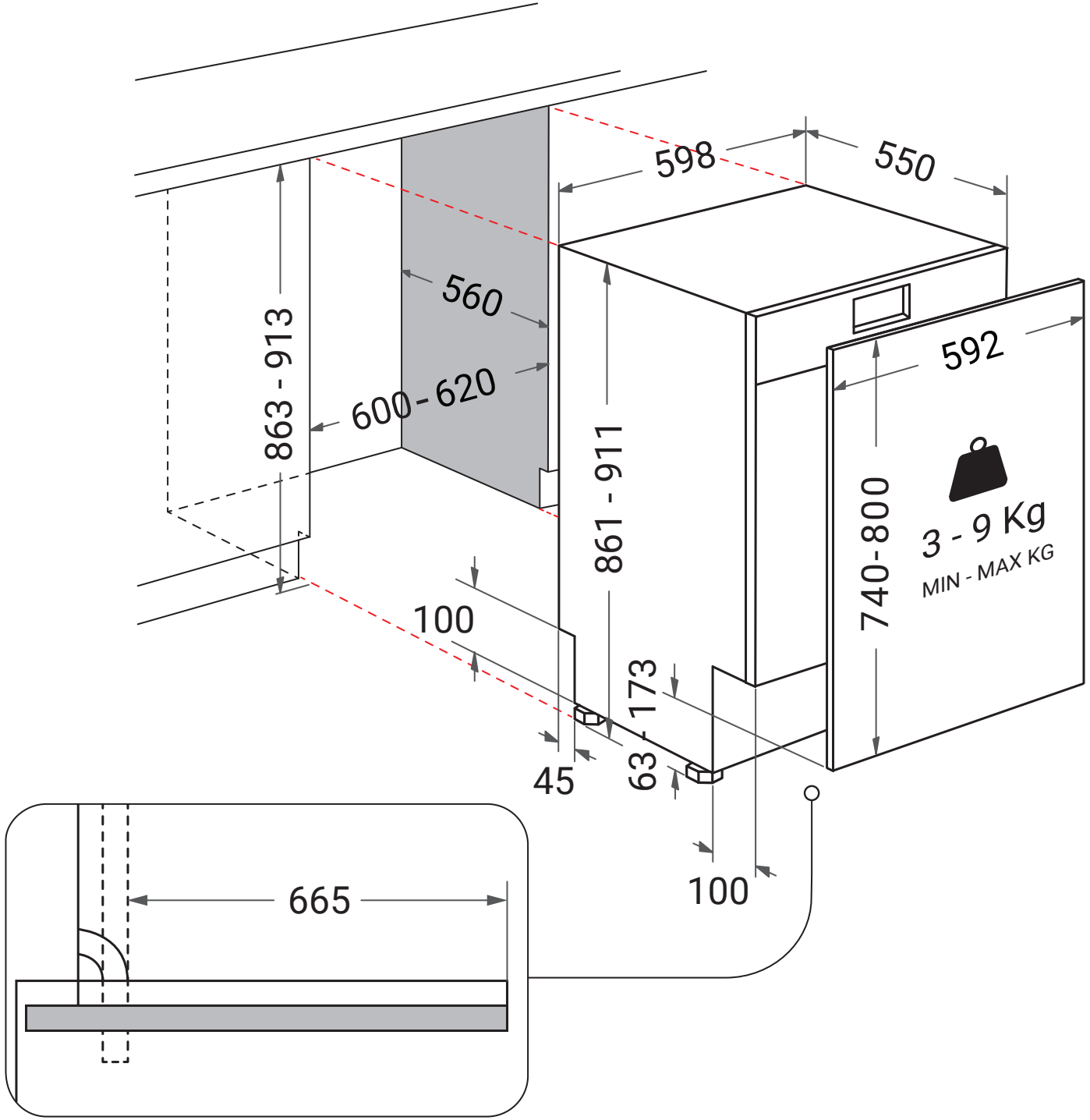
598
550
560
600 - 620
863 - 913
861 - 911
592
740-800
3 - 9 Kg
MIN - MAX KG
100
173
45
63
100
665