Plaque chauffante à gaz intégrée

Installation d'utilisation

IMPORTANT

L'Installateur devrait remettre ces instructions au propriétaire de l'appareil. Le propriétaire pour sa part devrait le lire avant toute utilisation de l'appareil et penser à conserver le document pour utilisation ultérieure.

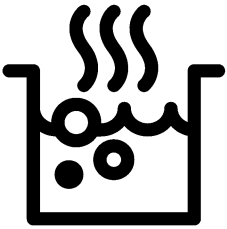

24" Models
30" Models
36" Models

FR

185.9104.51/R.AC/20.08.2020/3-2

VEUILLEZ LIRE TOUTES LES DIRECTIVES AVANT L'INSTALLATION

AVERTISSEMENT : Lisez toutes les consignes de sécurité avant d'utiliser le produit. Le non-respect des instructions contenues dans ce manuel est susceptible de causer un incendie ou une explosion, pouvant entraîner des dommages matériels, des blessures ou la mort.

— Évitez de poser ou d'utiliser de l'essence ou d'autres vapeurs et de liquides inflammables à proximité de l'appareil ou de tout autre appareil.

— QUE FAIRE SI VOUS SENTEZ UNE ODEUR DE GAZ

- N'allumez aucun appareil.
- Ne touchez aucun interrupteur électrique.
- N'utilisez pas de téléphone dans votre immeuble.
- Appelez immédiatement votre fournisseur de gaz à partir du téléphone d'un voisin. Suivez les instructions du fournisseur de gaz.
- Si vous ne parvenez pas à joindre votre fournisseur de gaz, appelez le service d'incendie.

— Les travaux d'installation et d'entretien doivent être effectués par un installateur qualifié, une agence de service ou le fournisseur de gaz.

1 PRÉPARATION DE L'INSTALLATION 4

Les outils dont vous avez besoin 4
Outils dont vous pourriez avoir besoin.....4
MATÉRIEL DONT VOUS POURRIEZ AVOIR BESOIN 4

2 INSTRUCTIONS D'INSTALLATION 5

AVANT DE COMMENCER.....5

3 DÉGAGEMENTS ET DIMENSIONS 7

4 INSTALLATION DE LA PLAQUE DE CUISSON pour les modèles 30 po et 36 po. 10

4 INSTALLATION DE LA PLAQUE DE CUISSON pour les modèles 24 po. 12

5 RACCORDEMENT AU RÉSEAU DE GAZ 14

6 CONNEXIONS ÉLECTRIQUES 17

7 ASSEMBLER LES BRÛLEURS 19

8 VÉRIFIER L'ALLUMAGE DES BRÛLEURS 20

9 Conversion au gaz 22

1 PRÉPARATION DE L'INSTALLATION

Les outils dont vous avez besoin

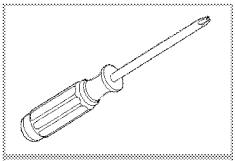

Tournevis « Phillips »

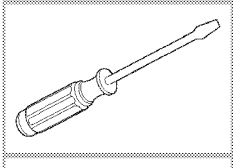

Tournevis à lame plate

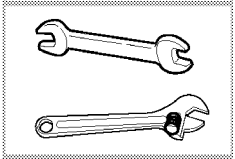

Clé à bout ouvert ou ajustable

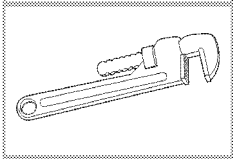

Clés à tube (dont une clé utilisée en complément)

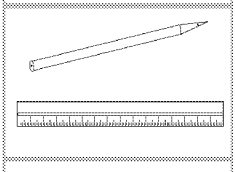

Crayon et règle

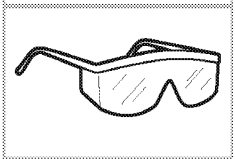

Lunettes de sécurité

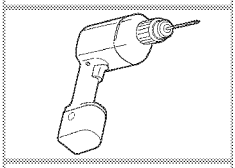

Trépan de 1/8 po et perceuse manuelle ou électrique

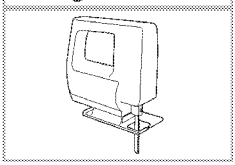

Scie sauteuse

Gants de sécurité

Outils dont vous pourriez avoir besoin

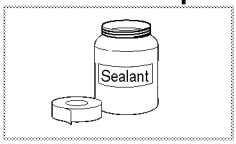

Mastic de jointoiement

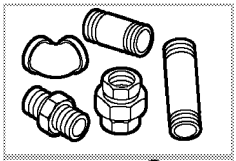

Pièces et raccords de tuyaux

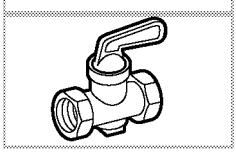

Soupape d'arrêt manuelle

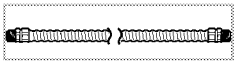

Connecteur flexible

MATÉRIEL DONT VOUS POURRIEZ AVOIR BESOIN

- Soupape d'arrêt de la conduite de gaz
- Pour réduire les risques de fuites de gaz, appliquez un ruban de Téflon ou un composé fileté approuvé pour l'utilisation avec le propane ou les gaz naturels sur tous les raccords filetés.
- Connecteur métallique flexible 1/2 po pour appareil électroménager

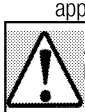

AVERTISSEMENT :
N'utilisez jamais un vieux connecteur lors de l'installation d'une nouvelle plaque de cuisson.

- Adaptateur de raccord évasé pour le raccordement à la conduite d'alimentation en gaz (3/4 po ou 1/2 po NPT x 1/2 po I.D.).
- Détecteur de fuites liquide ou eau savonneuse.

*Téflon: Marque déposée de DuPont

2 INSTRUCTIONS D'INSTALLATION

AVANT DE COMMENCER

- Avant de commencer l'installation, coupez l'alimentation au panneau de service et verrouillez les moyens de déconnexion de service pour éviter toute mise sous tension accidentelle. Lorsque les moyens de déconnexion de service ne peuvent pas être verrouillés, fixez solidement un dispositif d'avertissement bien en vue, comme une étiquette, au panneau de service.
- ⚠ Remarques importantes à l'attention de l'installateur
  Veuillez lire le manuel avant d'installer la cuisinière. Assurez-vous de fournir ces instructions au consommateur.
- ⚠ Remarques importantes à l'attention du consommateur
- Conservez ces instructions pour référence future.
- Avant de procéder à une éventuelle installation, raccordez l'appareil conformément aux prescriptions locales en matière de gaz et/ou d'électricité.
- Respectez tous les codes et ordonnances gouvernementaux.
- Assurez-vous de laisser ces instructions au consommateur.
- Faites installer et mettre à la terre correctement votre plaque par un installateur ou un technicien de service qualifié et autorisé.
- Retirez tout le matériel d'emballage et lisez toute la documentation avant de raccorder le gaz et l'alimentation électrique à la table de cuisson. Une fois l'installation terminée, veuillez jeter toutes les pièces d'emballage en respectant les normes et réglementations relatives à l'environnement. Ne permettez jamais aux enfants de jouer avec le matériel d'emballage.
- Lisez ces instructions complètement et attentivement. Une installation, un réglage, une modification, un entretien ou une maintenance incorrects peuvent causer des blessures, la mort et des dommages matériels.
- L'installation doit être conforme aux codes locaux ou, à l'absence des codes locaux, elle doit être conforme à la norme ANSI Z223.1/NFPA 54 (National Fuel Gas Code) ou, au Canada, à la norme CSA B149.1 (Code d'installation du gaz naturel et du propane).
- Ce produit a été conçu et certifié par UL selon la dernière édition de ANSI Z21.1 / CSA 1.1.
- Pendant l'installation, l'électroménager doit être mis à la terre conformément aux codes locaux ou, en l'absence de ceux-ci, conformément au Code national d'électricité NFPA 70 ou au Code canadien de l'électricité CSA C22.1-02. Vous reporter au point 6. Connexions électriques, dans ce manuel.
- Ne jamais réutiliser les anciens connecteurs flexibles. L'utilisation de vieux connecteurs flexibles peut causer des fuites de gaz, des blessures corporelles, la mort et des dommages matériels. Utilisez toujours de NOUVEAUX connecteurs flexibles lors de l'installation d'un appareil au gaz.
- Le test de fuite doit être effectué conformément aux instructions du fabricant. Vous reporter au point 5. CONNEXION A L'ALIMENTATION EN GAZ, dans ce manuel.
- Évitez de placer les armoires au-dessus de la plaque de cuisson. Pour réduire au minimum le danger causé par les flammes nues des brûleurs en fonctionnement, installez une hotte de ventilation au-dessus de la table de cuisson qui fait saillie d'au moins 5 po vers l'avant, au-delà de l'avant des armoires.
- Un rideau d'air ou une autre hotte de cuisinière qui fonctionne en soufflant un flux d'air vers le bas sur cet appareil ne doit pas être utilisé conjointement avec cet appareil à gaz. Ce flux d'air peut interférer avec le fonctionnement des brûleurs à gaz, ce qui peut entraîner un risque d'incendie ou d'explosion.
- Pour éviter d'endommager vos armoires, vérifiez auprès de votre constructeur ou fournisseur d'armoires afin de vous assurer que les matériaux utilisés ne se décoloreront pas, ne se délamineront pas ou ne subiront pas d'autres dommages. Ce produit a été conçu conformément aux exigences d'UL et de CSA International et est conforme à la température maximale admissible d'une armoire en bois de 194°F (90°C).

- L'application de la Loi de Californie sur l'eau potable et toxique (California Safe Drinking Water and Toxic Enforcement Act) exige que le Gouverneur de l'État de Californie publie une liste de substances que l'État de Californie estime être une source de cancer, de déficience congénitale ou d'autre dommage de reproduction et impose aux entreprises de signaler toute exposition à ces substances.

IMPORTANT :
Ce produit contient une substance que l'État de Californie estime être une source de cancer, de déficience congénitale ou d'autres dommages aux organes reproducteurs.

- Cet appareil peut présenter une faible exposition à certaines substances listées, y compris au benzène, formaldéhyde, monoxyde de carbone et toluène.
- Appelez le service après-vente pour obtenir des pièces de rechange. Les coordonnées se trouvent à la dernière page du manuel de l'utilisateur.

Ventilation de la pièce

Toutes les pièces nécessitent une fenêtre ouvrable, ou équivalente, et certaines pièces nécessitent également un orifice d'aération permanent.
L'air de combustion est prélevé dans l'air de la pièce. Les gaz émis sont directement rejetés dans la pièce. Une bonne ventilation est essentielle au fonctionnement en toute sécurité de votre appareil.
Si la pièce dans laquelle l'appareil est installé ne possède pas de porte ou de fenêtre s'ouvrant directement vers l'extérieur, elle doit néanmoins absolument disposer d'une ouverture de ventilation. L'ouverture de ventilation doit être non réglable et toujours ouverte.
Les portes ou les fenêtres qui s'ouvrent directement vers l'extérieur doivent disposer d'une ouverture de ventilation avec des dimensions spécifiques variant en fonction de la puissance totale de gaz de l'appareil (comme indiqué ci-dessous). Les correspondances entre la puissance de gaz et l'ouverture de ventilation sont présentées dans le tableau ci-dessous.

Consommation totale de gaz (BTU/h)	Ouverture de ventilation minimum (pouce^2).
0 - 6 800	16
6 800 - 10 200	19
10 200 - 13 600	27
13 600 - 20 500	47
20 500 - 27 300	62
27 300 - 34 100	78
34 100 - 39 200	93
39 200 - 44 400	109
44 400 - 52 900	124
52 900 - 58 000	140
58 000 - 64 800	155
64 800 - 81 900	194

Si les portes et les fenêtres qui s'ouvrent directement vers l'extérieur ne possèdent pas d'ouverture correspondant à l'ouverture de ventilation spécifiée en fonction de la puissance totale de gaz de l'appareil, une ouverture de ventilation doit absolument être présente dans la pièce. L'ouverture de ventilation doit également être conforme aux valeurs indiquées dans le tableau de correspondance entre la puissance de gaz et l'ouverture de ventilation.
Laissez un espace minimum de 10 mm sur le bord inférieur de la porte - qui s'ouvre vers l'intérieur - dans la pièce où l'appareil est installé. Assurez-vous que les articles tels que les tapis, le plancher, etc. ne couvrent pas cet espace lorsque la porte est fermée.
Vous pouvez installer votre cuisinière à la cuisine, dans la salle à manger ou dans la chambre-salon, mais jamais dans une salle de douches ou de bains. Évitez d'installer la cuisinière dans une chambre-salon de moins de 20 m^3.
Évitez d'installer cet appareil dans une pièce en dessous du niveau du sol à moins que cette pièce soit ouverte au niveau du sol sur l'un des côtés au moins.

3 DÉGAGEMENTS ET DIMENSIONS

Prévoyez des dégagements adéquats entre la plaque de cuisson et les surfaces combustibles adjacentes. Ces dimensions doivent être respectées pour une utilisation sécuritaire de votre table de cuisson.
Laissez un espace minimum de 30 po (76,2 cm) entre les brûleurs et le bas d'une armoire en bois ou en métal non protégée.

L'installation d'un four à micro-ondes ou d'un appareil de cuisson sur la plaque de cuisson doit être conforme aux instructions d'installation emballées avec cet appareil.
L'installation du four encastré doit être conforme à l'instruction d'installation emballée avec le four encastré.

Modèles 24 po.

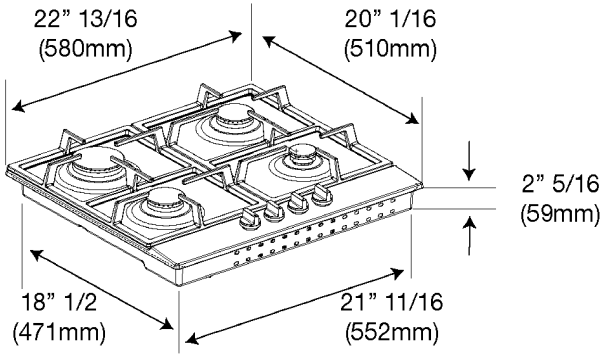

Modèles 30 po.

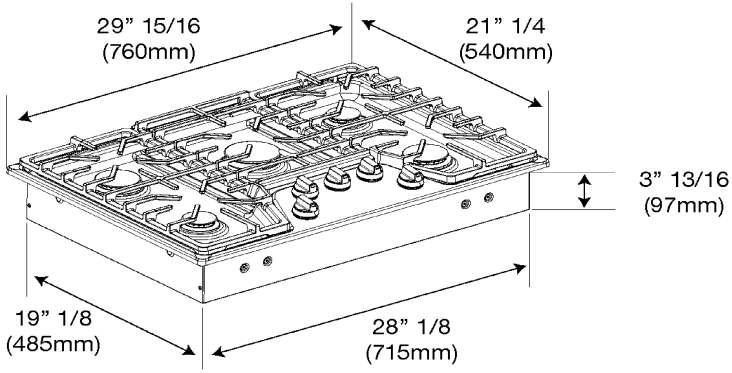

Modèles 36 po.

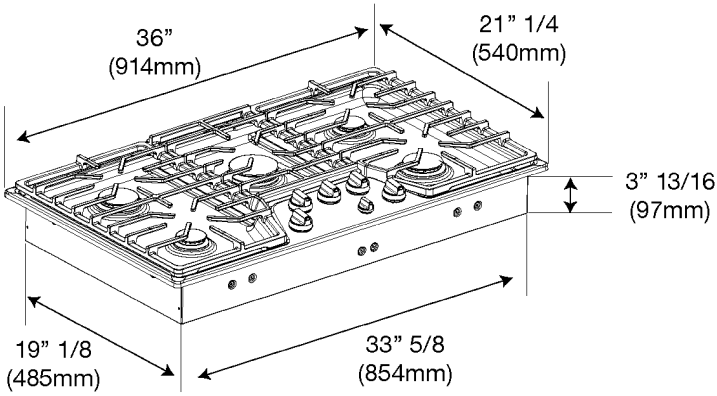

Dimensions de dégagement

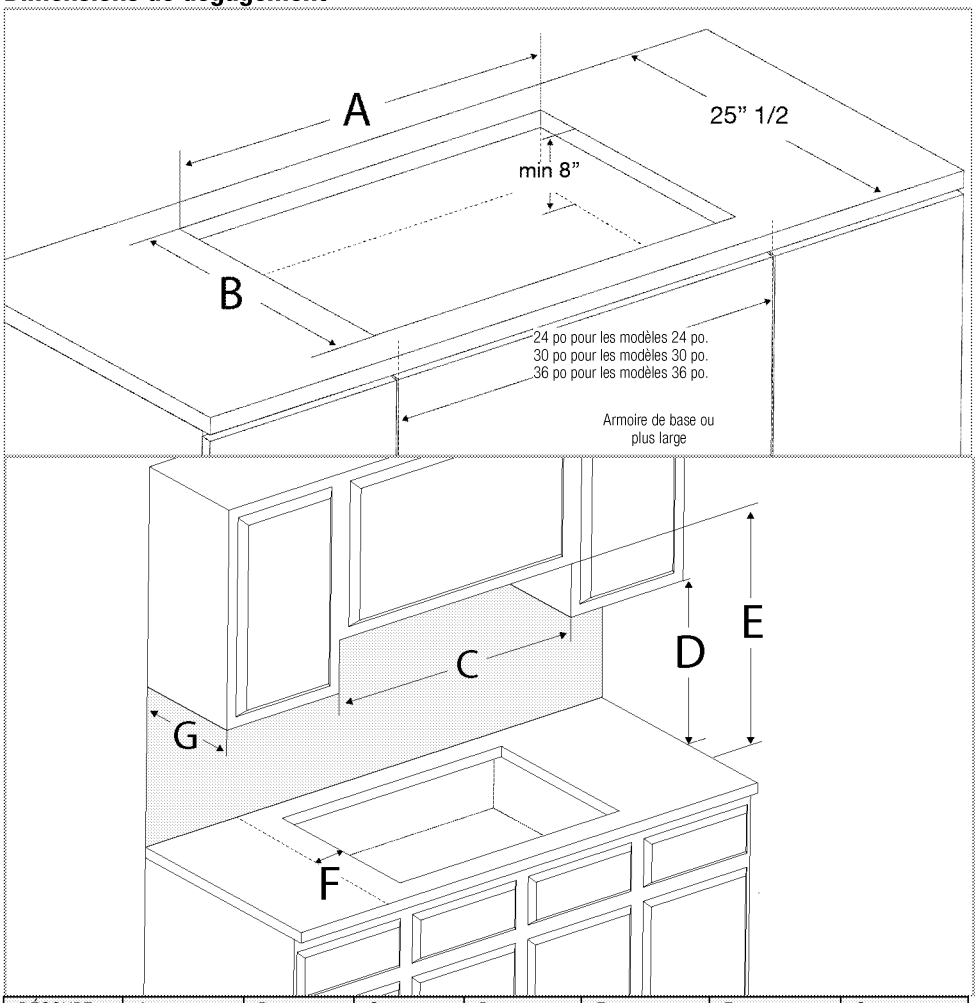

DÉCOUPE LARGEUR	A	B	C	D	E	F	G
24 po (614 mm)	22-1/16 po (560 mm)	19-5/16 po (490 mm)	24 po (614 mm)	Hauteur minimale de 18 po (457 mm) entre le comptoir et l’armoire la plus près d’un côté ou de l’autre de l’appareil.	30 po (76,2 cm) minimum de dégagement à partir dessus de comptoir vers la surface du haut non protégée	Voir les prochains tableaux pour tous les dégagements	La profondeur maximale des armoires installées au-dessus des sections de cuisson de la surface supérieure doit être de 13 po (330 mm).
30” (762 mm)	28-3/8 po (720 mm)	19-5/16 po (490 mm)	30 po (762 mm)				
36 po (914 mm)	34 po (864 mm)	19-5/16 po (490 mm)	36 po (914 mm)				

Dégagements de la surface de cuisson aux surfaces inflammables pour le modèle de 24 po :

Côtés :	12 po
Arrière :	3 po
Bord avant :	3 3/16 po
Du comptoir à l'armoire suspendu :	30 po
Hauteur du comptoir aux armoirs latéraux :	18 po
Profondeur maximum des armoires suspendus :	13 po
Du bas de la surface de cuisson au tiroir inflammable	7/16 po
Du bas de la surface de cuisson à l'autre surface :	7/16 po

Dégagements de la surface de cuisson aux surfaces inflammables pour le modèle de 36 po :

Côtés :	12 po
Arrière :	3 3/8 po
Bord avant :	2 13/16 po
Du comptoir à l'armoire suspendu :	30 po
Hauteur du comptoir aux armoirs latéraux :	18 po
Profondeur maximum des armoires suspendus :	13 po
Du bas de la surface de cuisson au tiroir inflammable	7/16 po
Du bas de la surface de cuisson à l'autre surface :	7/16 po

S'il y a un tiroir au bas de la surface de cuisson

Prévoyez un dégagement vertical minimal de 7/16 po du bas de la table de cuisson (ou une profondeur minimale de 4-1/4 po du comptoir) à toute surface combustible, comme un tiroir d'armoire.

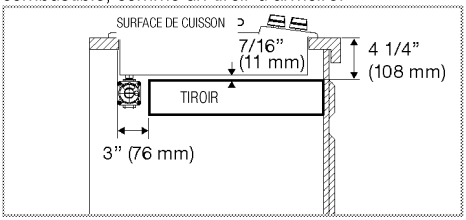

Si un four encastré sous la plaque de cuisson

Dimensions basées sur la hauteur standard du comptoir (3 po avec une plaque coup-de-pied de 4-3/4 po). Le four encastré peut être installé sous la table de cuisson au gaz tant qu'il n'y a pas de contact entre le bas de la table de cuisson et le haut du four.

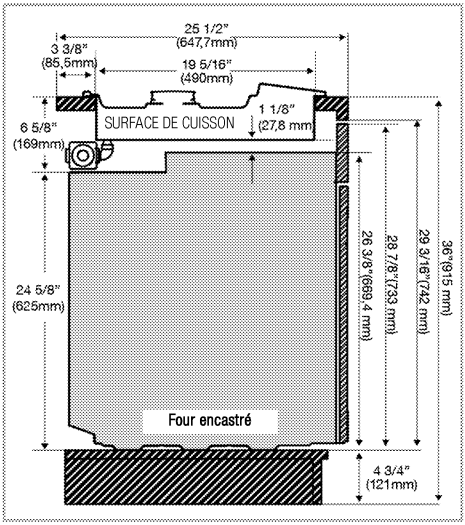

4 INSTALLATION DE LA PLAQUE DE CUISSON pour les modèles 30 po et 36 po.

1. **Application du joint d'étanchéité**

Lors de l'installation de votre plaque de cuisson, placez le produit parallèlement à la surface d'installation. De plus, appliquez un joint d'étanchéité sur les parties de la plaque de cuisson en contact avec le comptoir tel que décrit plus bas afin d'empêcher tout liquide de pénétrer entre le produit et le comptoir.
Retournez la plaque de cuisson : placez-la sur une surface plane. Lorsqu'elle est retournée, placez la table de cuisson comme indiqué sur la figure ci-dessous afin qu'elle ne soit pas posée sur les boutons. En cas d'application d'une force excessive sur les boutons, les robinets de gaz raccordés aux boutons peuvent être endommagés et des fuites de gaz peuvent se produire.

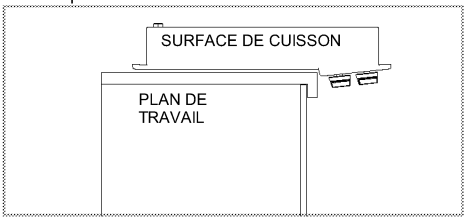

Le joint d'étanchéité disponible dans le commerce doit être appliqué sur le coin du boîtier inférieur autour de la table de cuisson, comme 'illustré sur la figure.

REMARQUE :
Le joint d'étanchéité n'est pas fourni avec le produit. Veuillez vous le procurer du commerce. L'épaisseur du joint doit être entre 1/8 po et 5/32 po (3-4mm) .

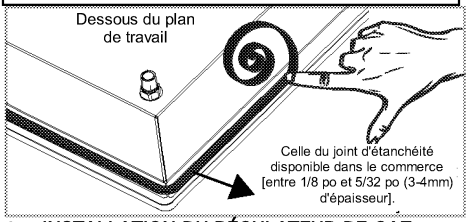

2. **INSTALLATION DU RÉGULATEUR DE GAZ**

Le régulateur de gaz est fourni avec la table de cuisson.
Pour prévenir les fuites de gaz, appliquez du composé ou du ruban adhésif avec du Téflon* autour de tous les filetages mâles d'entrée de gaz de la plaque de cuisson.
Avant le raccordement, retirez le bouchon en plastique sur l'entrée de gaz de la plaque de cuisson.

La sortie du régulateur de gaz doit être raccordée à l'entrée de gaz de la table de cuisson comme indiqué sur la figure plus bas.

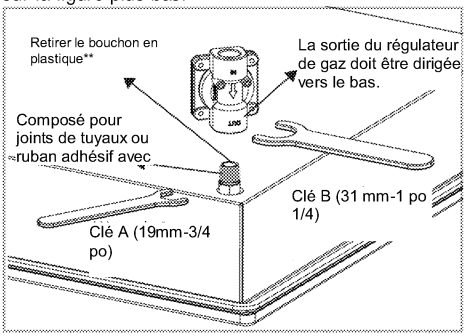

Tenez l'entrée de gaz de la table de cuisson avec la clé A (19 mm - ¾ po). Tenez ensuite le régulateur de gaz avec la clé B (31 mm - 1 po ¼) et installez le régulateur de gaz avec la clé rotative B dans le sens des aiguilles d'une montre.

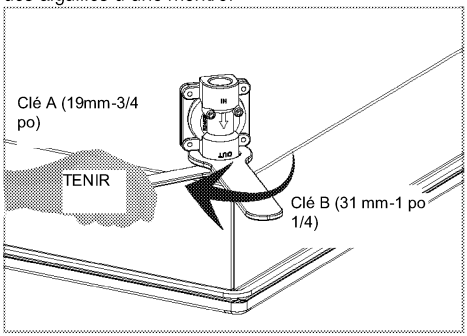

* Téflon: Marque déposée de DuPont

3. **INSÉRER LA PLAQUE DE CUISSON DANS LA DÉCOUPE**

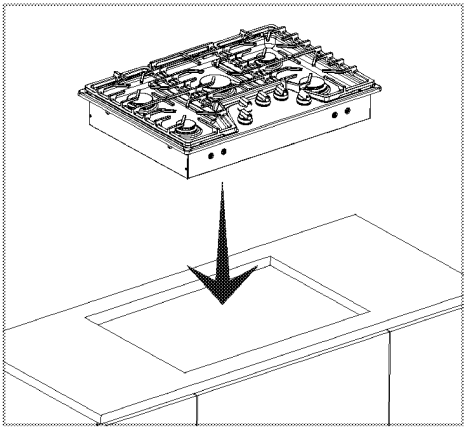

Insérer la surface de cuisson centrée dans l'ouverture de l'ouverture
de la découpe. S'assurer que le rebord avant du dessus du comptoir est parallèle à la surface de cuisson. Faire une vérification finale pour s'assurer que tous les dégagements requis sont respectés.

4. **LOCALISER LES SUPPORTS DE RETENUE**

Retirez les supports de fixation de l'emballage de la documentation.

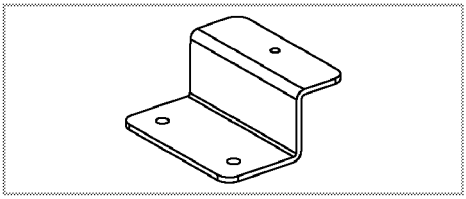

5. **INSTALLER LES SUPPORTS DE RETENUE**

Installez les supports de retenue au bas de l'appareil de la plaque de cuisson. Ensuite, serrer les boulons contre le bas du comptoir, tel qu'illustré.

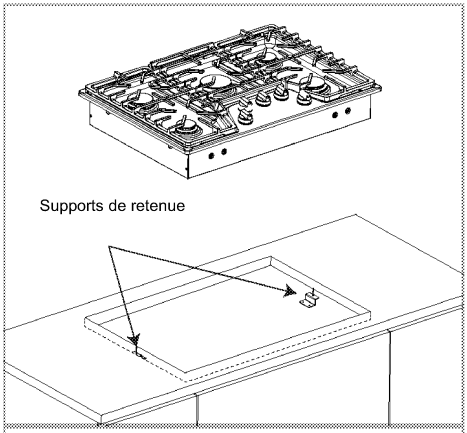

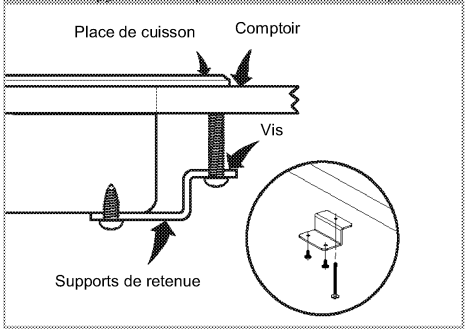

NOTE: Les supports de retenue DOIVENT être installés conformément aux codes locaux ou, en leur absence, au Code national de l'électricité ANSI/NFPA No. 70, dernière édition.

AVERTISSEMENT :

Bloquer les supports de retenue sur des trous différents n'est pas conseillé en termes de sécurité puisque le système de gaz et électrique peut être endommagé.

4 INSTALLATION DE LA PLAQUE DE CUISSON pour les modèles 24 po.

1. APPLIQUER LE MASTIC

Lors de l'installation de votre plaque de cuisson, placez le produit parallèlement à la surface d'installation. De plus, appliquez un joint d'étanchéité sur les parties de la plaque de cuisson en contact avec le comptoir tel que décrit plus bas afin d'empêcher tout liquide de pénétrer entre le produit et le comptoir.
Retournez la plaque de cuisson : placez-la sur une surface plane. Lorsqu'elle est retournée, placez la table de cuisson comme indiqué sur la figure ci-dessous afin qu'elle ne soit pas posée sur les boutons.
En cas d'application d'une force excessive sur les boutons, les robinets de gaz raccordés aux boutons peuvent être endommagés et des fuites de gaz peuvent se produire.

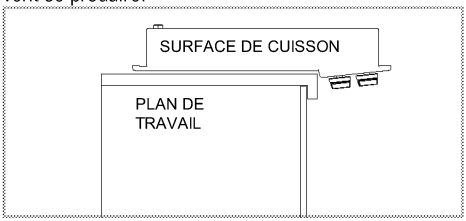

Afin d'éviter la pénétration de corps étrangers et de liquides entre la table de cuisson et le comptoir, appliquez le mastic fourni dans l'emballage sur les contours du boîtier inférieur de la table de cuisson, mais veillez à ce que le mastic ne dépasse pas.
Remplir les coins en formant des coudes aux coins comme illustré sur la figure. Formez autant de courbes que nécessaire pour remplir l'espace dans les coins.

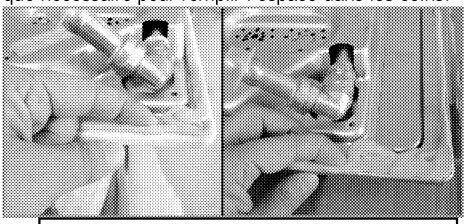

Veillez à ce que les sections de rebord du boîtier inférieur de la table de cuisson soient remplies de mastic.

2. INSTALLATION DU RÉGULATEUR DE GAZ (pour les modèles 24 po)

Le régulateur de gaz est fourni avec la table de cuisson.
La sortie du régulateur de gaz doit être raccordée à l'entrée de gaz de la table de cuisson comme indiqué sur la figure plus bas.

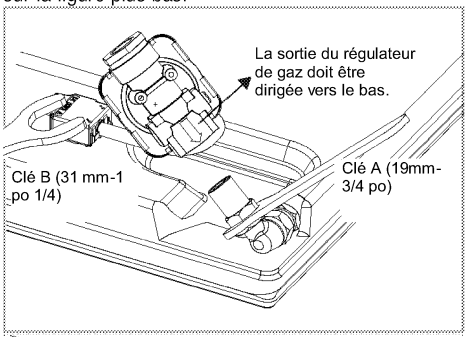

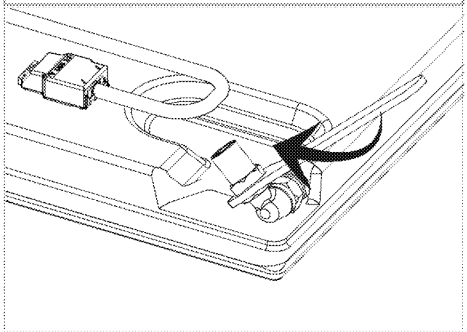

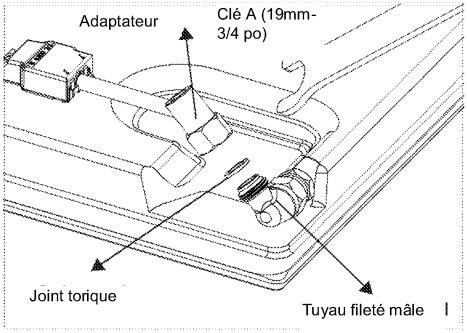

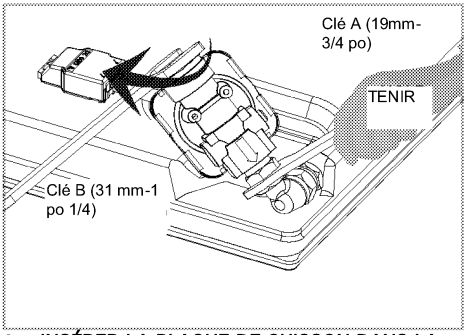

3. **INSÉRER LA PLAQUE DE CUISSON DANS LA DÉCOUPE**

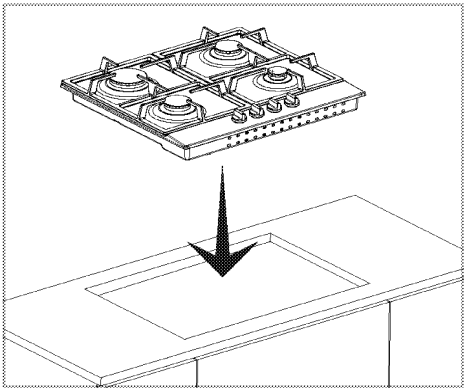

Insérer la surface de cuisson centrée dans l'ouverture de découpage. S'assurer que le rebord avant du dessus du comptoir est parallèle à la surface de cuisson. Faire une vérification finale pour s'assurer que tous les dégagements requis sont respectés.

4. **INSTALLER LES SUPPORTS DE RETENUE**

Installez les supports de retenue au bas de l'appareil de la plaque de cuisson. Ensuite, serrer les boulons contre le bas du comptoir, tel qu'illustré.

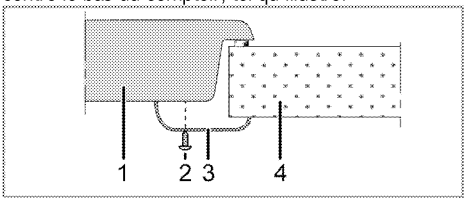

1 Plaque de cuisson
2 Vis
3 Pince de montage
4 Comptoir

Vue arrière (trous de connexion)

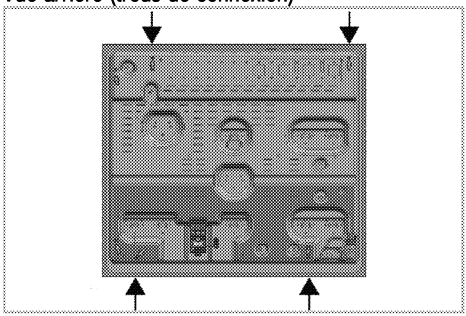

NOTE: Les supports de retenue DOIVENT être installés conformément aux codes locaux ou, en leur absence, au Code national de l'électricité ANSI/NFPA No. 70, dernière édition.

AVERTISSEMENT :
Bloquer les supports de retenue sur des trous différents n'est pas conseillé en termes de sécurité puisque le système de gaz et électrique peut être endommagé.

DANGER :
Bloquer sur des trous différents n'est pas conseillé en termes de sécurité puisque le système de gaz et électrique peut être endommagé.

DANGER :
Il y a des composants à gaz et électriques sur les plaques de cuisson. Par conséquent, seul le trou de raccordement indiqué dans ce manuel doit être fixé à l'appareil comme indiqué dans le manuel à l'aide des fixations et des vis fournies. Sinon, il est dangereux pour la sécurité des personnes et des biens.

5 RACCORDEMENT AU RÉSEAU DE GAZ

Le raccordement au gaz est situé à l'arrière, en bas à droite de la plaque de cuisson.

Fermez la soupape principale d'alimentation en gaz avant de débrancher l'ancienne cuisinière et laissez-la à l'arrêt jusqu'à ce que le nouveau raccordement soit terminé.

Si elle n'est pas déjà en place, installez la valve d'arrêt du gaz dans un endroit accessible. Assurez-vous que tous les utilisateurs connaissent l'emplacement de la valve et comment arrêter l'approvisionnement en gaz de la cuisinière.

REMARQUE :
L'installateur doit informer le consommateur sur l'emplacement de la soupape d'arrêt de gaz.

Cet appareil a été testé conformément aux normes suivantes :

- Ce produit a été conçu et certifié par UL selon la dernière édition de ANSI Z21.1 / CSA 1.1.
- Faites vérifier que l'appareil est installé et mis à la terre par un technicien qualifié et autorisé-conformément à la dernière édition du National Fuel Gas Code, NFPA 54 /ANSI Z223 (dernière édition)ou au Canada, CAN/CGA B149.54, et CAN/CGA B149.1,(dernière édition) et au code national électrique, National Electrical Code ANSI/NFPA 70 (dernière édition), ou aux exigences du code SA Standard C22.71 22.1 (dernière édition), Canadian Electrical Code du Canada.

Pour les installations au Massachusetts

1. L'installation doit être effectuée par un entrepreneur qualifié et autorisé, un plombier ou un monteur d'installation au gaz qualifié et autorisé par l'État, la province ou la région où cet appareil est installé.
2. Le robinet d'arrêt doit être un robinet à gaz à poignée en « T ».
3. La longueur du raccord de gaz flexible ne doit pas dépasser 36 pouces.

Note pour les installations en haute altitude :

Cette cuisinière est certifiée UL pour un fonctionnement sûr jusqu'à une altitude de 2.000 pieds sans aucune modification. Pour des altitudes plus élevées, veuillez contacter le service.

AVERTISSEMENT :
Cet appareil ne peut être modifié pour fonctionner au gaz propane. Les procédures de conversion du gaz doivent toujours être effectuées par des agents d'entretien agréés.

Notes importantes pour les utilisateurs de gaz propane

La cuisinière est livrée de l'usine pour une utilisation avec le gaz naturel. Pour une utilisation avec le gaz propane, votre cuisinière doit être d'abord convertie en utilisant la trousse de conversion au propane.

Méthode d'installation d'une conduite rigide

La configuration de la connexion d'une conduite rigide peut varier selon l'emplacement du connecteur au tuyau à gaz.

Étant donné que la tuyauterie rigide restreint le mouvement de la table de cuisson, l'utilisation d'un connecteur métallique flexible certifié est recommandée, à moins que les codes locaux n'exigent un raccordement à tuyauterie rigide.

Si la méthode de tuyauterie rigide est utilisée, vous devez aligner soigneusement le tuyau ; la plaque de cuisson ne peut pas être déplacée après le raccordement.

RACCORDEMENT GAZ 30 Po et 36 Po

A. Tuyau fileté mâle NPT 3/8 po
B. Régulateur fourni avec l'unité :
• Sortie - filetage femelle 3/8 po NPT femelle
• Entrée - filetage femelle 1/2 po NPT femelle
C. Adaptateur
D. Connecteur flexible
E. Adaptateur
F. Robinet d'arrêt manuel
G. Tuyau de gaz 1/2 po ou 3/4 po.

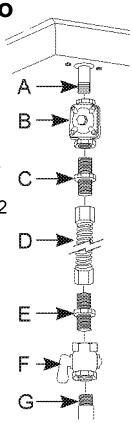

RACCORDEMENT GAZ 24 Po

A. Tuyau fileté mâle
B. Joint torique
C. Adaptateur
D. Régulateur fourni avec l'unité :
• Sortie - filetage femelle 1/2 po NPT femelle
• Entrée - filetage femelle 1/2 po NPT femelle
E. Adaptateur
F. Connecteur flexible
G. Adaptateur
H. Robinet d'arrêt manuel
I. Tuyau de gaz

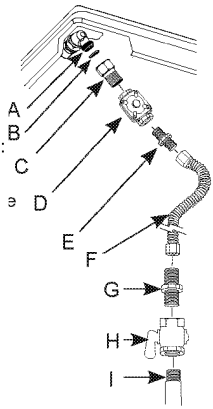

Pour prévenir les fuites de gaz, appliquez du composé à joints de tuyaux ou du ruban à filetage de tuyaux avec du Téflon* autour de tous les filetages mâles (externes) des tuyaux, à l'exception du filetage mâle de 24 po à l'entrée de gaz de la plaque de cuisson.
* Téflon: Marque déposée de DuPont

Méthode du connecteur flexible (Modèles 30 po et 36 po)

1. Un robinet d'arrêt manuel (F) doit être installé à un endroit accessible dans la tuyauterie de gaz à l'extérieur de l'appareil afin de pouvoir allumer ou d'éteindre le gaz de l'appareil. Assurez-vous que tous les utilisateurs de la table de cuisson savent où et comment couper l'alimentation en gaz de la table de cuisson.
2. Installer l'adaptateur de raccord évasé 1/2 po mâle (C) sur le filetage intérieur 1/2 po NPT à l'entrée du régulateur de pression (B). Utilisez une clé supplémentaire sur le raccord du régulateur de pression (B) pour éviter tout dommage.
3. Installer l'adaptateur mâle 1/2 po ou 3/4 po (E) sur le filetage intérieur NPT du robinet d'arrêt manuel (F), en prenant soin d'appuyer la valve d'arrêt vers l'arrière pour l'empêcher de tourner.
4. Connectez un connecteur métallique flexible (D) à l'adaptateur sur la plaque de cuisson. Placez la plaque de cuisson de façon à permettre le raccordement au robinet d'arrêt.

AVERTISSEMENT :
Assurez-vous que le connecteur flexible n'est pas endommagé lorsque vous mettez la plaque en place. Autrement, les fuites de gaz peuvent causer des incendies, des blessures ou des décès.

Les pressions nominales d'entrée du régulateur fourni avec l'unité pour le modèle 24 po sont de 4 po W.C. pour le gaz naturel et 11 po W.C. pour le GPL. Les pressions nominales d'entrée du régulateur fourni avec l'unité pour les modèles 30 po et 36 po sont de 5 po W.C. pour le gaz naturel et 10 po W.C. pour le GPL. Les pressions d'alimentation en gaz pour vérifier le réglage du régulateur sont de 7 po W.C, pour le gaz naturel et de 12 po W.C. pour le GPL pour tous les modèles.
5. Lorsque tous les raccordements ont été effectués, assurez-vous que toutes les commandes de la plaque de cuisson sont en position d'arrêt et ouvrez le robinet d'alimentation en gaz principal. Vérifier les fuites de gaz à l'aide d'un manomètre. Si un manomètre n'est pas disponible, allumez l'alimentation en gaz de la plaque de cuisson et utilisez un détecteur de fuites de liquide non corrosif à tous les joints et raccords pour vérifier l'absence de fuites. **La présence de bulles autour des raccords et connexions indique qu'il y a une fuite.** Serrez tous les raccords, si nécessaire, afin d'éviter les fuites de gaz dans la table de cuisson ou la conduite d'alimentation.

AVERTISSEMENT :
Ne vérifiez jamais les fuites avec une flamme. Ne passez pas à l'étape suivante tant que les fuites ne sont pas éliminées.

L'appareil et sa soupape d'arrêt individuelle doivent être débranchés du réseau d'alimentation en gaz lors de tout essai de pression effectué à une valeur supérieure à 1/2 psi (3,5 kPa).
L'appareil doit être isolé du réseau d'alimentation en gaz. Pour cela, ses soupapes d'arrêt individuelles manuelles doivent être fermées lors de tout essai de

pression effectué sur le réseau d'alimentation en gaz à une valeur inférieure ou égale à 1/2 psi (3,5 kPa).

Méthode du connecteur flexible (Modèles 24 po)

1. Installez un robinet d'arrêt manuel de la conduite de gaz (H) dans la conduite de gaz à un endroit facilement accessible à l'extérieur de la plaque de cuisson. Assurez-vous que tous les utilisateurs de la table de cuisson savent où et comment
couper l'alimentation en gaz de la table de cuisson.
2. Installer l'adaptateur de raccord évasé 1/2 po mâle (E) sur le filetage intérieur 1/2 po NPT à l'entrée du régulateur de pression (D). Utilisez une clé supplémentaire sur le raccord du régulateur de pression (D) pour éviter tout dommage.
3. Installer l'adaptateur mâle 1/2 po ou 3/4 po (G) sur le filetage intérieur NPT du robinet d'arrêt manuel (H, en prenant soin d'appuyer la valve d'arrêt vers l'arrière pour l'empêcher de tourner.
4. Connectez un connecteur métallique flexible (F) à l'adaptateur sur la plaque de cuisson. Placez la plaque de cuisson de façon à permettre le raccordement au robinet d'arrêt.

AVERTISSEMENT :
Assurez-vous que le connecteur flexible n'est pas endommagé lorsque vous mettez la plaque en place. Autrement, les fuites de gaz peuvent causer des incendies, des blessures ou des décès.

Les pressions nominales d'entrée du régulateur fourni avec l'unité pour le modèle 24 po sont de 4 po W.C. pour le gaz naturel et 11 po W.C. pour le GPL. Les pressions nominales d'entrée du régulateur fourni avec l'unité pour les modèles 30 po et 36 po sont de 5 po W.C. pour le gaz naturel et 10 po W.C. pour le GPL. Les pressions d'alimentation en gaz pour vérifier le réglage du régulateur sont de 7 po W.C, pour le gaz naturel et de 12 po W.C. pour le GPL pour tous les modèles.
5. Lorsque tous les raccordements ont été effectués, assurez-vous que toutes les commandes de la plaque de cuisson sont en position d'arrêt et ouvrez le robinet d'alimentation en gaz principal. Vérifier les fuites de gaz à l'aide d'un manomètre. Si un manomètre n'est pas disponible, allumez l'alimentation en gaz de la plaque de cuisson et utilisez un détecteur de fuites de liquide non corrosif à tous les joints et raccords pour vérifier l'absence de fuites. **La présence de bulles autour des raccords et connexions indique qu'il y a une fuite.** Serrez tous les raccords, si nécessaire, afin d'éviter les fuites de gaz dans la table de cuisson ou la conduite d'alimentation.

AVERTISSEMENT :
Ne vérifiez jamais les fuites avec une flamme. Ne passez pas à l'étape suivante tant que les fuites ne sont pas éliminées.

L'appareil et sa soupape d'arrêt individuelle doivent être débranchés du réseau d'alimentation en gaz lors de tout essai de pression effectué à une valeur supérieure à 1/2 psi (3,5 kPa).
L'appareil doit être isolé du réseau d'alimentation en gaz. Pour cela, ses soupapes d'arrêt individuelles manuelles doivent être fermées lors de tout essai de pression effectué sur le réseau d'alimentation en gaz à une valeur inférieure ou égale à 1/2 psi (3,5 kPa).

6 CONNEXIONS ÉLECTRIQUES

IMPORTANT :
L'installation électrique doit être conforme aux codes locaux et nationaux.
Pendant l'installation, la cuisinière doit être mise à la terre conformément aux codes locaux ou, en l'absence de ceux-ci, conformément au Code national d'électricité NFPA 70 ou au Code canadien de l'électricité CSA C22.1-02.

IMPORTANT :
Cet appareil doit être mis à la terre !

AVERTISSEMENT
Évitez les risques d'incendie ou décharges électriques. N'utilisez pas d'adaptateur. N'utilisez pas de rallonge. Ne retirez pas la broche de mise à terre du cordon d'alimentation. Le non-respect de cet avertissement peut causer de blessures graves, un incendie ou la mort.

AVERTISSEMENT
Risques de choc électrique ou d'incendie. La mise à la terre par un conducteur neutre est interdite pour de nouvelles installations de circuit de dérivation (1996 NEC) dans les maisons mobiles et les véhicules récréatifs, ou dans un endroit où les codes locaux interdisent de mettre à la terre par un conducteur neutre.

Cet appareil est équipé d'une fiche de mise à la terre à 3 broches pour vous protéger contre les risques de choc électrique et doit être directement branché sur une prise correctement mise à la terre. NE coupez PAS ni ne retirez la broche de mise à terre de cette fiche. Autrement,il y a un risque d'électrocution.
Pour votre sécurité, la surface de cuisson doit être mise à la terre correctement. Pour plus de sécurité, le cordon d'alimentation doit être branché sur une prise électrique polarisée et correctement mise à la terre.
Au cas où il n'y aurait qu'une prise murale à 2 broches, le consommateur est tenu de remplacer celle-ci par une prise murale mise à la terre à 3 broches. Il confiera de tels travaux à un installateur qualifié.

AVERTISSEMENT
N'effectuez pas de branchement sur une conduite de gaz.

Notre société n'est pas responsable des dommages causés lorsque vous utilisez l'appareil sans un réceptacle de mise à la terre.
Le schéma de câblage qui couvre le circuit de commande est situé sur la paroi inférieure de la cuisinière.
Les données de l'alimentation principale doivent correspondre aux données spécifiées sur la plaque signalétique de l'appareil.

La prise électrique doit être placée au maximum. 6 pieds de la plaque de cuisson.

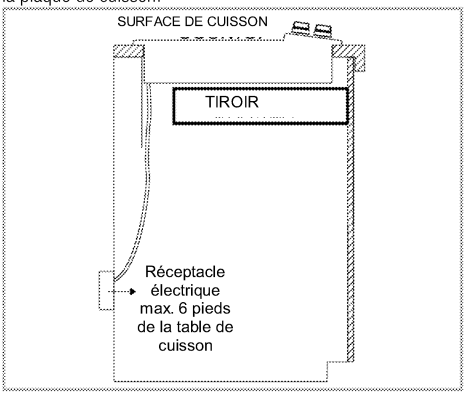

Afin de minimiser les risques de choc électrique, le cordon doit être branché dans une prise correspondante de mise à la terre pour fiche à 3 broches conformément à la dernière édition du National Electrical Code, ANSI / NFPA 70 ou au Canada, la dernière édition du Code canadien de l'électricité (CSA) et tous les codes et règlements locaux. Reportez-vous à l'illustration plus bas.

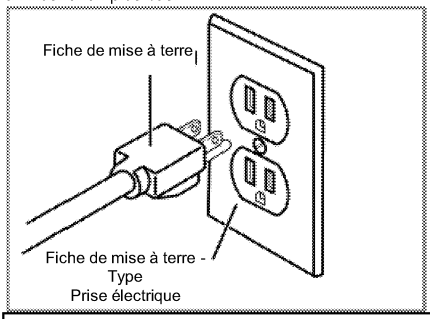

AVERTISSEMENT
Un câble d'alimentation endommagé présente un risque d'électrocution, de court-circuit ou d'incendie !
Le câble d'alimentation ne doit pas être serré, plié ou pincé ou entrer en contact avec des pièces chaudes de l'appareil.
Si le cordon d'alimentation principale est endommagé, il doit être remplacé par un électricien qualifié.
Une prise murale adaptée doit être présente à proximité du produit.

IMPORTANT :
La cuisinière à gaz requiert une alimentation électrique de 110/120 V CA pour faire fonctionner le système d'allumage. Le cordon d'alimentation de 1,8 m (6 pi) fourni avec la cuisinière est doté d'une fiche à 3 broches de mise à la terre pour la protection contre tout risque de décharge électrique. L'installation électrique de la maison doit être équipée de son propre disjoncteur de 15 A.

IMPORTANT :
Vous devez respecter toutes les réglementations du National Electrical Code (code national d'électricité) et les prescriptions en matière de gaz.
De plus, soyez au fait des codes et règlements locaux lors de l'installation de vos services.

MISE EN GARDE

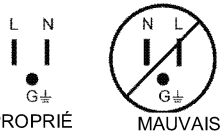

SPÉCIFICATIONS DE POLARITÉ 120 V C.A.
L'image A39074 provient du côté « lame » de la fiche

7 ASSEMBLER LES BRÛLEURS

1. Placez les bouchons sur un brûleur de taille appropriée.

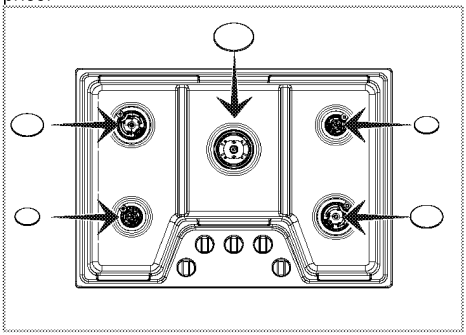

2. Assurez-vous que les capuchons sont placés aux bons endroits.

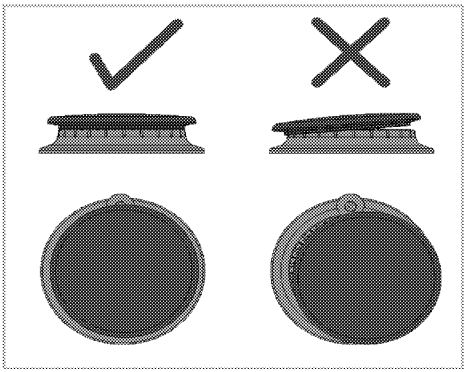

3. Placez les grilles sur la plaque de cuisson. Pour une stabilité maximale, ces grilles ne doivent être utilisées que dans leur position correcte. En raison des différentes tailles de brûleurs, les grilles latérales ne peuvent pas être échangées et aucune des grilles ne peut être tournée de l'avant vers l'arrière.
Il est important que la position des grilles centrales soit correcte. Les grilles ont une fente qui se trouve au-dessus du guide d'assemblage sur les autres grilles et la plaque du brûleur. (pour les modèles 30 po et 36 po).

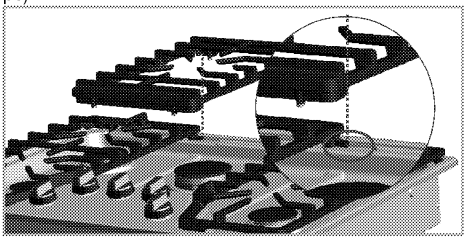

Modèle 4 brûleurs 24 po

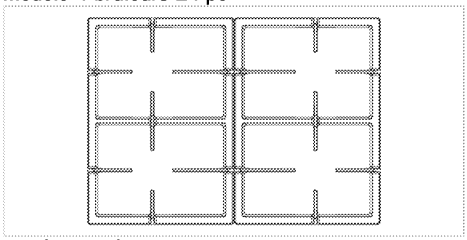

Modèle 4 brûleurs 30 po

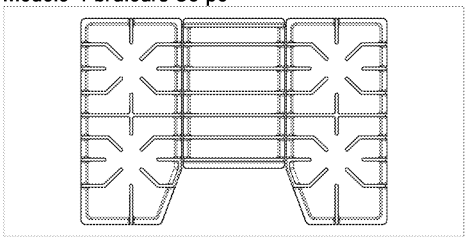

Modèle 5 brûleurs 30 po

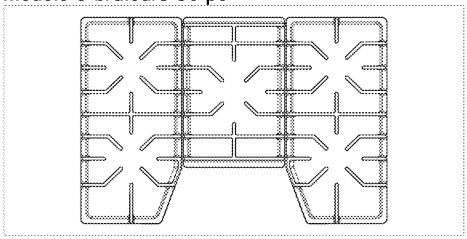

Modèle 5 brûleurs 336 po

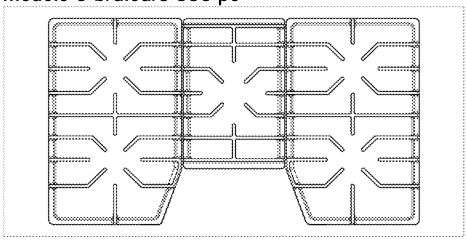

8 VÉRIFIER L'ALLUMAGE DES BRÛLEURS

1. Activez le disjoncteur

Assurez-vous que toutes les connexions électriques et au gaz sont faites en toute sécurité avant de vérifier l'allumage des brûleurs de surface. Rétablir le courant au disjoncteur.

2. Vérifier l'emplacement du capuchon et des grilles.

Assurez-vous que tous les brûleurs sont au bon emplacement et complètement assemblés avant d'essayer d'utiliser un brûleur.

3. Allumer les brûleurs

Les brûleurs à gaz sont contrôlés avec les boutons de la plaque de cuisson.

Le symbole « HI » indique la puissance de cuisson maximale et « LO » représente la puissance de cuisson minimale. En position OFF (indicateur vers le haut), les brûleurs ne sont pas alimentés en gaz.

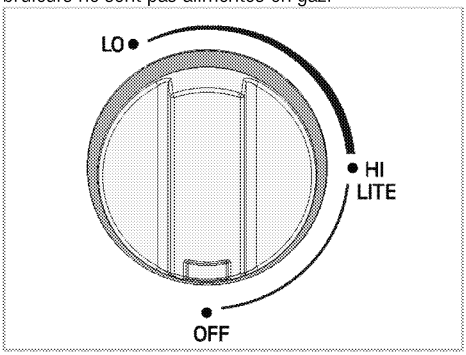

1. Maintenez enfoncé le bouton de réglage.
2. Tournez-le dans le sens antihoraire vers le niveau « LITE ».

Si le module allumeur fonctionne correctement, vous entendrez un clic. Le gaz s'allume grâce à l'étincelle ainsi générée.

DANGER :
Tous les modules allumeurs produisent des étincelles quand un seul brûleur est allumé. Ne touchez pas les brûleurs lorsque la plaque de cuisson est utilisée.

DANGER :
En cas de coupure de courant, le système de contrôle de la flamme d'allumage et de rallumage ne fonctionne pas. Tournez les boutons de la cuisinière à gaz à la position « OFF » et n'utilisez pas votre plaque de cuisson. Autrement, il y a risque de fuite de gaz.

3. Réglez-le à la puissance de cuisson désirée.

DANGER :
Si le brûleur n'est pas allumé dans les 4 secondes, tournez le bouton de commande du brûleur à la position « OFF».
Assurez-vous que tous les brûleurs sont dans leur position correcte, contrôlez toutes les conduites de gaz contre les fuites de gaz et assurez-vous que l'alimentation en gaz n'est pas coupée.
Attendez au moins 1 minute et assurez-vous que la pièce est bien ventilée avant d'essayer à nouveau l'allumage.
Vous risqueriez une accumulation de gaz et une explosion !

DANGER :
En cas de coupure de courant, le système de contrôle de rallumage de la flamme ne fonctionne pas. Tournez les boutons de la cuisinière à gaz à la position « OFF » et n'utilisez pas votre plaque de cuisson. Autrement, il y a risque de fuite de gaz.

4. Test de la flamme : Réglage élevé. Tournez le bouton de brûleur sur « HI ». Voir la section sur les caractéristiques d'une flamme adéquate. Si l'un des brûleurs continue de brûler avec une flamme entièrement jaune, appelez le service.

5. Test de la flamme : Réglage bas. Tournez le bouton de brûleur sur « LO ». Vérifiez que la flamme entoure complètement le brûleur. Assurez-vous que chaque orifice de brûleur génère une flamme et qu'il n'y a pas d'espace d'air entre la flamme et le brûleur. Si l'un des brûleurs ne s'allume pas, appelez le service. Vérifiez l'allumage et la flamme sur tous les brûleurs de la cuisinière tel que décrit ci-dessus.

La qualité de combustion des flammes du brûleur peut être confirmée si

- il y a une flamme à chaque port du brûleur de la plaque de cuisson.
- Il n'y a pas d'espace d'air entre la flamme et le port de brûleur.

Caractéristiques des flammes

La flamme du brûleur doit être d'un bleu doux et stable, sans pointes jaunes, bruit excessif ou battement. Il devrait brûler complètement autour du capuchon du brûleur.

Flamme jaune :

D'autres ajustements sont requis.

Des flammes aux extrémités jaunes :

Normal pour le gaz propane.

Flamme bleue claire :

Normal pour le gaz naturel.

Si la flamme est totalement ou majoritairement jaune, vérifiez si le régulateur est réglé pour le type de gaz approprié et si les brûleurs utilisent les bons injecteurs. Après le réglage, essayez de nouveau.

Une rainure jaune est normale pendant la mise en marche initiale. Laissez fonctionner l'appareil pendant 10 à 15 minutes et évaluez à nouveau avant d'effectuer d'autres réglages.

Les particules étrangères dans la conduite de gaz peuvent provoquer une flamme orange lors de la première utilisation. Cela devrait disparaître avec l'utilisation. Vérifier le brûleur pour s'assurer que les orifices des ports ne sont pas obstrués et ne sont pas bouchés.

Appelez le service si ;

1. Un des brûleurs ne s'allume pas.
2. Un des brûleurs continue de brûler jaune.

9 Conversion au gaz

Cette table de cuisson quitte le réglage d'usine pour une utilisation avec le gaz naturel. Lors de la conversion au PL, la conversion doit être effectuée par un installateur installateur de gaz.

Les instructions de conversion et les orifices PL sont fournis avec votre plaque de cuisson.
Conservez ces instructions et ces orifices au cas où vous désiriez vous reconvertir au gaz naturel.